EMERUS
ALUMINIUM EXTRUSION

E50

Prozori i vrata

TEHNIČKI KATALOG

17025·HAA
1033/08
INSTITUT IGH, d.d.
Laboratorij IGH, Laboratorij za građevinsku fiziku
ZAGREB 10000, Janka Rakuše 1
Tel: +385 1/6125 111, Fax: +385 1/6125 100
www.institutigh.com

Nalog za ispitivanje: 130/09
RN: 72160804

Zagreb, 2009-10-12

IZVJEŠTAJ O ISPITIVANJU BR. 2160-252/09

Naručitelj:	Soldo metali d.o.o., Fra Dominika Mandića 24b, BA-88220 Široki Brijeg, Bosna i Hercegovina
Ugovor/narudžba:	ponuda 2160-0-1615/09 od 2009-08-16
Proizvod:	Jednokrilni otklopno-zaokretni aluminijski prozor izrađen od aluminijskih profila serije PS 50, ostakljen izolacijskim staklom debljine 26 mm sastava: staklo float 8 mm + međuprostor punjen argonom 12 mm i staklo float 6 mm.
Proizvođač:	Soldo metali d.o.o., Fra Dominika Mandića 24b, BA-88220 Široki Brijeg, Bosna i Hercegovina
Datum zaprimanja uzoraka:	Naručitelj je dostavio prozor jednokrilni otklopno-zaokretni aluminijski prozor 2009-08-31.
Izračun proveo:	Institut IGH d.d., Sektor IGH Institut, Laboratorij IGH, Laboratorij za građevinsku fiziku, Janka Rakuše 1, HR-10000 Zagreb
Laboratorijska oznaka uzorka:	LGF 261/09
Ispitana svojstva:	A dio: zrakopropusnost, B dio: vodonepropusnost, C dio: otpornost na opterećenje vjetrom, D dio: zvučna izolacija i E dio: koeficijent prolaska topline U_W prozora (sve metode ispitivanja akreditirane su od strane HAA)

Voditelji ispitivanja:

za A, B i C dio ispitivanja: Tomislav Vuić, dipl. ing. sig.

D dio: Maro Puljizević, dipl. ing. građ.

E dio: Zlatko Franolić

Voditelj laboratorija:

dr. sc. Ivica Kušević, dipl. ing. fizike

Laboratorij za građevinsku fiziku, akreditiran je od Hrvatske akreditacijske agencije (HAA) prema zahtjevima norme HRN EN ISO/IEC 17025 za ispitivanja toplinsko-izolacijskih proizvoda za primjenu u graditeljstvu, izabranih ispitivanja: građevnih materijala i proizvoda s obzirom na toplinu, vlagu i akustička svojstva, toplinskih značajki zgrada, svojstava prozora i vrata, boja i lakova, te građevnih materijala i elemenata u požaru, prema Prilogu potvrde o akreditaciji br. 1033/08.

Rezultati ispitivanja odnose se samo na ispitane uzorke. Djelomično umnožavanje ovog izvještaja nije dopušteno bez pismenog odobrenja Voditelja laboratorija.

Opis ispitnog uzorka:
Ispitni uzorak jednokrilnog otklopno-zaokretnog aluminijskog prozora izrađenog od aluminijskih profila serije PS 50, ostakljenog izolacijskim staklom debljine 26 mm (staklo float 8 mm + međuprostor punjen argonom 12 mm + staklo float 6 mm), na kojem je provedeno ispitivanje **zrakopropusnosti, vodonepropusnosti, otpornosti na opterećenje vjetrom, zvučne izolacije i koeficijent prolaska topline,** dan je u nastavku skicom s karakterističnim presjecima i kataloškim brojevima sastavnih dijelova dobivenim od strane naručitelja.

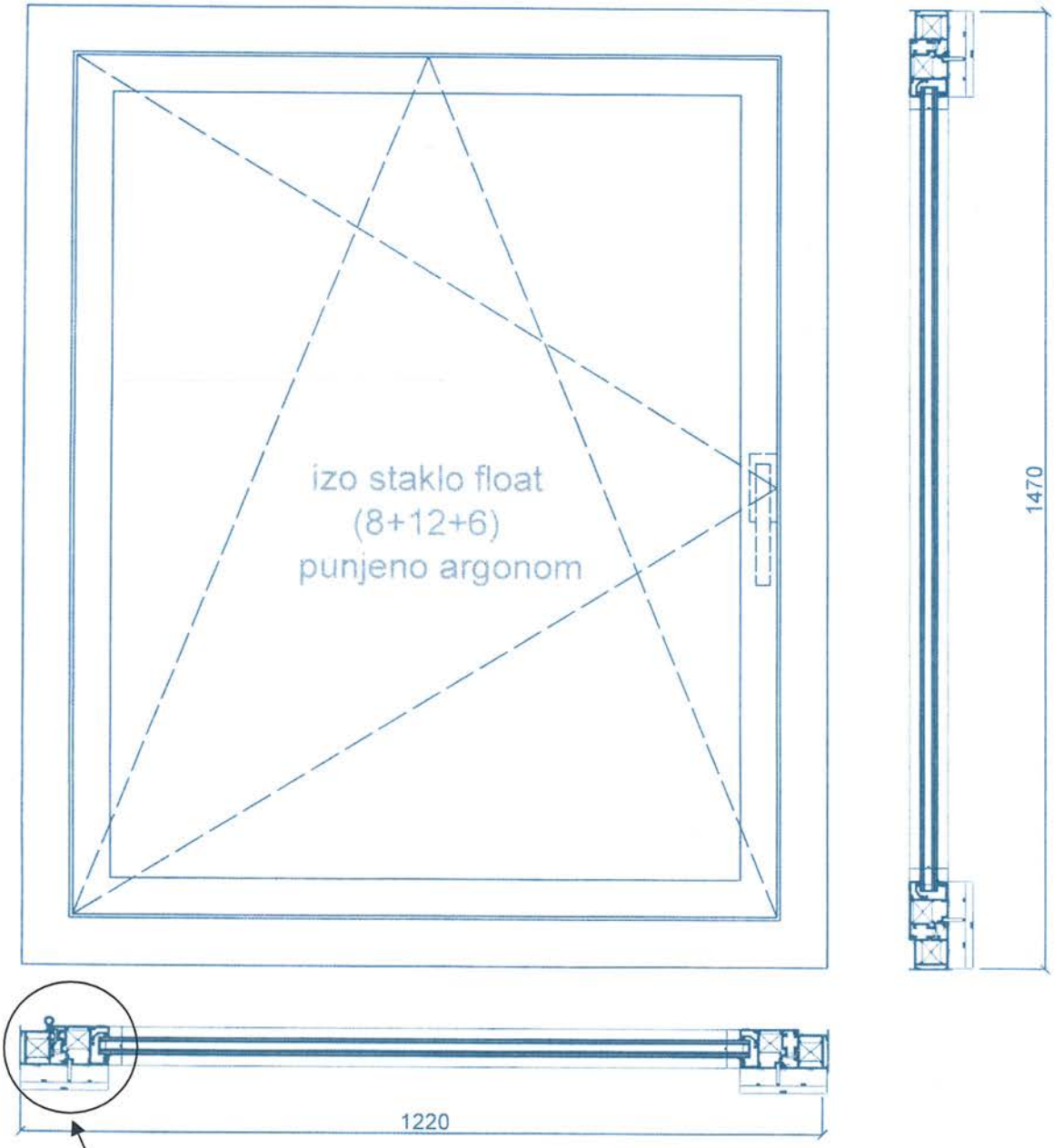

Detalj A

DETALJ A

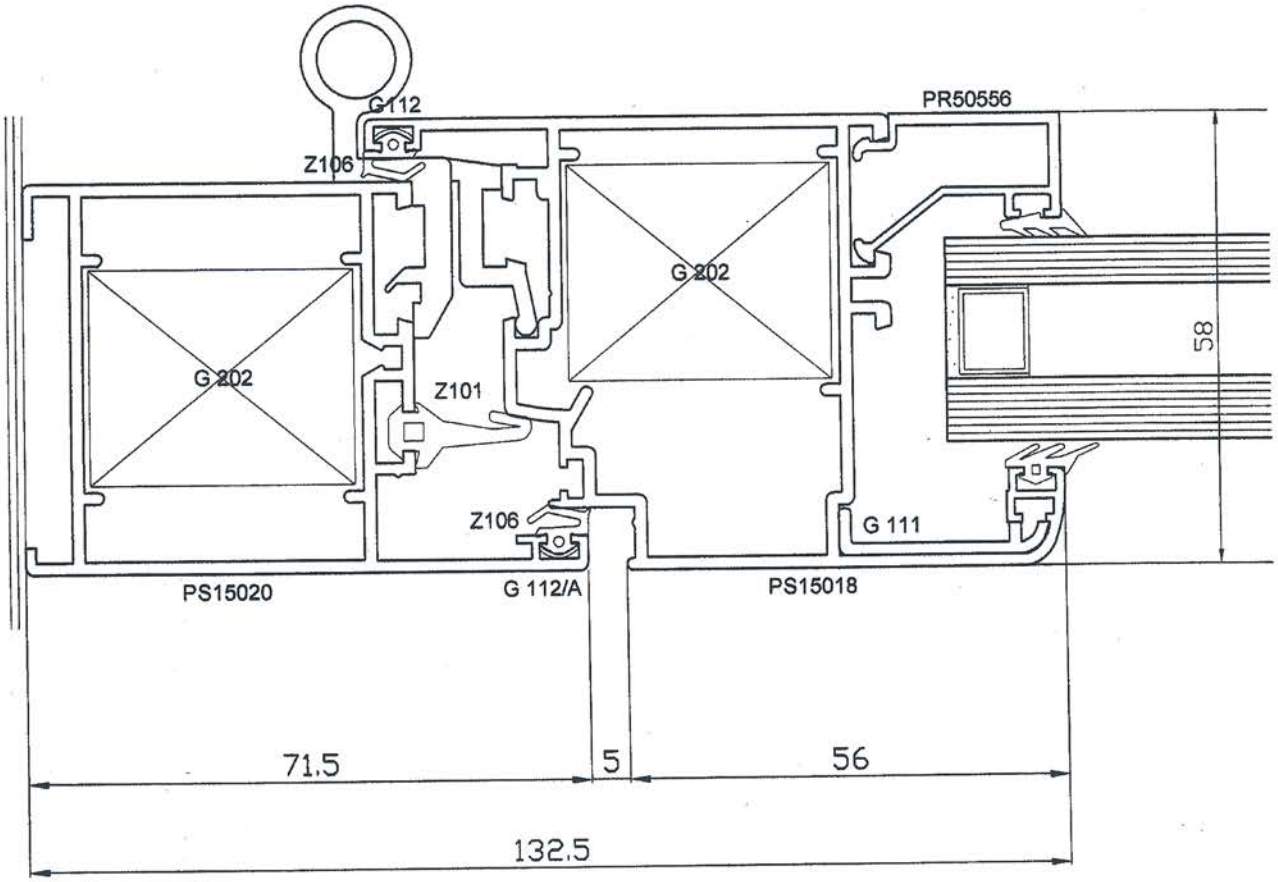

Redni broj.	Oznaka	Opis
1	PS 15020	Aluminijski profil, vodoravnica i okomica rama
2	PS 15018	Aluminijski profil, vodoravnica i okomica krila
3	PR 50556	Aluminijski profil, vodoravna i okomita lajsna za staklo
4	G202	Aluminijski kutnik rama i krila
5	G112	Pomoćni kutnik krila
6	G112/A	Pomoćni kutnik rama
7	G111	Pomoćni kutnik krila
8	Z101	Srednja brtva na ramu
9	Z106	Brtva na krilu

A DIO: ZRAKOPROPUSNOST

Zadatak: Ispitati svojstvo zrakopropusnosti ispitnog uzorka LGF 261/09 (jednokrilni otklopno-zaokretni aluminijski prozor) vanjskih izmjera 1,22 m x 1,47 m.

Ispitano prema normi: HRN EN 1026:2001

Datum ispitivanja: 2009-09-03

Temperatura, relativna vlažnost zraka i atmosferski tlak tijekom ispitivanja: 24 °C, 45 % i 1000 hPa.

Mjerna i ispitna oprema:
- uređaj za ispitivanje prozora proizvođača HOLTEN, tip "Type VAEPC", oznaka mjerila 1674,
- termohigrometar, ROTRONIC, tip Hygroclip S, oznaka mjerila 1679,
- metalni metar.

REZULTATI ISPITIVANJA ZRAKOPROPUSNOSTI

Ploština ispitanog uzorka: A = 1,79 m^2.
Duljina sljubnica ispitanog uzorka: l = 5,02 m.
Protok zraka po jedinici duljine sljubnica Q_L i po jedinici ploštine otvarajućeg dijela uzorka Q_A prikazan je, kao funkcija razlike tlakova, tablicom i dijagramima.

prvo ispitivanje zrakopropusnosti:										
Δp (Pa)	Q_L (m^3/hm)					Q_A (m^3/hm^2)				
	ispitni rezultat	razred (prema HRN EN 12207:2001)				ispitni rezultat	razred (prema HRN EN 12207:2001)			
		1	2	3	4		1	2	3	4
50	**0,24**	7,87	4,25	1,42	0,47	**0,68**	31,5	17,0	5,7	1,9
100	**0,32**	12,50	6,75	2,25	0,75	**0,90**	50,0	27,0	9,0	3,0
150	**0,40**	16,38	8,85	2,95	0,98	**1,13**	65,5	35,4	11,8	3,9
200	**0,46**		10,71	3,57	1,19	**1,30**		42,9	14,3	4,8
250	**0,52**		12,43	4,14	1,38	**1,47**		49,7	16,6	5,5
300	**0,58**		14,04	4,68	1,56	**1,64**		56,2	18,7	6,2
450	**0,76**			6,13	2,04	**2,15**			24,5	8,2
600	**0,92**			7,43	2,48	**2,60**			29,7	9,9
ispitivanje zrakopropusnosti nakon ispitivanja otpornosti na opterećenje vjetrom:										
Δp (Pa)	Q_L (m^3/hm)					Q_A (m^3/hm^2)				
	ispitni rezultat	razred (prema HRN EN 12207:2001)				ispitni rezultat	razred (prema HRN EN 12207:2001)			
		1	2	3	4		1	2	3	4
50	**0,16**	7,87	4,25	1,42	0,47	**0,45**	31,5	17,0	5,7	1,9
100	**0,28**	12,50	6,75	2,25	0,75	**0,79**	50,0	27,0	9,0	3,0
150	**0,36**	16,38	8,85	2,95	0,98	**1,02**	65,5	35,4	11,8	3,9
200	**0,44**		10,71	3,57	1,19	**1,24**		42,9	14,3	4,8
250	**0,54**		12,43	4,14	1,38	**1,53**		49,7	16,6	5,5
300	**0,62**		14,04	4,68	1,56	**1,75**		56,2	18,7	6,2
450	**0,84**			6,13	2,04	**2,37**			24,5	8,2
600	**1,08**			7,43	2,48	**3,05**			29,7	9,9

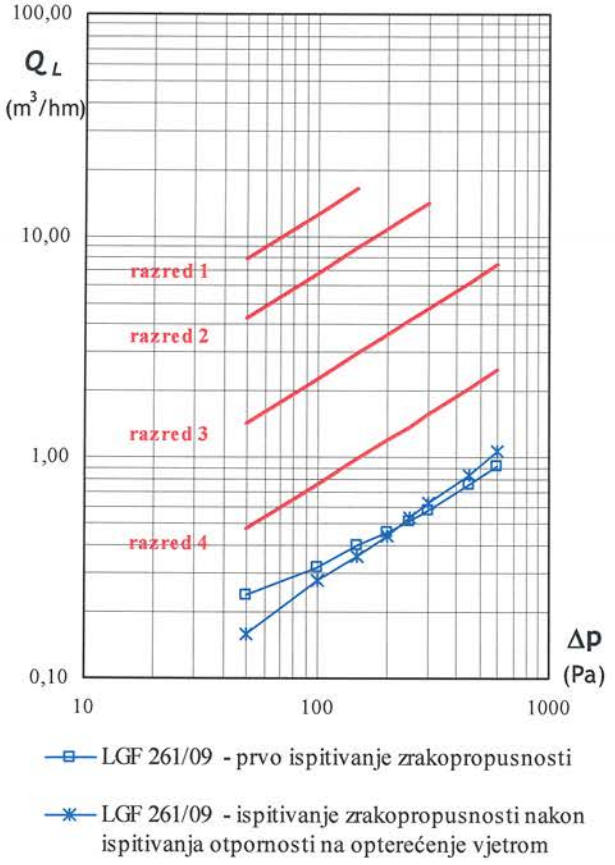

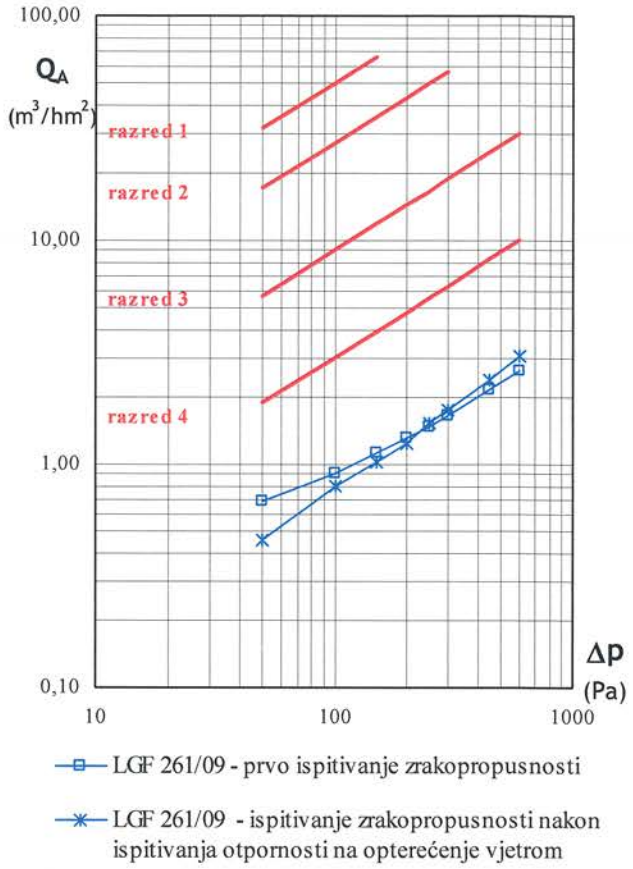

ZAKLJUČAK

S obzirom na **zrakopropusnost**, ispitani jednokrilni otklopno-zaokretni aluminijski prozor izrađen od aluminijskih profila serije PS 50, ostakljen izolacijskim staklom debljine 26 mm (staklo float 8 mm + međuprostor punjen argonom 12 mm + staklo float 6 mm), proizvođača Soldo metali d.o.o. iz Širokog Brijega, Bosna i Hercegovina (laboratorijska oznaka uzorka LGF 261/09), može se, prema HRN EN 12207:2001, svrstati u ***razred 4***.

B DIO: VODONEPROPUSNOST

Zadatak: Ispitati svojstvo vodonepropusnosti ispitnog uzorka LGF 261/09 (jednokrilni otklopno-zaokretni aluminijski prozor) vanjskih izmjera 1,22 m x 1,47 m.

Ispitano prema normi: HRN EN 1027:2001, Metoda 1A

Datum ispitivanja: 2009-09-03

Temperatura, relativna vlažnost zraka i atmosferski tlak tijekom ispitivanja: 24 °C, 45 % i 1000 hPa.

Mjerna i ispitna oprema:
- uređaj za ispitivanje prozora proizvođača HOLTEN, tip "Type VAEPC", oznaka mjerila 1674,
- termohigrometar, ROTRONIC, tip Hygroclip S, oznaka mjerila 1679,
- metalni metar.

Rezultati ispitivanja vodonepropusnosti prikazani su tablicom, oznaka „+" znači da nije došlo do propuštanja vode, a oznaka „∇" znači da je došlo do propuštanja vode:

tlak Δp (Pa)	vrijeme τ (min)	ispitni rezultat	razred (prema HRN EN 12208:2001)
0	15	+	1 A
50	5	+	2 A
100	5	∇	3 A
150	5		4 A
200	5		5 A
250	5		6 A
300	5		7 A
450	5		8 A
600	5		9 A

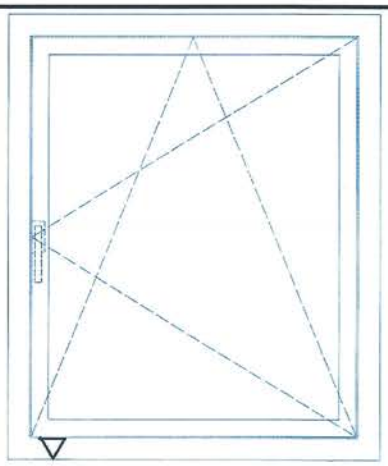

Tijekom ispitivanja u skladu s HRN EN 1027:2001, u rasponu natisnog tlaka od 0 Pa do 600 Pa (pozitivno opterećenje), jednokrilni otklopno-zaokretni aluminijski prozor (ispitni uzorak LGF 261/09) propustio je vodu pri natisnom tlaku od 100 Pa, na donjoj sljubnici (mjesto prikazano na skici).

ZAKLJUČAK

S obzirom na **vodonepropusnost**, ispitani jednokrilni otklopno-zaokretni aluminijski prozor izrađen od aluminijskih profila serije PS 50, ostakljen izolacijskim staklom debljine 26 mm (staklo float 8 mm + međuprostor punjen argonom 12 mm + staklo float 6 mm), proizvođača Soldo metali d.o.o. iz Širokog Brijega, Bosna i Hercegovina (laboratorijska oznaka uzorka LGF 261/09), može se, prema HRN EN 12208:2001, svrstati u ***razred 2A***.

C DIO: OTPORNOST NA OPTEREĆENJE VJETROM

Zadatak: Ispitati svojstvo otpornosti na opterećenje vjetrom ispitnog uzorka LGF 261/09 (jednokrilni otklopno-zaokretni aluminijski prozor) vanjskih izmjera 1,22 m x 1,47 m.

Ispitano prema normi: HRN EN 12211:2002

Datum ispitivanja: 2009-09-03

Temperatura, relativna vlažnost zraka i atmosferski tlak tijekom ispitivanja: 24 °C, 45 % i 1000 hPa.

Mjerna i ispitna oprema:
- uređaj za ispitivanje prozora proizvođača HOLTEN, tip "Type VAEPC", oznaka mjerila 1674,
- termohigrometar, ROTRONIC, tip Hygroclip S, oznaka mjerila 1679,
- metalni metar.

C1. REZULTATI ISPITIVANJA ČEONOG SAVIJANJA

Ispitivanje je provedeno na dijelu okomitog profila prozorskog krila na kojem su učvršćene zglobnice i ujedno dijelu gdje postoji najveći razmak između dva susjedna učvršćenja krila prozora za doprozornik.

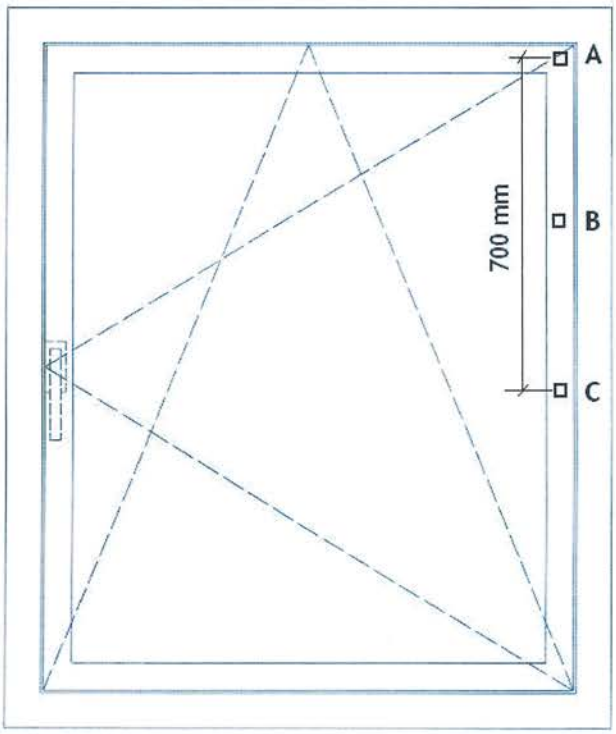

B - mjerno mjesto na sredini između A i C mjesta (oznaka na crtežu),

A - mjerno mjesto na okomitom profilu prozorskog krila, na mjestu gdje gornja zglobnica učvršćuje prozorsko krilo za doprozornik (oznaka na crtežu),

C- mjerno mjesto na okomitom profilu prozorskog krila na kojem su učvršćene zglobnice, na mjestu gdje se nalazi učvršćenje prozorskog krila za doprozornik (oznaka na crtežu),

A_0, B_0, C_0, - početno stanje s obzirom na pomak koje je ugođeno tako da pokazuje 0 mm pri Δp = 0 (Pa),

A_P - čeoni pomak na mjernom mjestu A pri iskazanoj razlici tlakova P1,

B_P - čeoni pomak na mjernom mjestu B pri iskazanoj razlici tlakova P1,

C_P - čeoni pomak na mjernom mjestu C pri iskazanoj razlici tlakova P1,

$F_P = (B_P) - ((A_P) + (C_P))/2$ - čeono savijanje,

L = 0,70 m - razmak između točaka **A** i **C**,

$F_{rp} = F_P / L$ - relativno čeono savijanje.

tlak	ispitni rezultat					tlak	ispitni rezultat				
Δp (Pa)	A_P-A_0 (mm)	B_P-B_0 (mm)	C_P-C_0 (mm)	F_P (mm)	F_{rp} ($\times 10^{-4}$)	Δp (Pa)	A_P-A_0 (mm)	B_P-B_0 (mm)	C_P-C_0 (mm)	F_P (mm)	F_{rp} ($\times 10^{-4}$)
100	0,0	-0,1	-0,1	-0,05	-0,71	-100	0,1	0,2	0,1	0,10	1,43
200	-0,1	-0,2	-0,3	0,00	0,00	-200	0,1	0,2	0,1	0,10	1,43
300	-0,2	-0,3	-0,5	0,05	0,71	-300	0,2	0,3	0,2	0,10	1,43
400	-0,3	-0,5	-0,6	-0,05	-0,71	-400	0,3	0,4	0,3	0,10	1,43
500	-0,3	-0,6	-0,7	-0,10	-1,43	-500	0,3	0,5	0,5	0,10	1,43
600	-0,4	-0,7	-0,9	-0,05	-0,71	-600	0,4	0,6	0,7	0,05	0,71
700	-0,5	-0,9	-1,1	-0,10	-1,43	-700	0,5	0,8	0,9	0,10	1,43
800	-0,6	-1,0	-1,2	-0,10	-1,43	-800	0,6	0,9	1,0	0,10	1,43
900	-0,6	-1,1	-1,3	-0,15	-2,14	-900	0,6	0,8	1,0	0,00	0,00
1000	-0,7	-1,2	-1,5	-0,10	-1,43	-1000	0,7	0,9	1,1	0,00	0,00
1100	-0,7	-1,3	-1,5	-0,20	-2,86	-1100	0,7	1,0	1,2	0,05	0,71
1200	-0,8	-1,4	-1,6	-0,20	-2,86	-1200	0,8	1,0	1,2	0,00	0,00

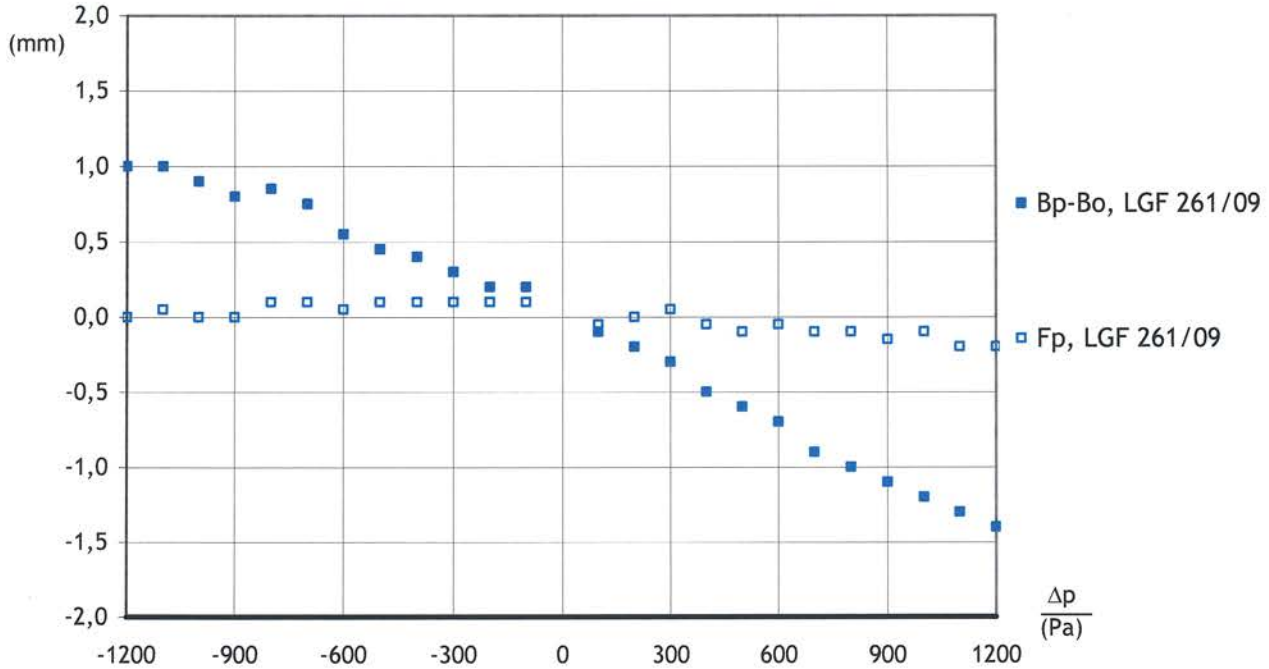

C1.1 Vrednovanje čeonog savijanja prema HRN EN 12210:2001

S obzirom na **relativno čeono savijanje**, jednokrilni otklopno-zaokretni aluminijski prozor izrađen od aluminijskih profila serije PS 50, ostakljen izolacijskim staklom debljine 26 mm (staklo float 8 mm + međuprostor punjen argonom 12 mm + staklo float 6 mm), proizvođača Soldo metali d.o.o. iz Širokog Brijega, Bosna i Hercegovina (laboratorijska oznaka uzorka LGF 261/09), može se prema HRN EN 12210:2001 svrstati u **razred C** (F_{rp} < 1/300), budući da je maksimalno relativno čeono savijanje iznosilo 1/3500.

C2. REZULTATI ISPITIVANJA OTPORNOSTI PROMJENJIVIM TLAKOM P2

Ispitivanje je provedeno s 50 impulsa promjenjivog tlaka P2 od ± 600 Pa, koji iznosi polovicu maksimalnog tlaka P1.
Nakon provedenog opterećenja na jednokrilnom otklopno-zaokretnom aluminijskom prozoru izrađenom od aluminijskih profila serije PS 50, ostakljenom izolacijskim staklom debljine 26 mm (staklo float 8 mm + međuprostor punjen argonom 12 mm + staklo float 6 mm), laboratorijske oznake uzorka LGF 261/09, nije bilo vidljivih oštećenja niti promjena u funkcionalnosti.

C3. REZULTATI SIGURNOSNOG ISPITIVANJA

Ispitivanje sigurnosti je provedeno s jednim impulsom od +1800 Pa.
Nakon provedenog opterećenja na jednokrilnom otklopno-zaokretnom aluminijskom prozoru izrađenom od aluminijskih profila serije PS 50, ostakljenom izolacijskim staklom debljine 26 mm (staklo float 8 mm + međuprostor punjen argonom 12 mm + staklo float 6 mm), laboratorijske oznake uzorka LGF 261/09, nije bilo vidljivih napuknuća na bilo kojem dijelu uzorka (staklo, okvir i okovi), niti je došlo do otvaranja prozora.

ZAKLJUČAK

S obzirom na ispitivanje **otpornosti na opterećenje vjetrom** i ponovljeno ispitivanje zrakopropusnosti nakon ispitivanja otpornosti na opterećenje vjetrom, koje pokazuje da nije došlo do povećanja vrijednosti zrakopropusnosti od 20 % u odnosu na prvo ispitivanje zrakopropusnosti, ispitani jednokrilni otklopno-zaokretni aluminijski prozor izrađen od aluminijskih profila serije PS 50, ostakljen izolacijskim staklom debljine 26 mm (staklo float 8 mm + međuprostor punjen argonom 12 mm + staklo float 6 mm), proizvođača Soldo metali d.o.o. iz Širokog Brijega, Bosna i Hercegovina (laboratorijska oznaka uzorka LGF 261/09), može se prema HRN EN 12210:2001 svrstati u **razred C3**.

D DIO: ISPITIVANJE ZVUČNE IZOLACIJE

Zadatak:	Ispitati zvučnu izolaciju jednokrilnog otklopno-zaokretnog aluminijskog prozora izrađenog od aluminijskih profila serije PS 50
Ispitano prema normi:	HRN EN ISO 140-3:1998
Datum ispitivanja:	2009-09-24

Mjerna i ispitna oprema:

- modularni analizator zvuka, tip 2260 Investigator, Bruel & Kjær, serijski broj: 2418322,
- kalibrator razine zvučnog tlaka, tip 4231, Bruel & Kjær, serijski broj: 2094668,
- termohigrometar, ROTRONIC, tip Hygroclip S, oznaka mjerila 1679, serijski broj: 23535 012,
- kondenzatorski mikrofoni, tip 4189, Bruel & Kjær, serijski broj: 2417824 i 2662954,
- predpojačala, tip ZC 0026, Bruel & Kjær, serijski broj: 2877 i 4222,
- pojačalo snage, Bruel & Kjær, tip 2716, serijski broj: 2486522,
- izvor zvuka, tip 4296, Bruel & Kjær, serijski broj: 2485310,
- rotacijski stalci za mikrofone, tip 3923, Bruel & Kjær, serijski broj: 1213978 i 2500962.

Rezultati ispitivanja:

Indeks zvučne izolacije (***R***) ispitanog uzorka prikazan je kao funkcija frekvencije tablicom i dijagramom.
Pri iskazivanju rezultata ispitivanja rabljene su sljedeće oznake:

f - središnja frekvencija terce (Hz),
R - indeks zvučne izolacije (dB),
R_W - vrednovani indeks zvučne izolacije (dB).

Izvještaj broj: 2160-252/09

Proizvođač: Soldo metali d.o.o., Fra Dominika Mandića 24b, BA-88220 Široki Brijeg, Bosna i Hercegovina
Naručitelj: Soldo metali d.o.o., Fra Dominika Mandića 24b, BA-88220 Široki Brijeg, Bosna i Hercegovina
Oznaka proizvoda: LGF 261/09, jednokrilni otklopno-zaokretni prozor izrađen od aluminijskih profila serije PS 50, ostakljen izolacijskim staklom debljine 26 mm (staklo float 8 mm + argon 12 mm + staklo float 6 mm).
Prijemna prostorija: gornja južna prostorija akustičkog laboratorija,
Predajna prostorija: gornja sjeverna prostorija akustičkog laboratorija.
Predmet ispitivanja ugradio: Ispitni laboratorij
Nadnevak ispitivanja: 2009-09-24
Površina S ispitivanog uzorka: 1,79 m^2
Temperatura zraka: 23,9 °C
Vlažnost zraka: 50,3 %
Volumen predajne prostorije: 59,9 m^3
Volumen prijemne prostorije: 55,7 m^3

Frekvencija *f* (Hz)	Terca *R* (dB)
50	11,9
63	27,6
80	24,3
100	24,9
125	26,7
160	26,5
200	23,9
250	28,9
315	29,6
400	32,4
500	33,7
630	35,8
800	38,4
1000	36,3
1250	34,6
1600	35,4
2000	33,2
2500	35,4
3150	38,9
4000	40,8
5000	41,8

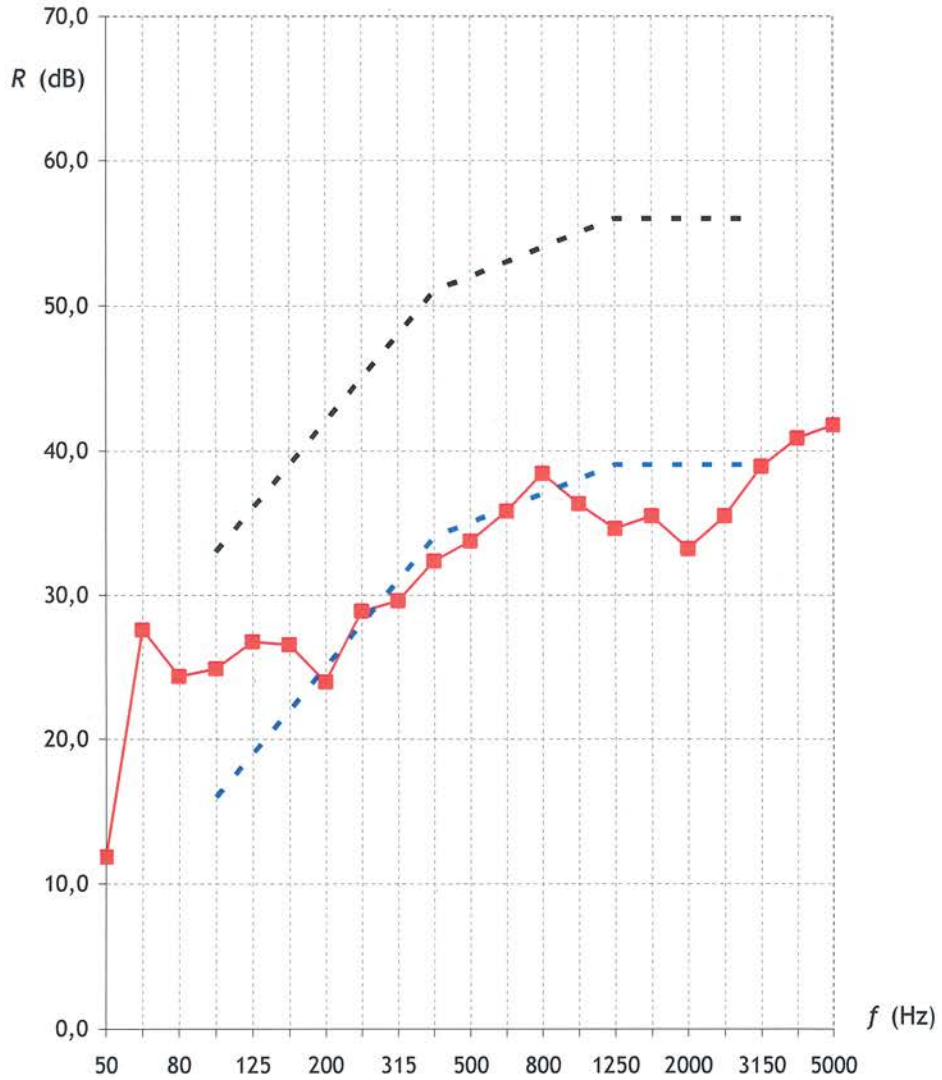

ZAKLJUČAK

Ispitani jednokrilni otklopno-zaokretni aluminijski prozor izrađen od aluminijskih profila serije PS 50, proizvođača Soldo metali d.o.o., prema HRN EN ISO 717-1:1998 ima indeks zvučne izolacije:

$$R_W\ (C;C_{tr};C_{50\text{-}5000};C_{tr,50\text{-}5000}) = 35\ (-1;\ -2;\ 0;\ -4)\ \text{dB}.$$

E DIO: ISPITIVANJE KOEFICIJENTA PROLASKA TOPLINE U_w PROZORA

Zadatak:	Ispitati koeficijent prolaza topline ***U*** cijelog prozora (aluminijskih profila krila i doprozornika i izolacijskog stakla)
Ispitano prema normi:	HRN EN ISO 8990:1998 i HRN EN ISO 12567-1:2002
Datum ispitivanja:	Ispitivanje je provedeno od 14. do 16. rujna 2009.

Mjerna oprema:
Komora sa zaštićenom vrućom komorom TK-20/45-45QM, proizvođač: LT d.o.o. - Slovenija.

SKICA I SASTAV MJERNOG SLOŽAJA

w debljina ispitivanih profila = 0,050 m
d_{sur} debljina zaštitnog panela = 0,200 m
A_{sp}: površina prozora =1,22 m ·1,47 m = 1,79 m^2
A_{sur} površina zaštitnog panela = 3,01 m^2
A = 1,79 m^2
L duljina opsega prozora = 5,38 m
računske emisivnosti:
- zaslona: $\varepsilon_b = 0{,}89$
- uzorka (prozora): $\varepsilon_{sp} = 0{,}89$
- zaštitnog panela: $\varepsilon_{sur} = 0{,}89$

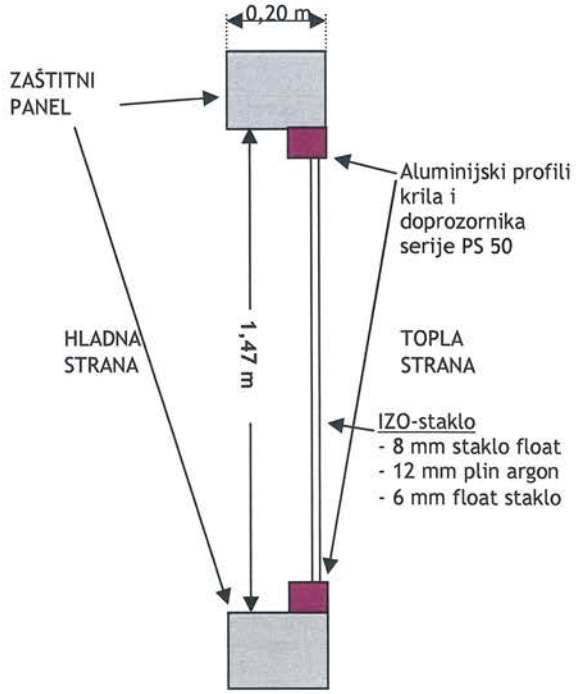

Skica mjernog složaja

Mjerna oprema:
Komora sa zaštićenom vrućom komorom TK-20/45-45QM, proizvođač: LT d.o.o. - Slovenija.

DIJAGRAMI S REZULTATIMA UMJERAVANJA

Ukupni površinski toplinski otpor $R_{s,t}$

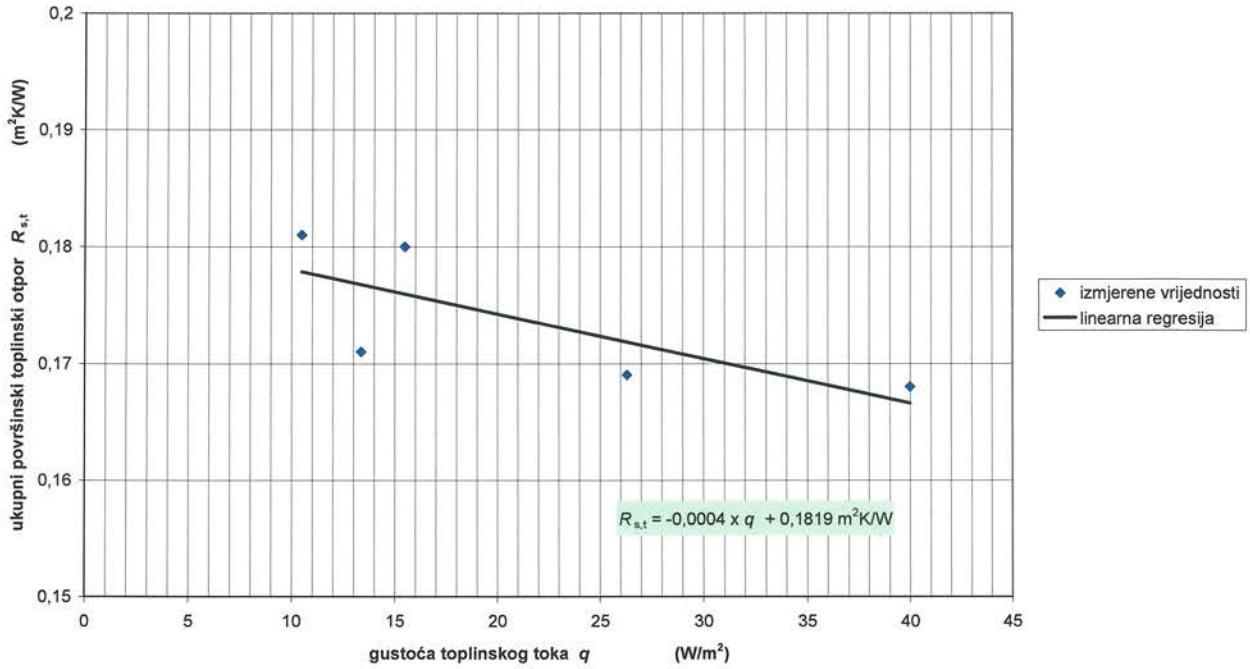

toplinski otpor zaštitnog panela

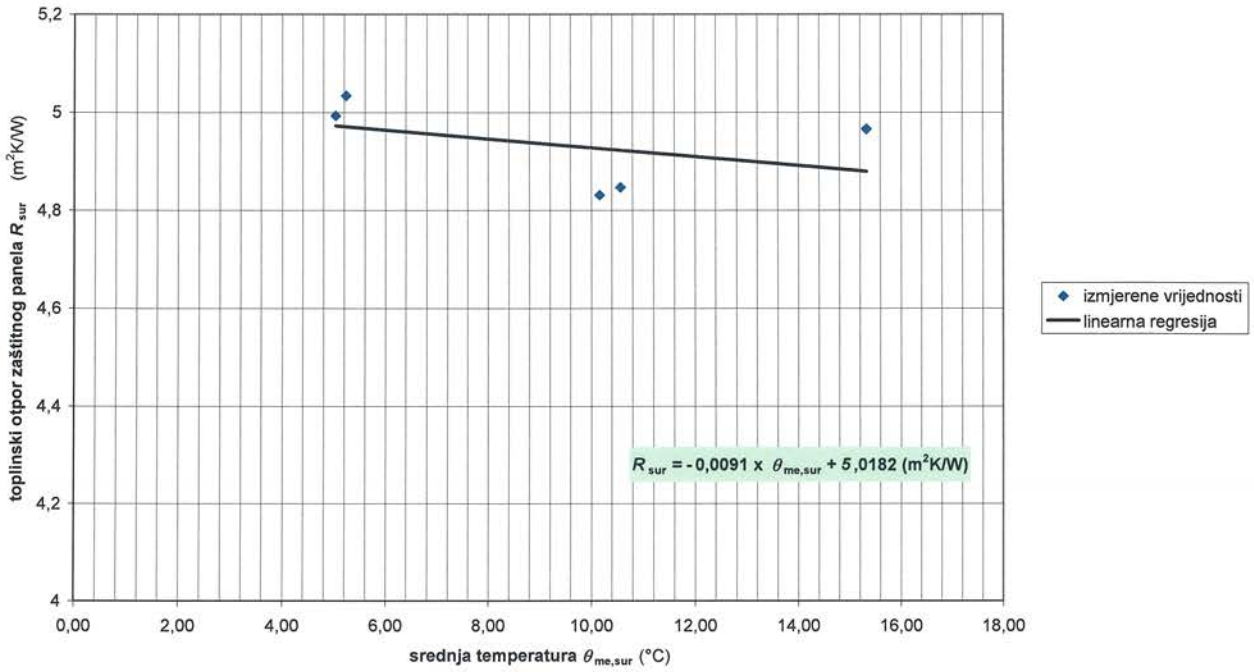

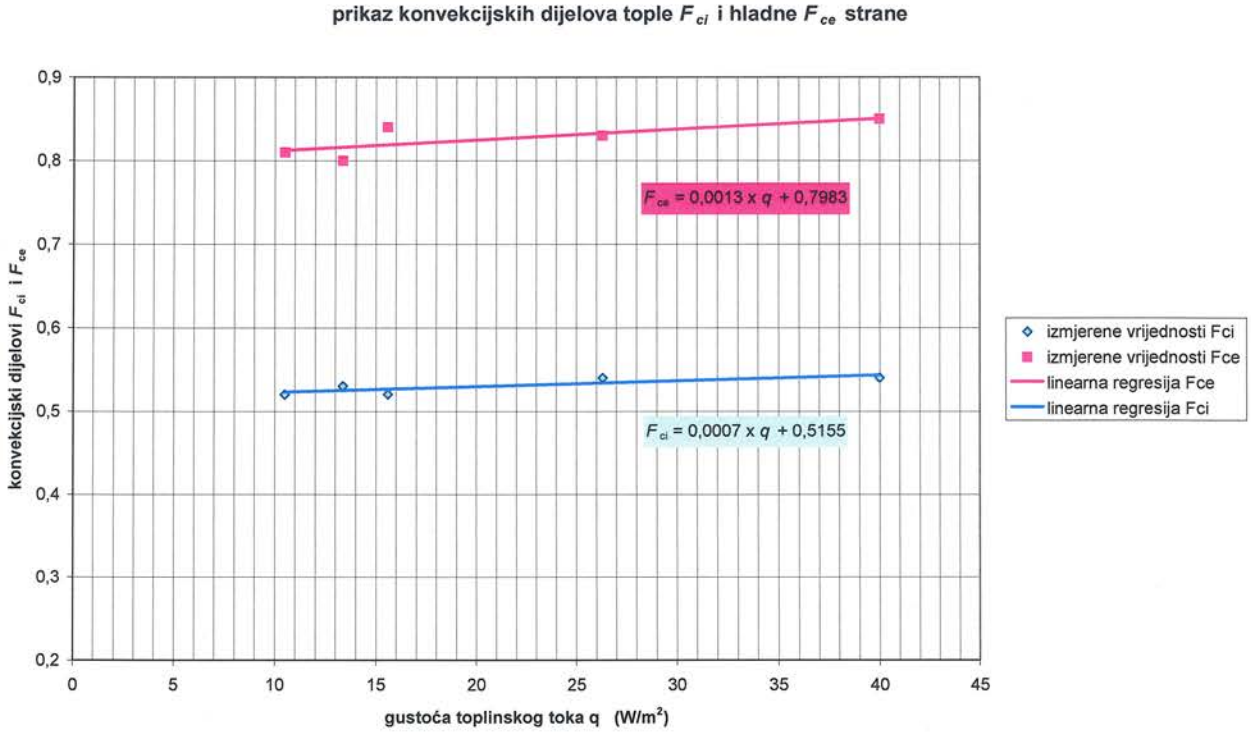

REZULTATI ISPITIVANJA KOEFICIJENTA PROLASKA TOPLINE PROZORA U_W

temperature hladne strane:		jedinica	vrijednost
θ_{ce}	(zrak)	°C	0,50
$\theta_{se,b}$	(zaslon)	°C	1,00
$\theta_{se,p}$	(rub zaštitnog panela)	°C	1,24
$\theta_{se,sur}$	(zaštitni panel)	°C	0,60
temperature tople strane:			
θ_{ci}	(zrak)	°C	20,41
$\theta_{si,b}$	(zaslon)	°C	17,92
$\theta_{si,p}$	(rub zaštitnog panela)	°C	12,10
$\theta_{si,sur}$	(zaštitni panel)	°C	19,36
Φ_{in}	ukupna ulazna snaga	W	155,6
v_i	brzina toka zraka topla strana	m/s	0,2
v_e	brzina toka zraka hladna strana	m/s	1,5

IZRAČUN KOEFICIJENTA PROLAZA TOPLINE PROZORA		jedinica	vrijednost
$\theta_{me,sur}$	(srednja temperatura zaštitni panel)	°C	9,98
R_{sur}		$m^2 \cdot K/W$	4,927
λ_{sur}		W/(K·m)	0,041
ψ_{ed}		W/(K·m)	0,0205
$\Delta\theta_{s,sur}$	(temperaturna razlika zaštitni panel)	K	18,76
$\Delta\theta_c$	(temperaturna razlika zrak)	K	19,91
Φ_{in}	(ulazna snaga hot box)	W	155,6
Φ_{sur}	(zaštitni panel toplinski tok)	W	11,45
Φ_{ed}	(rubni dio toplinski tok)	W	2,20
q_t	(gustoća toplinskog toka kroz ispunu i profile prozora)	W/m^2	77,61
F_{ci}	(konvekcijski dio-topli)		0,244
F_{ce}	(konvekcijski dio-hladni)		0,912
$R_{s,t}$	(ukupni površinski otpor)	$m^2 \cdot K/W$	0,167
θ_{ri}	(temperatura zračenja-topla)	°C	17,59
θ_{re}	(temperatura zračenja-hladna)	°C	2,96
θ_{ni}	(temperatura zraka-topla)	°C	18,28
θ_{ne}	(temperatura zraka-hladna)	°C	0,56
$\Delta\theta_n$	(razlika temperature zraka)	K	17,71
U_m	**(izmj. koeficijent prol. topline prozora)**	**$W/(m^2 \cdot K)$**	**4,38**

U_{st} (normirani koeficijent prolaska topline prozora) = 4,3$\underline{8}$ $W/(m^2 \cdot K)$

ZAKLJUČAK

Ispitani jednokrilni otklopno zaokretni aluminijski prozor izrađen je iz aluminijskih profila serije PS 50, ostakljen IZO staklom sastava: 8 mm staklo float + 12 mm plin argon + 6 mm staklo float, proizvođača Soldo metali d.o.o. (laboratorijska oznaka uzorka LGF 261/09), ima koeficijent prolaska topline:

$$U_W = 4{,}4\ W/(m^2 \cdot K)$$

Profili

Kod Codice *Code*	Presjek Sezione *Cross Section*	Težina Peso *Weight* *Kg/m*	Perimetar Perimetro Perimeter mm	Vidljiva površina Sup. in Vista Exposed surface *mm*	Jx *cm⁴*	Wx *cm³*	Jy *cm⁴*	Wy *cm³*
PS15017	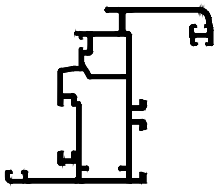	1.131	577.94	121	17.40	5.90	6.90	2.70
PS15018	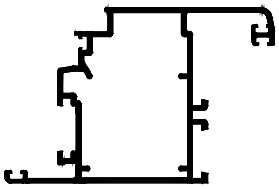	1.395	650.7	153.0	24.39	8.31	25.91	5.75
PS15036		2.281	980.6	310.0	34.72	13.09	194.29	23.47
PS15063	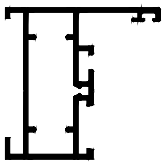	0.874	447.5	84.0	10.87	3.90	5.04	1.60
PS15065	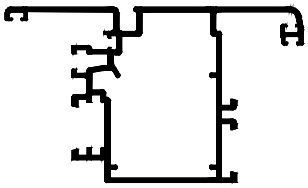	1.603	754.2	195.0	25.20	7.23	34.39	6.89
PS15019	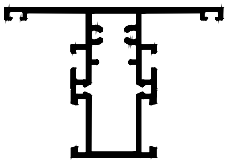	1.114	544.4	108.0	12.28	4.01	8.67	2.41
PS15035		2.216	921.8	284.0	32.03	11.50	175.51	21.94
PS15064	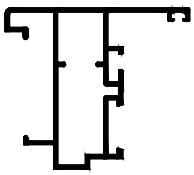	0.972	490.2	88.0	12.37	3.82	7.05	2.06

Profili

Kod Codice *Code*	Presjek Sezione *Cross Section*	Težina Peso *Weight* *Kg/m*	Perimetar Perimetro Perimeter mm	Vidljiva površina Sup. in Vista Exposed surface *mm*	Jx *cm⁴*	Wx *cm³*	Jy *cm⁴*	Wy *cm³*
PS15072	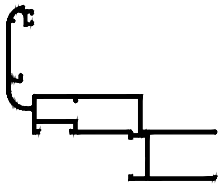	1.412	654.0	125.0	133.83	21.82	44.29	9.32
PS15073	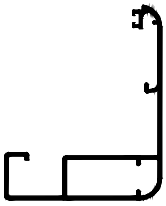	1.015	505.1	157.0	32.16	8.41	8.4	2.53
PS15074	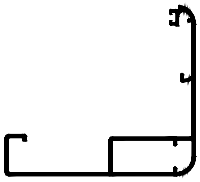	1.131	551.1	101.5	32.01	7.64	10.82	3.12
PS15037	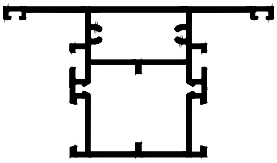	1.376	677.8	142.0	15.63	5.24	20.39	4.58
PS15066	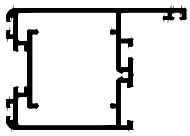	1.209	594.2	180.0	15.70	5.76	20.66	4.59
PS15067		0.292	166.5	67.0	-	-	-	-
PS15020	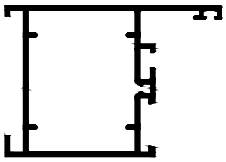	1.118	531.0	125.0	15.34	5.63	16.26	3.95
PS15069		0.391	220.4	57.7				

Profili

Kod Codice *Code*	Presjek Sezione *Cross Section*	Težina Peso *Weight* *Kg/m*	Perimetar Perimetro Perimeter mm	Vidljiva površina Sup. in Vista Exposed surface *mm*	Jx *cm⁴*	Wx *cm³*	Jy *cm⁴*	Wy *cm³*
PS15038	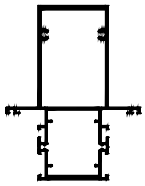	2.685	1017.0	289.0	159.38	25.92	44.17	9.55
PS15070	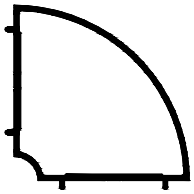	1.034	414.2	103.0	16.09	4.73	16.09	4.73
PS15068		0.439	210.0	25.0	-	-	-	-
PS15071		0.778	260.7	73.0	-	-	-	-
PS15075	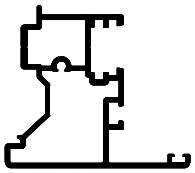	1.068	676.38	103.0	12.81	4.24	8.38	2.31
PS15039	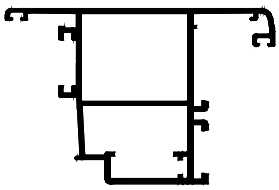	1.469	676.38	156.0	22.97	6.82	24.89	5.46
PS15080	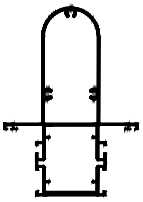	2.498	676.38	154.0	36.31	7.85	141.93	18.83
PS15117	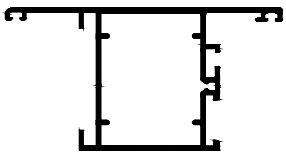	1.248	406.9	156.2				

Profili

Kod Codice *Code*	Presjek Sezione *Cross Section*	Težina Peso *Weight* *Kg/m*	Perimetar Perimetro Perimeter mm	Vidljiva površina Sup. in Vista Exposed surface *mm*	Jx *cm⁴*	Wx *cm³*	Jy *cm⁴*	Wy *cm³*
PS12593		0.292	216.5	111.4	-	-	-	-
PS15603		0.178	0.178	24.0	-	-	-	-
PR50550		0.158	49.06	14.5	-	-	-	-
PR58543		0.211	139.8	56.5	-	-	-	-
PS15601		0.269	131.2	27.1	-	-	-	-
PS15098		0.605	213.4	92.3	-	-	-	-
PS20002		0.983	318.3	206.0	-	-	-	-
PS14718		0.763	267.5	192.0	-	-	-	-

Profili

Kod Codice *Code*	Presjek Sezione *Cross Section*	Težina Peso *Weight* *Kg/m*	Perimetar Perimetro Perimeter mm	Vidljiva površina Sup. in Vista Exposed surface *mm*	Jx *cm⁴*	Wx *cm³*	Jy *cm⁴*	Wy *cm³*
PR50553		0.258	151.12	31.1				
PR50554		0.260	151.84	32.1				
PR50555		0.248	146.01	28.8				
PR50556	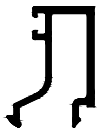	0.266	154.02	35.1				
PR50557		0.255	148.35	31.88				
PR50558	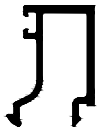	0.271	155.47	37.1				
PR50559		0.259	149.81	33.88				
PR50560	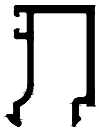	0.275	156.92	39.1				

Profili

Kod Codice *Code*	Presjek Sezione *Cross Section*	Težina Peso *Weight* *Kg/m*	Perimetar Perimetro Perimeter mm	Vidljiva površina Sup. in Vista Exposed surface *mm*	Jx *cm⁴*	Wx *cm³*	Jy *cm⁴*	Wy *cm³*
PR50561		0.263	151.26	35.88				
PR50562	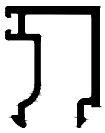	0.298	170.22	42.1				
PR50563	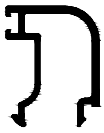	0.287	164.55	38.88				
PR50564	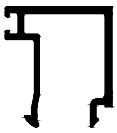	0.306	173.09	45.1				
PR50565	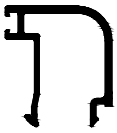	0.294	167.42	41.88				
PR50566	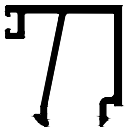	0.322	182.16	47.1				
PR50567	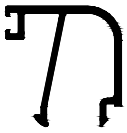	0.301	176.49	43.88				
PR50568	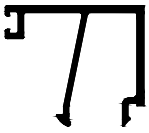	0.342	192.16	52.1				

Profili

Kod Codice *Code*	Presjek Sezione *Cross Section*	Težina Peso *Weight* *Kg/m*	Perimetar Perimetro Perimeter mm	Vidljiva površina Sup. in Vista Exposed surface *mm*	Jx *cm⁴*	Wx *cm³*	Jy *cm⁴*	Wy *cm³*
PR50569	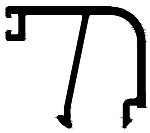	0.330	176.49	48.88				
PR50570	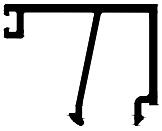	0.354	198.16	55.1				
PR50571	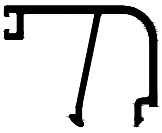	0.341	192.49	51.88				
PR50572	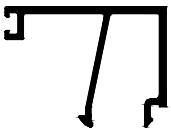	0.362	202.16	57.1				
PR50573	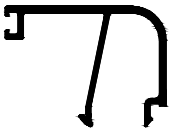	0.350	196.49	53.88				
PR50574	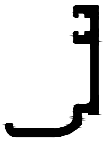	0.211	104.50	26.60				
PR50576		0.218	103.56	27.10				
TR50202		0.713	140.00	140.00				

Profili kliznog sistema E560S unutar sistema E50

Kod Codice *Code*	Presjek Sezione *Cross Section*	Težina Peso *Weight* *Kg/m*	Perimetar Perimetro Perimeter mm	Vidljiva površina Sup. in Vista Exposed surface *mm*	Jx *cm⁴*	Wx *cm³*	Jy *cm⁴*	Wy *cm³*
PS15100	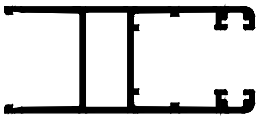	0.843	419.6	144.0				
PS15103	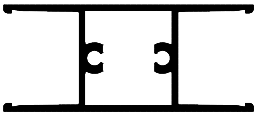	0.825	402.7	132.0				
PS15105	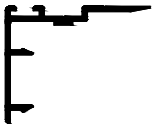	0.323	177.5	32.0				
PS15106		0.281	142.0	70.7				
PS15111	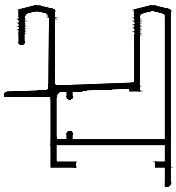	1.000	327.28	149.86				

Profili okvira

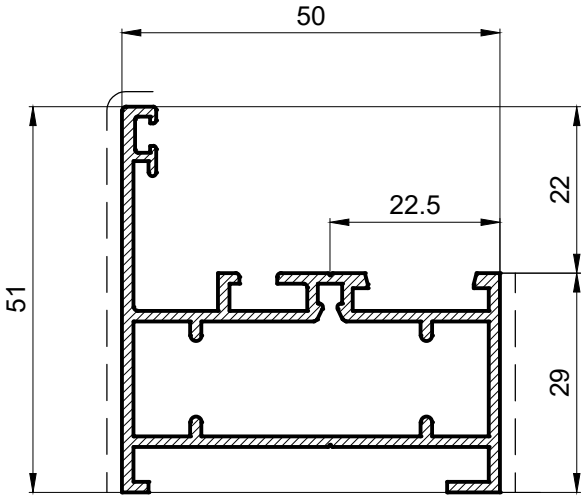

PS 15063 0.874 Kg/m

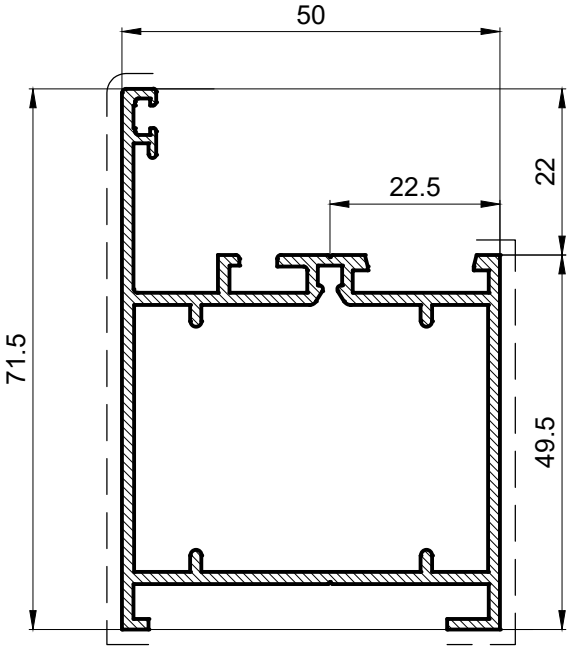

PS 15020 1.118 Kg/m

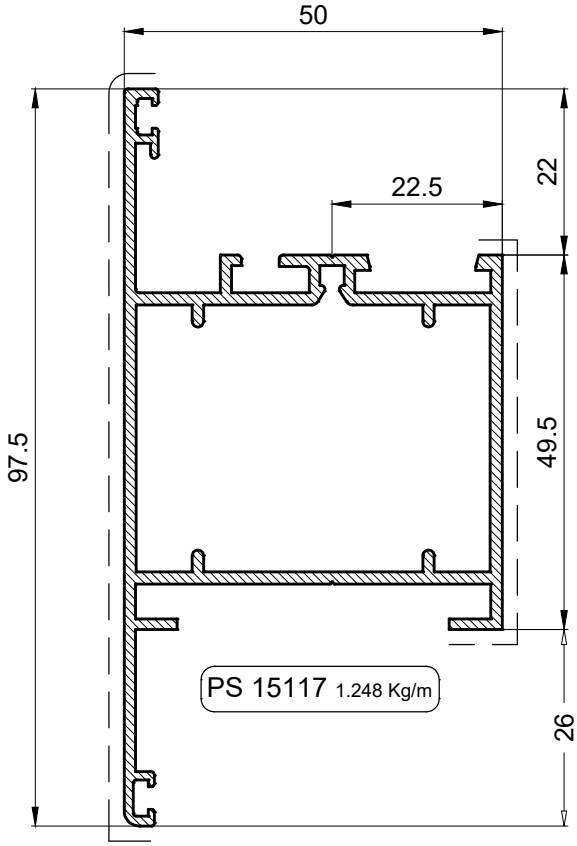

PS 15117 1.248 Kg/m

Profil praga

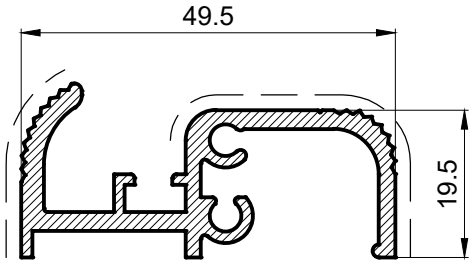

PS15071 0.778 Kg/m

PODACI O OVOME KATALOGU ČISTO SU INDIKATIVNI.FIRMA ZADRŽAVA PRAVO IZMJENA TEHNIČKE PRIRODE BEZ PRETHODNOG OBAVJEŠTENJA.

Profili ojačane prečke

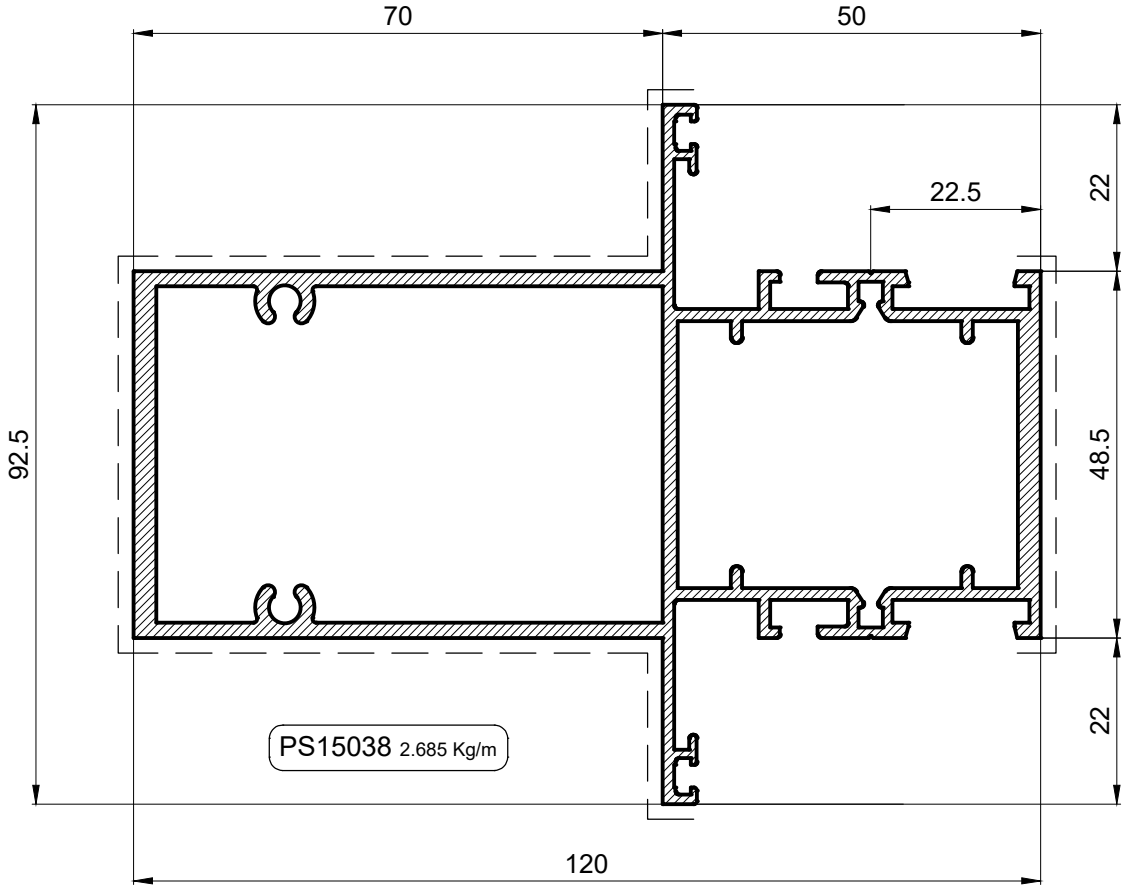

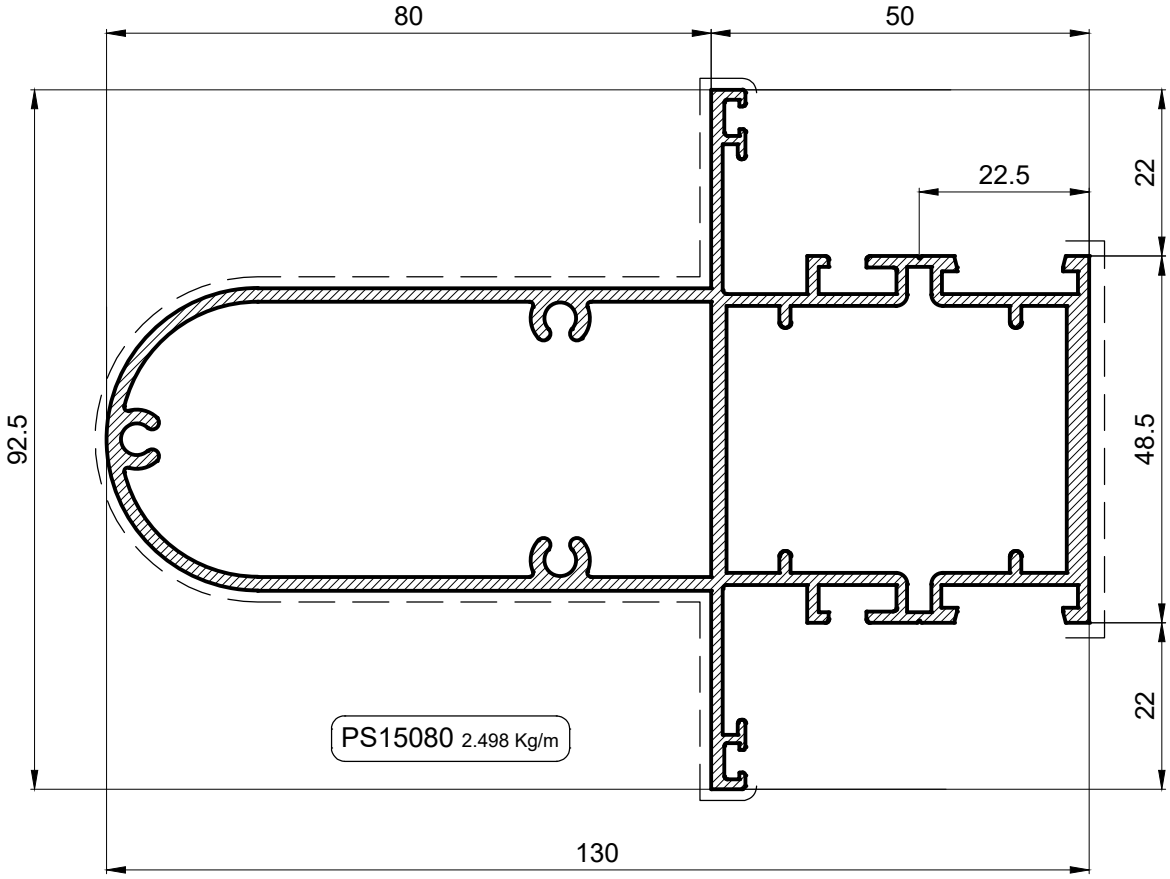

Profili prečke

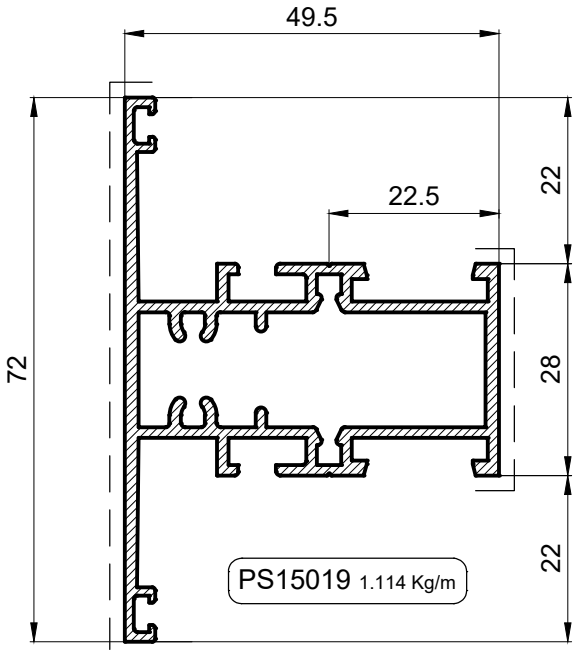

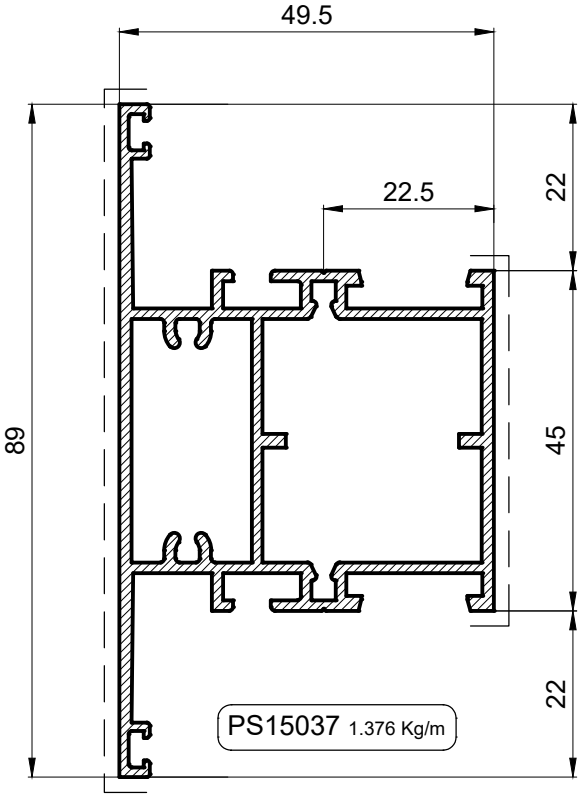

Profili prečke i parapeta

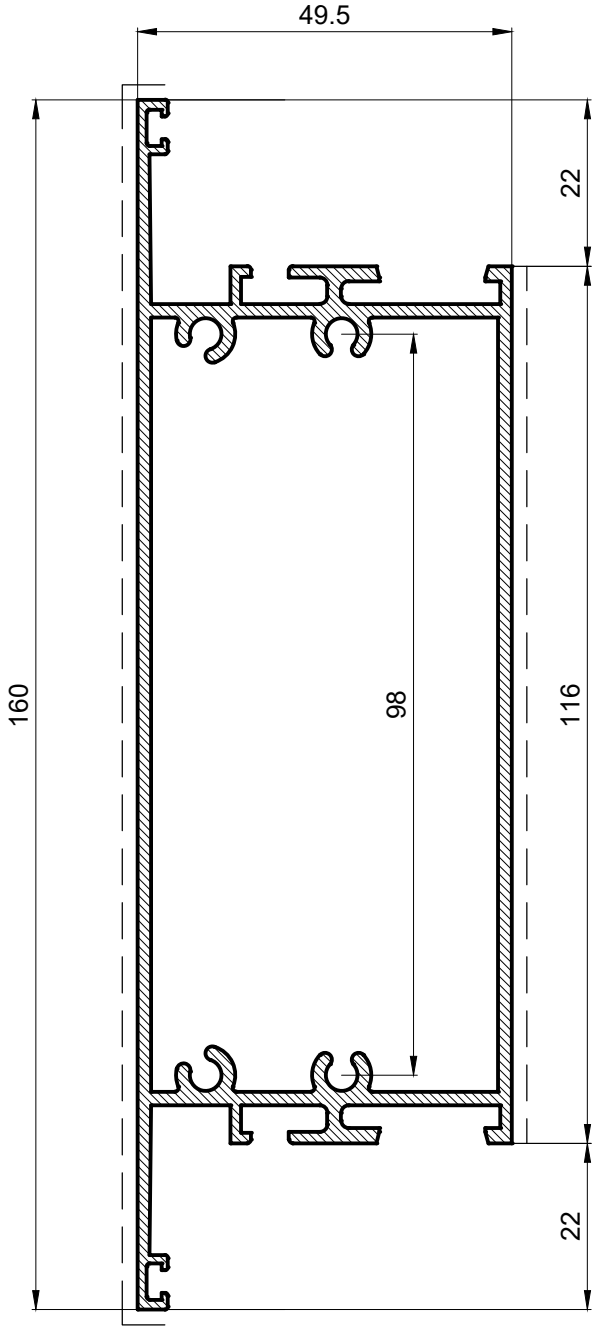

PS15035 2.216 Kg/m

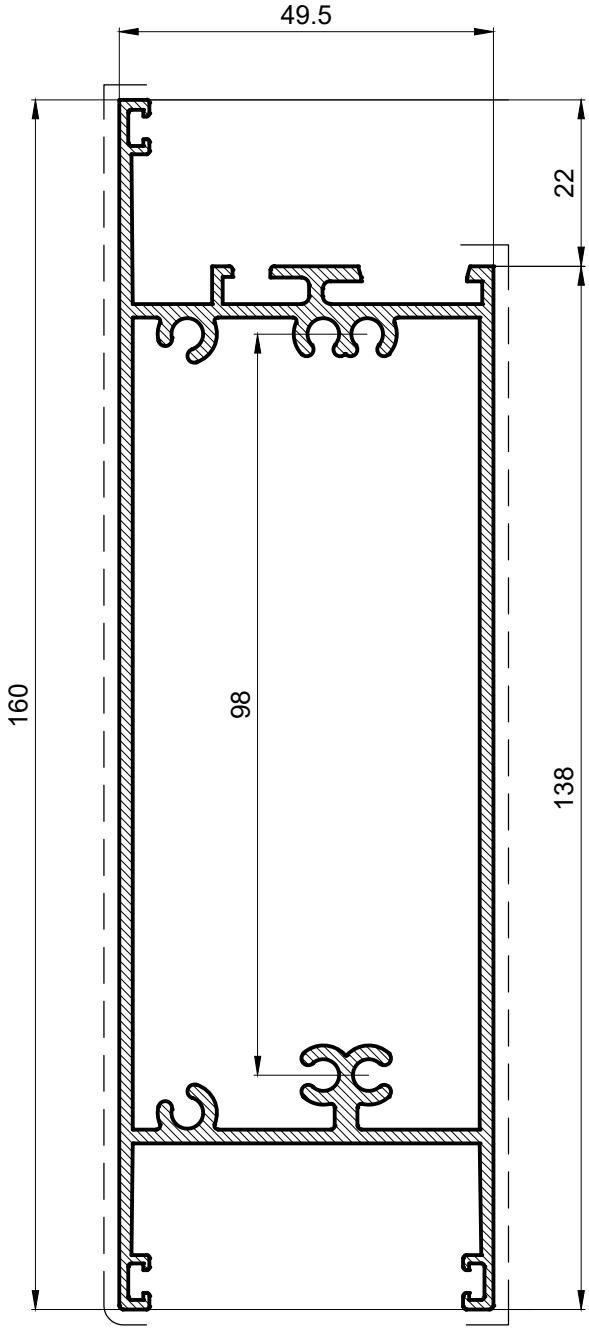

PS15036 2.281 Kg/m

Profil podparapeta

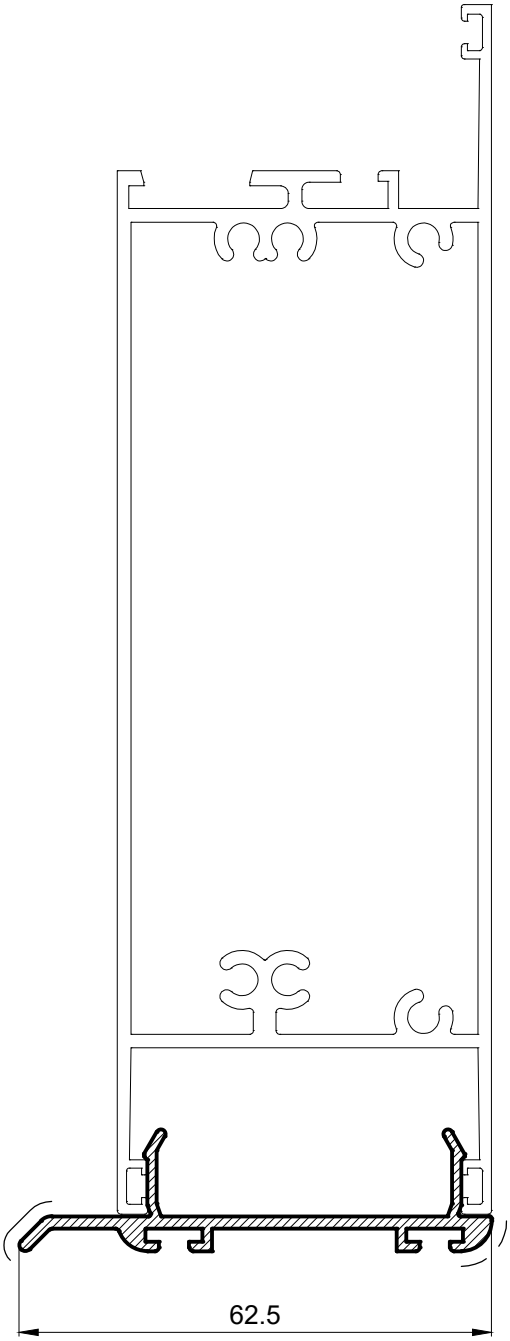

PS15068 0.439 Kg/m

Profili krila - Unutarnje otvaranje

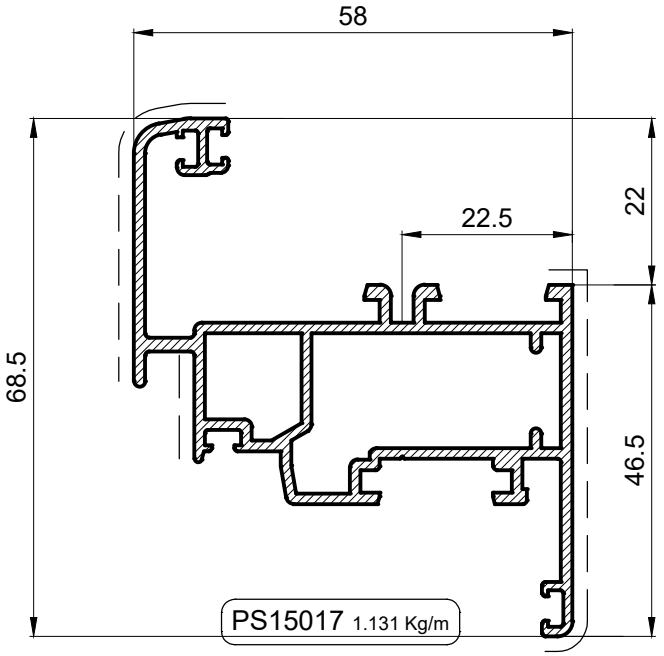

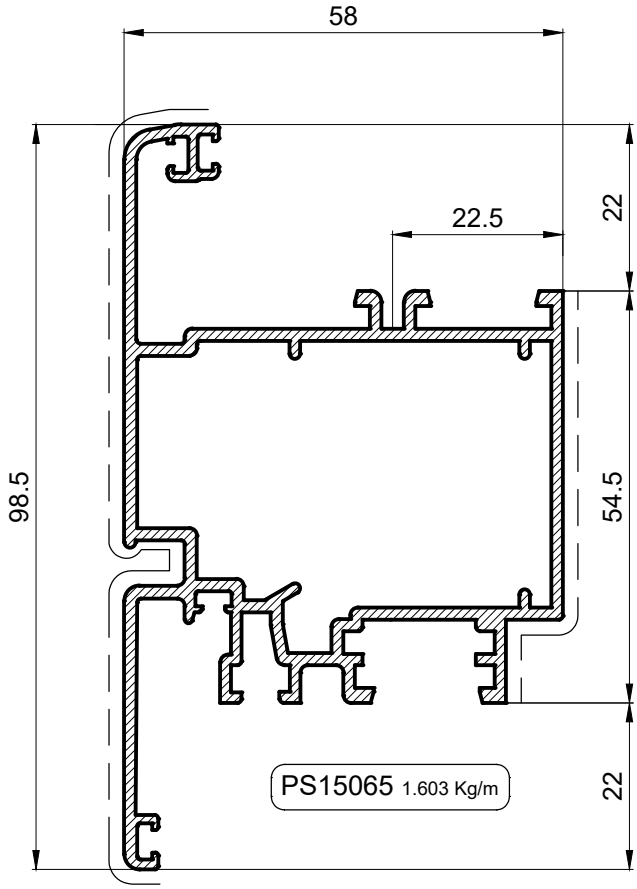

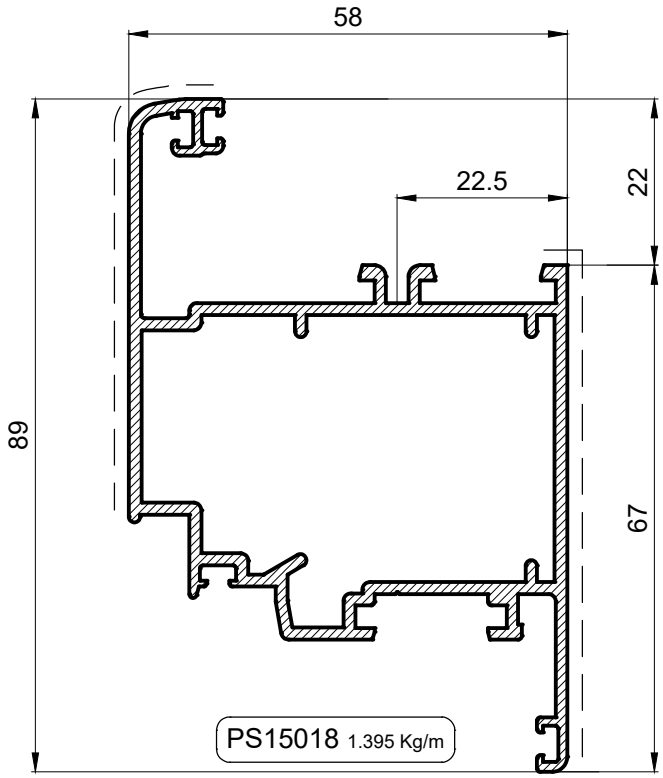

Centralni profil štulpa

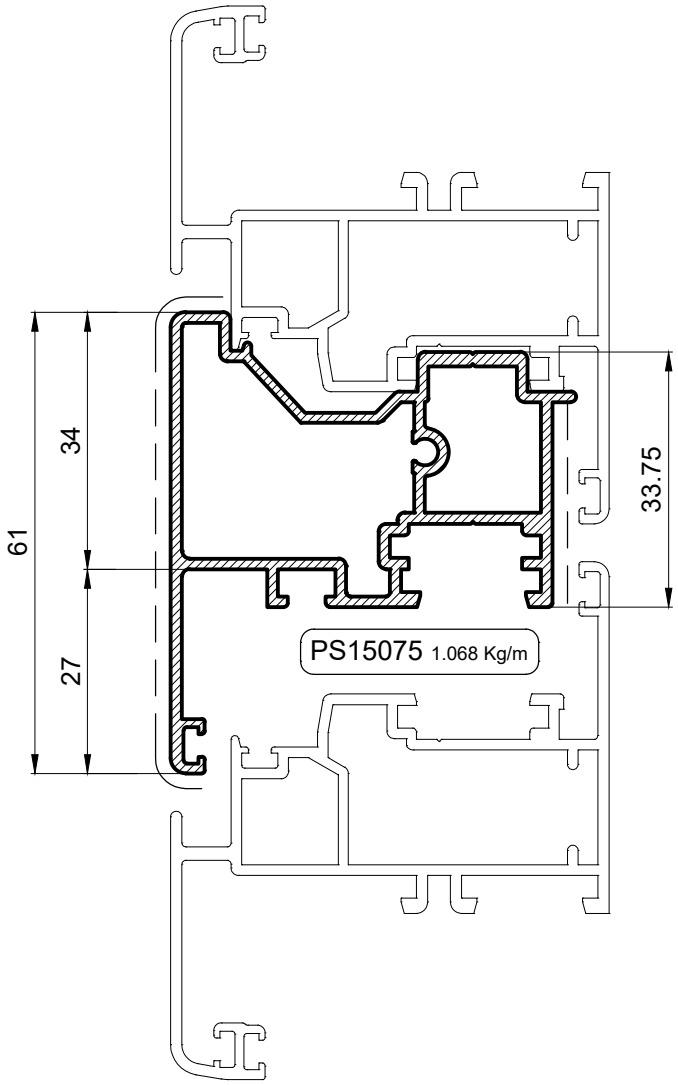

Profil mimokretnih vrata i zaklopne lajsne

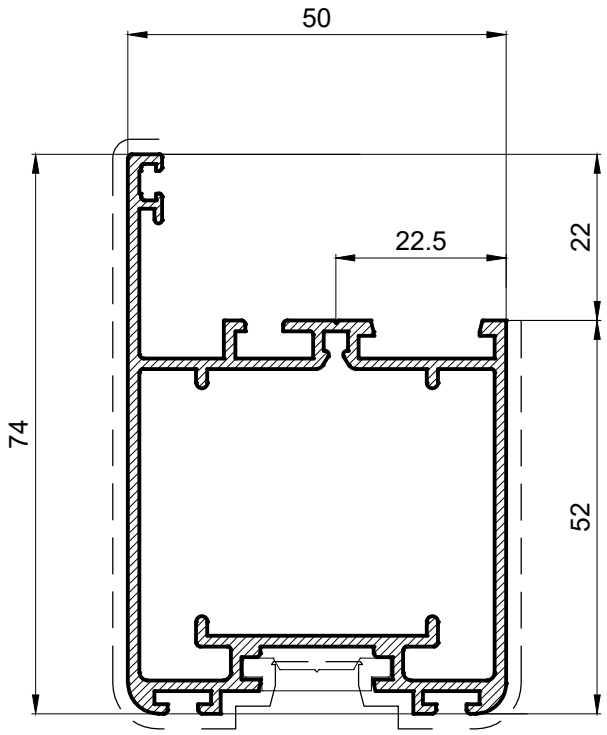

PS15066 1.209 Kg/m

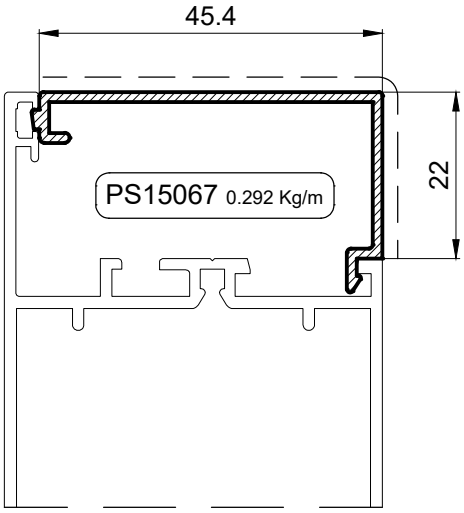

PS15067 0.292 Kg/m

Profili obuhvatnog okvira

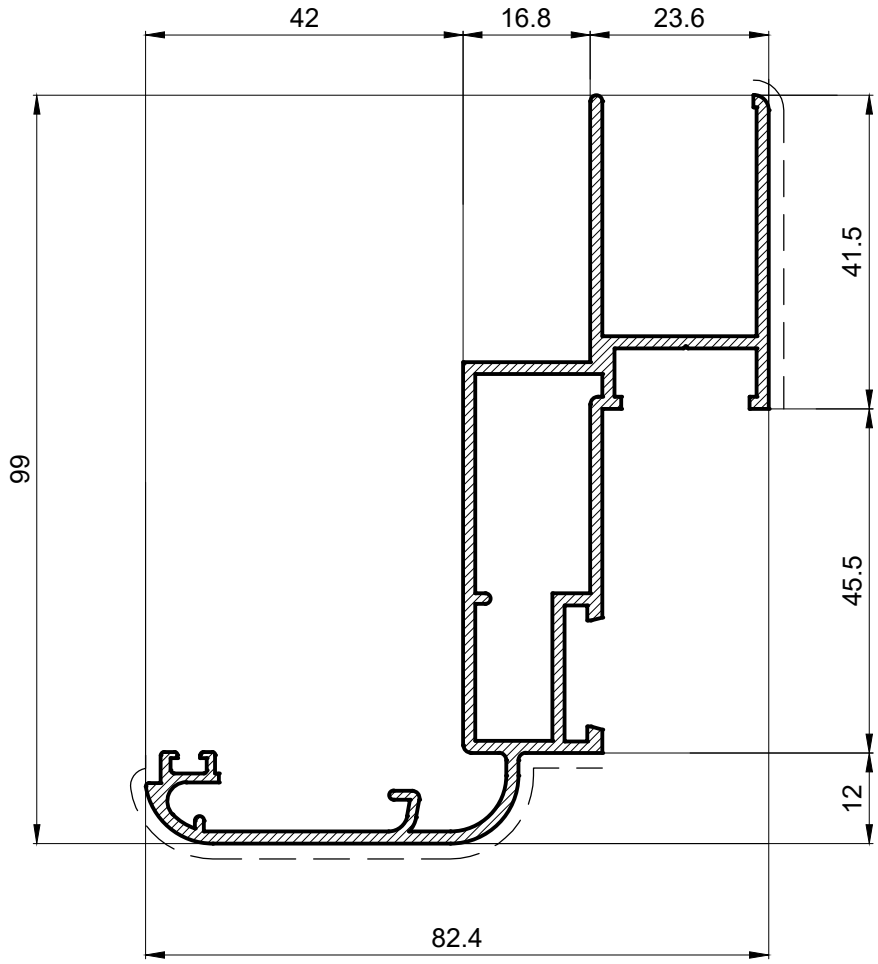

PS15072 1.412 Kg/m

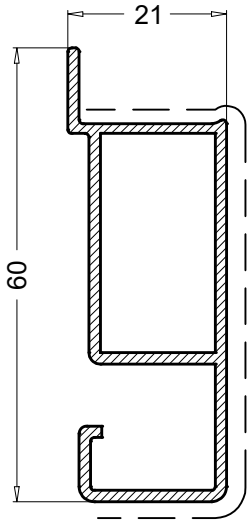

PS15098 0.605 Kg/m

Profili obuhvatnog okvira i lamele

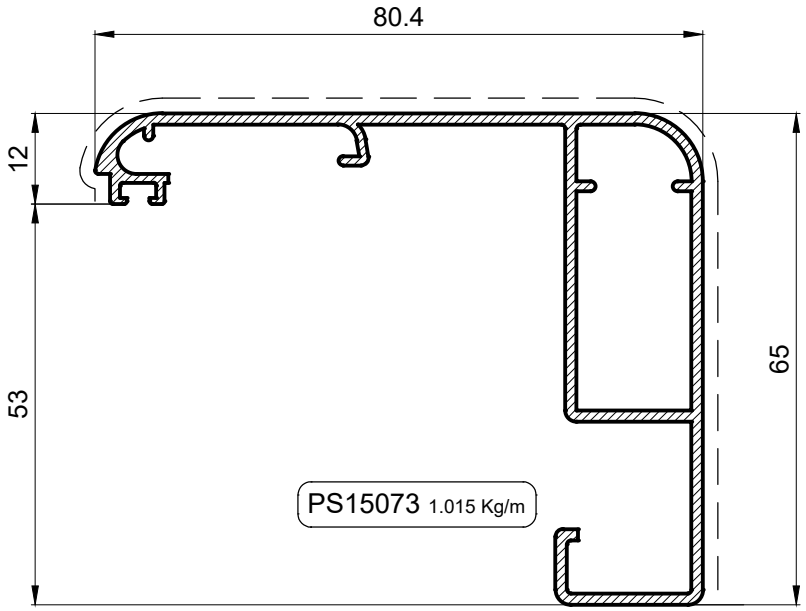

PS15073 1.015 Kg/m

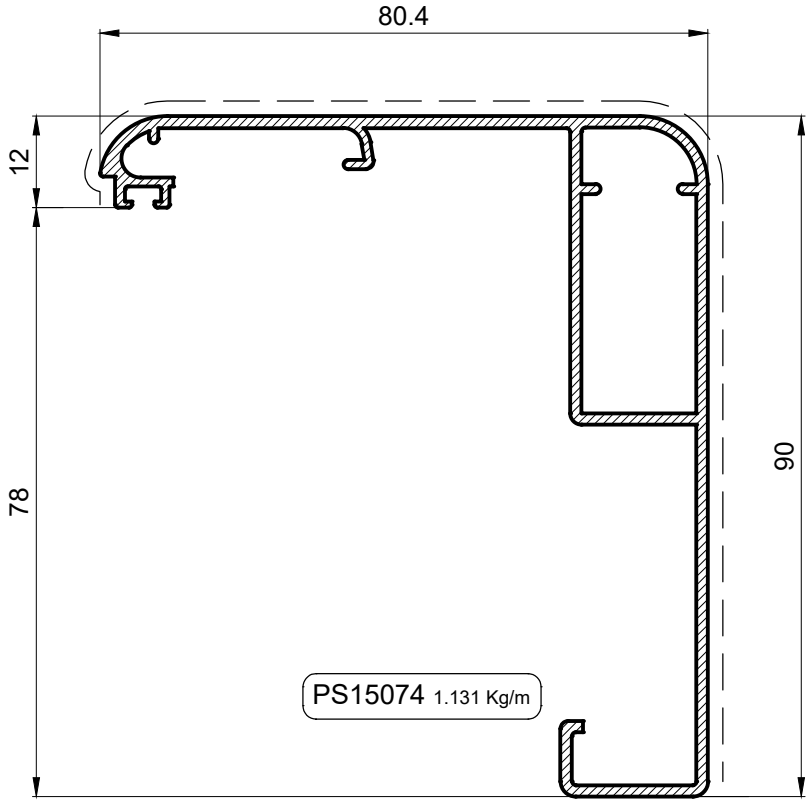

PS15074 1.131 Kg/m

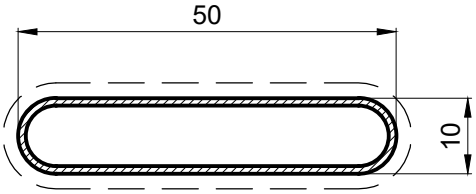

PS12593 0.292 Kg/m

Profil za fiksnu lamelu

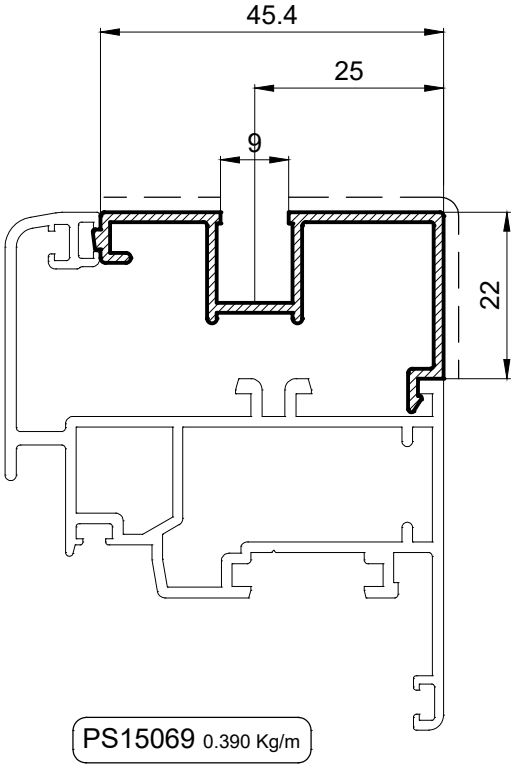

PODACI O OVOME KATALOGU ČISTO SU INDIKATIVNI.FIRMA ZADRŽAVA PRAVO IZMJENA TEHNIČKE PRIRODE BEZ PRETHODNOG OBAVJEŠTENJA.

Profil krila - Vanjsko otvaranje

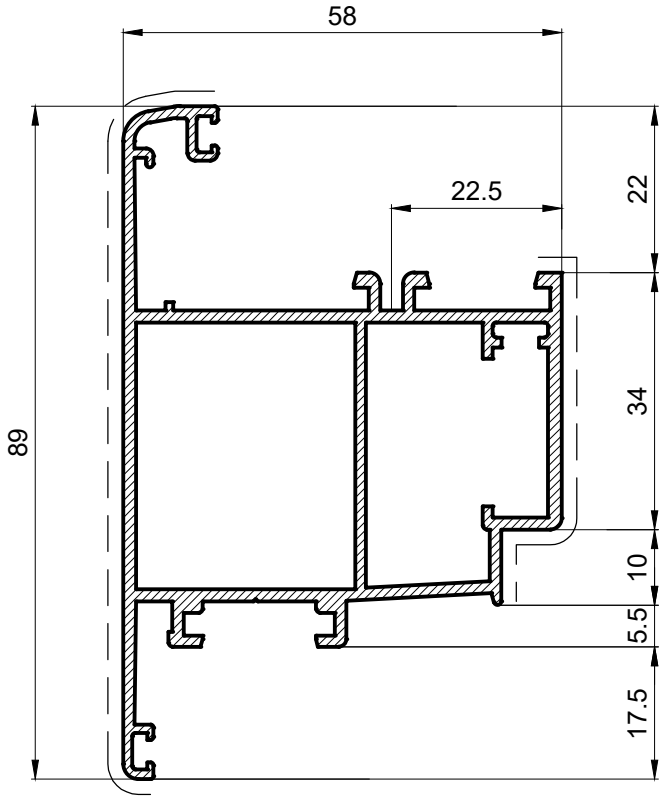

PS15039 1.469 Kg/m

Okretni profil

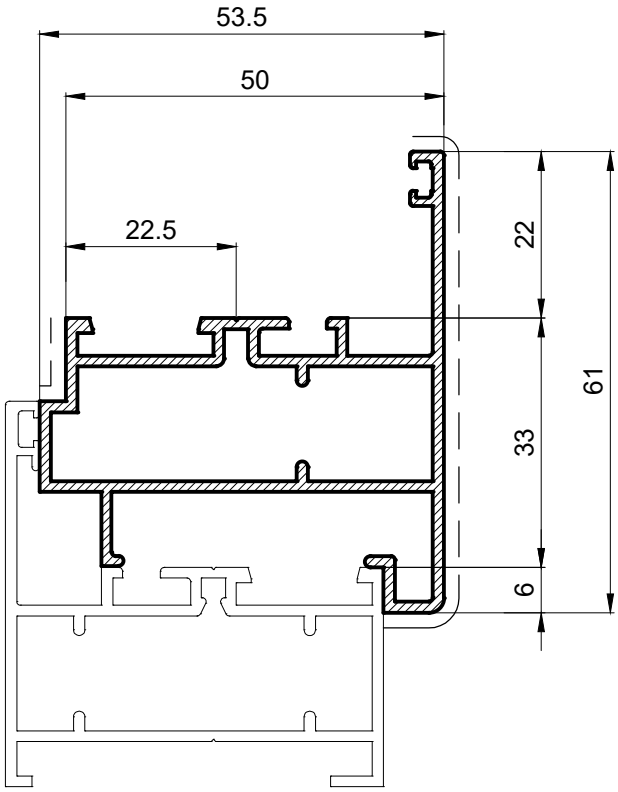

PS15064 0.972 Kg/m

Dodatni profili

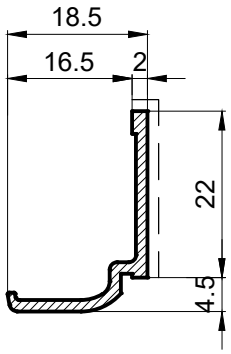

PS15603 0.178 Kg/m

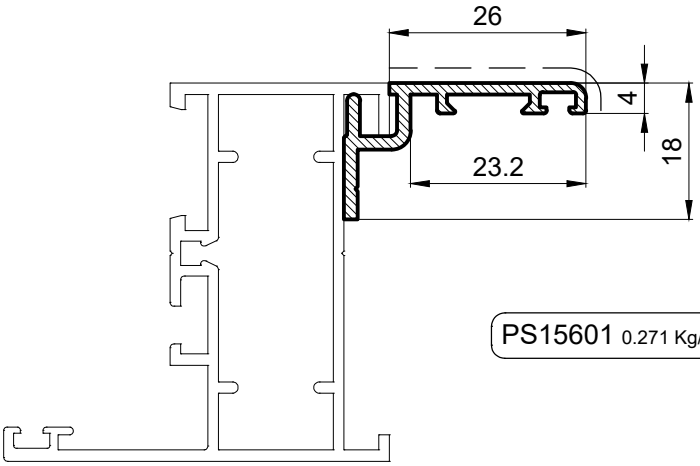

PS15601 0.271 Kg/m

Kutni profil 90°

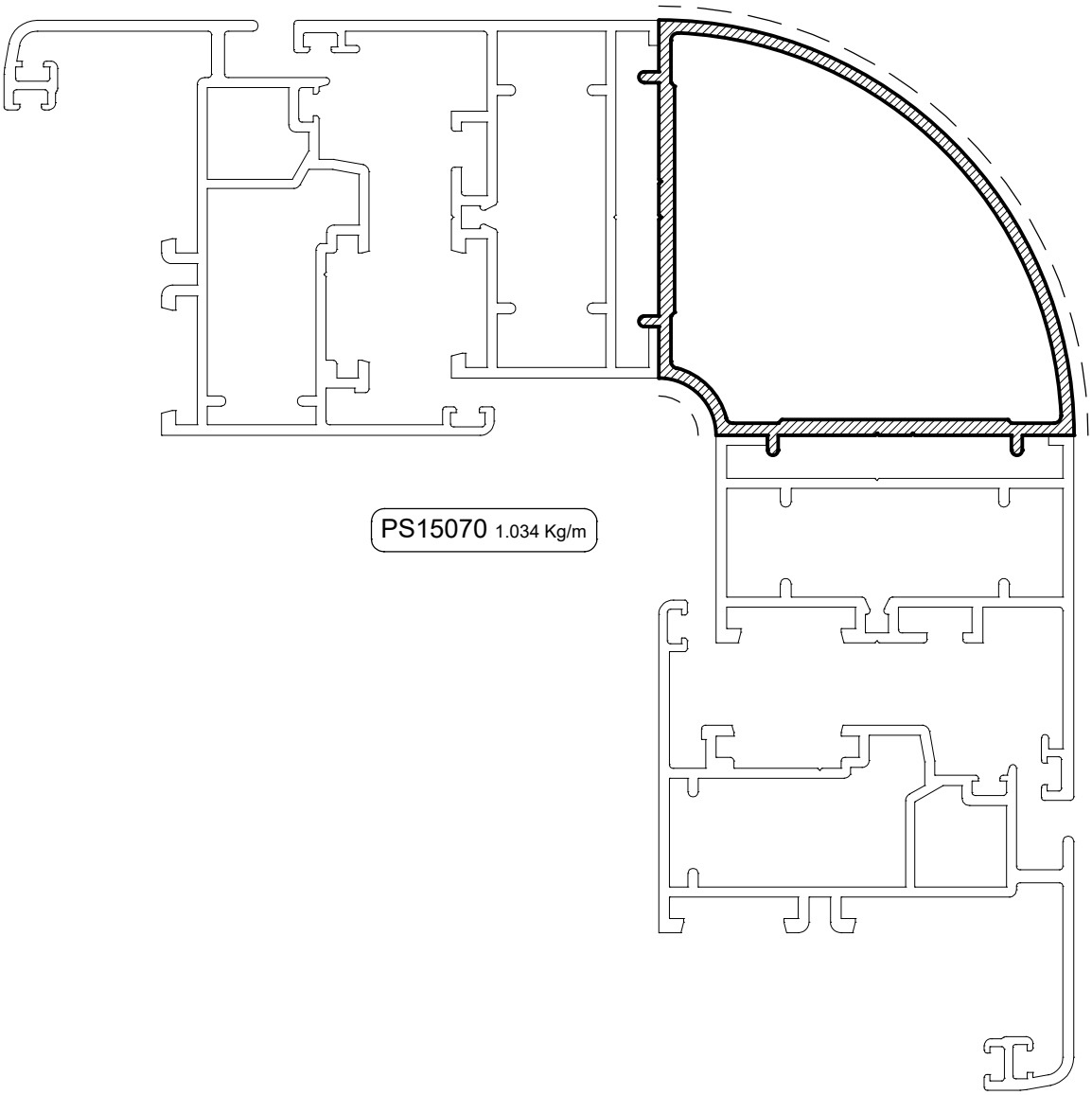

Dodatni profili

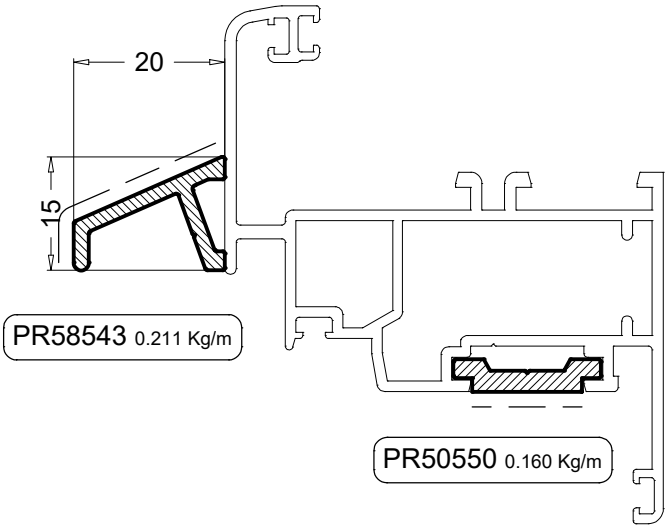

PR58543 0.211 Kg/m

PR50550 0.160 Kg/m

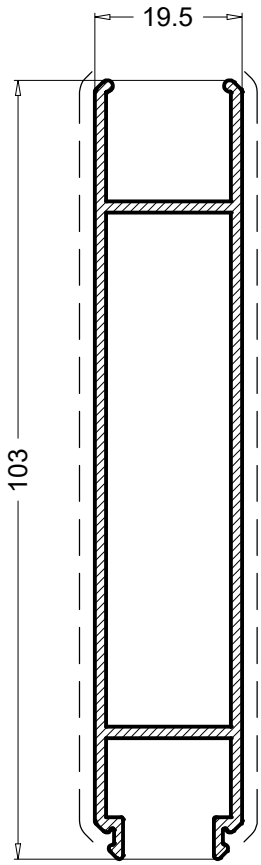

PS20002 0.983 Kg/m

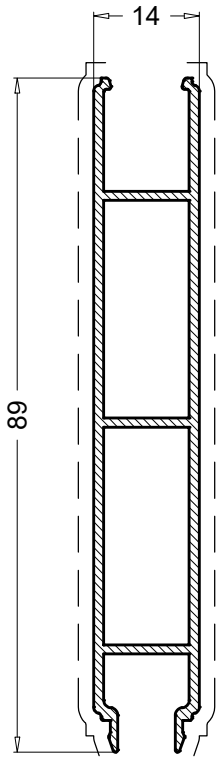

PS14718 0.763 Kg/m

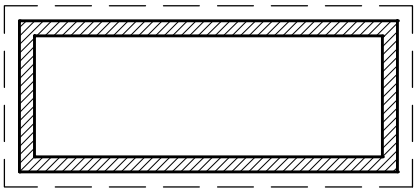

TR50202 0.713 Kg/m

Profili lajsne

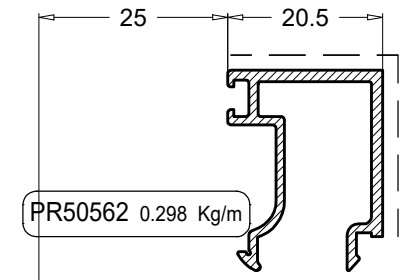

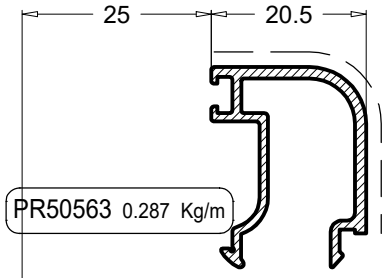

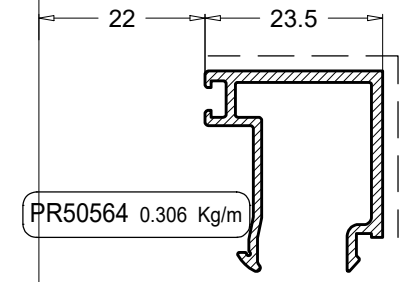

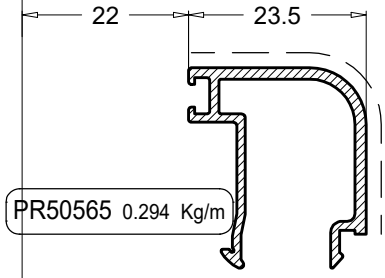

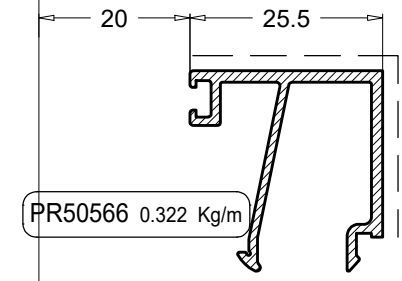

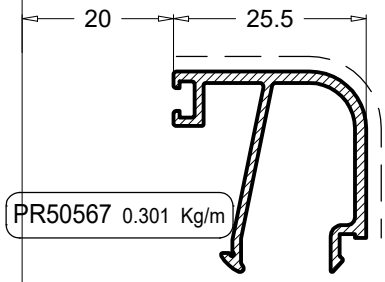

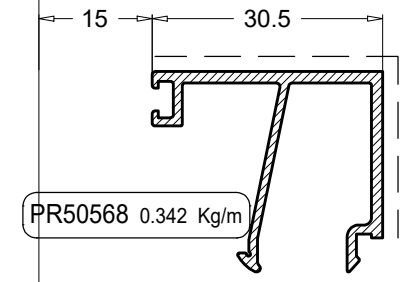

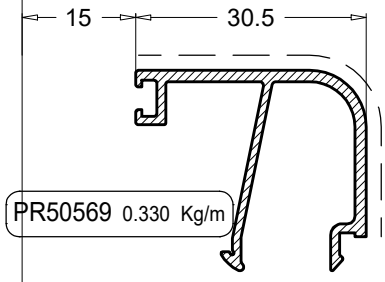

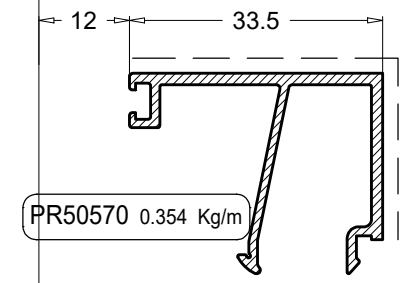

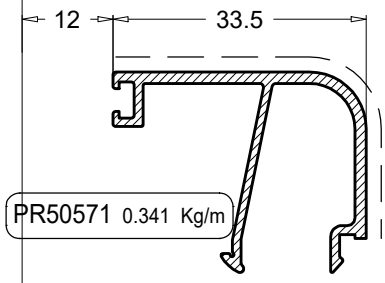

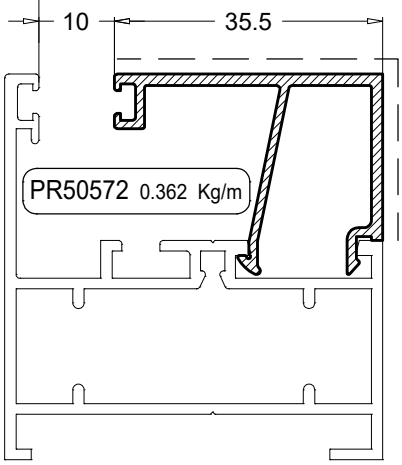

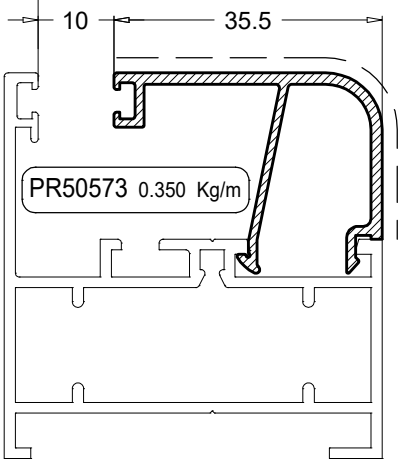

Profili lajsne

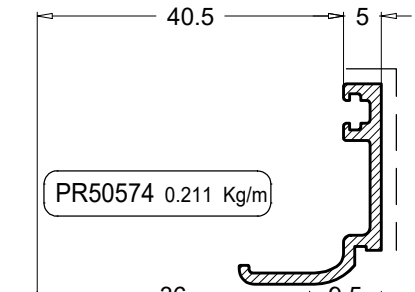

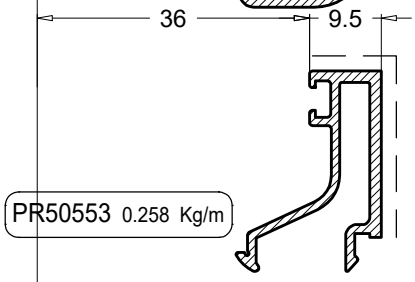

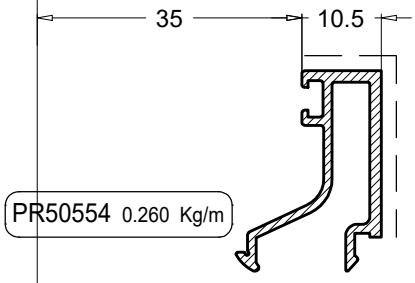

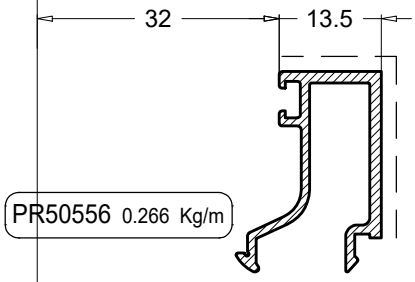

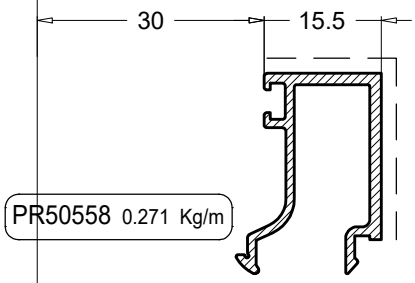

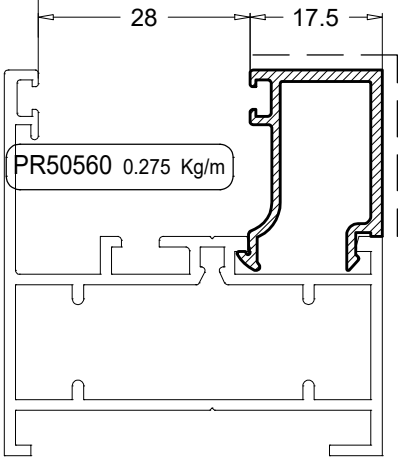

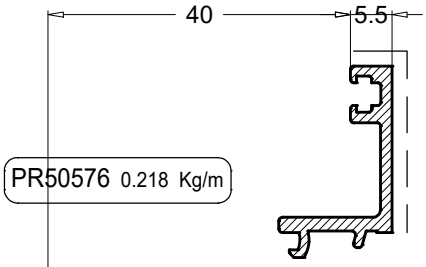

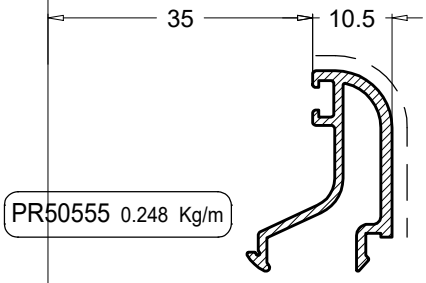

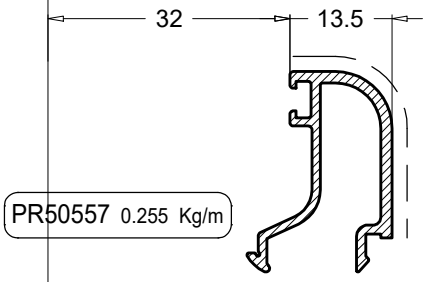

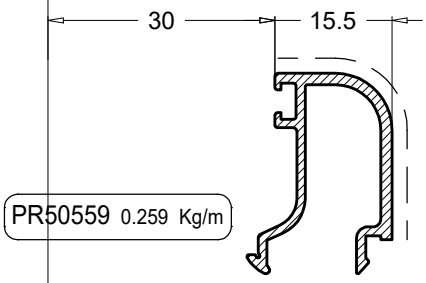

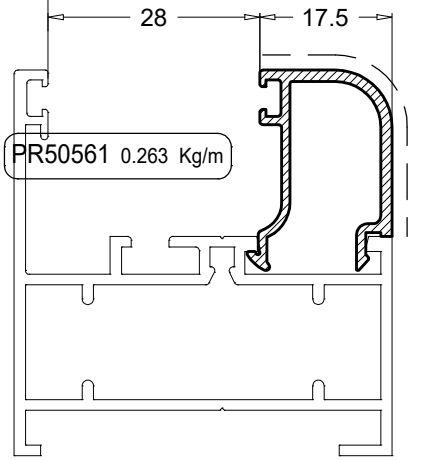

Profili lajsne

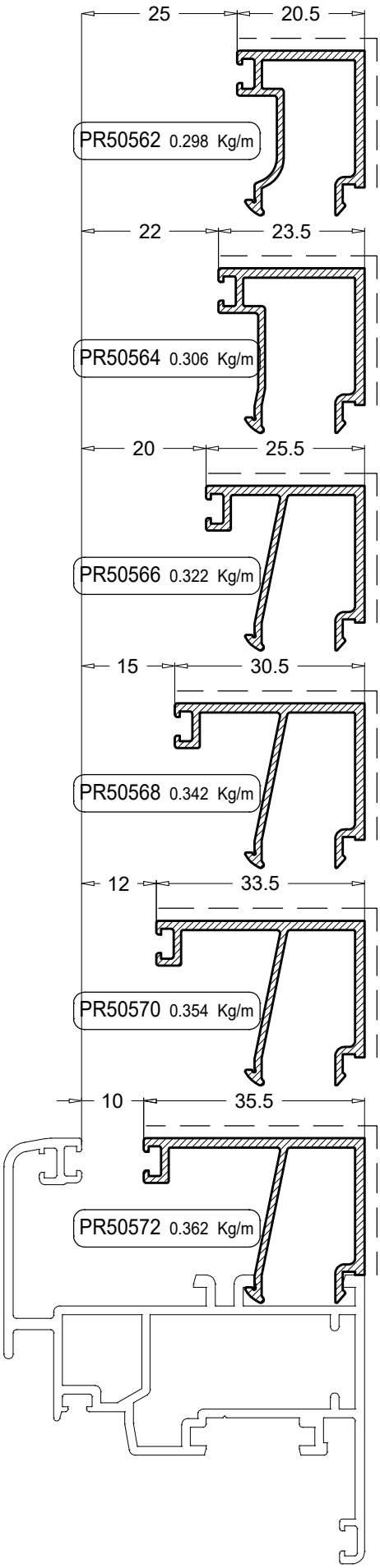

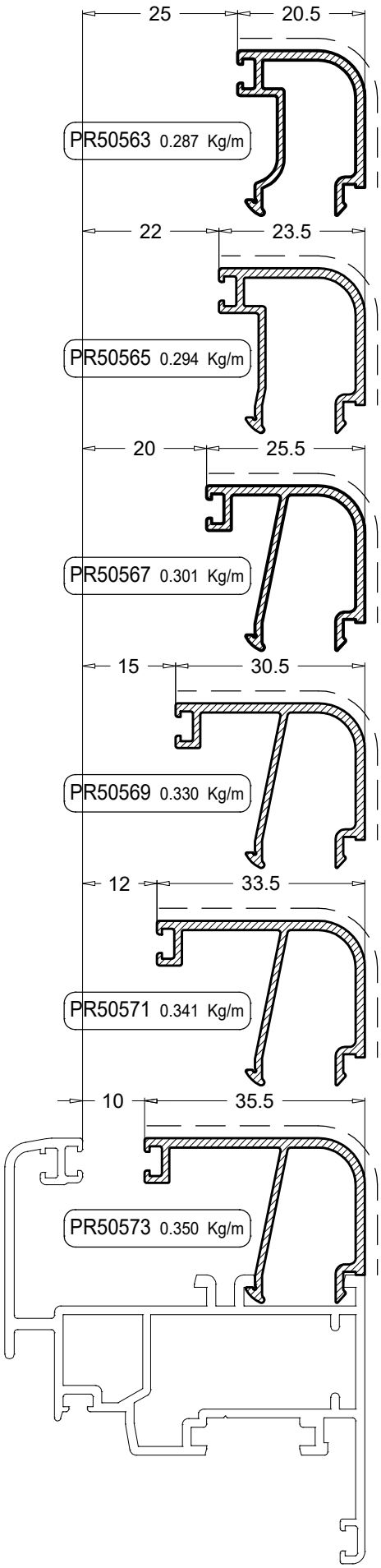

Profili lajsne

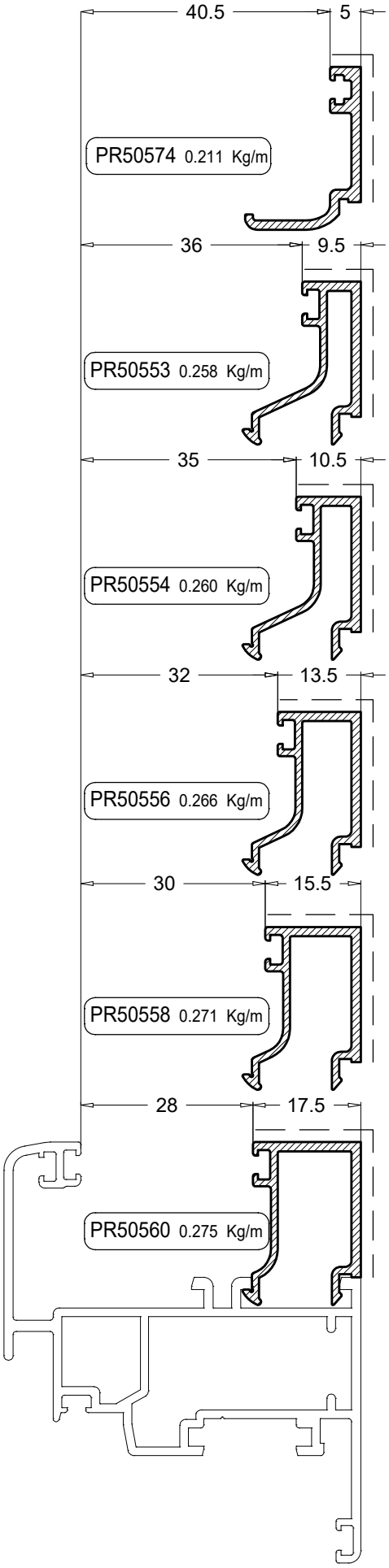

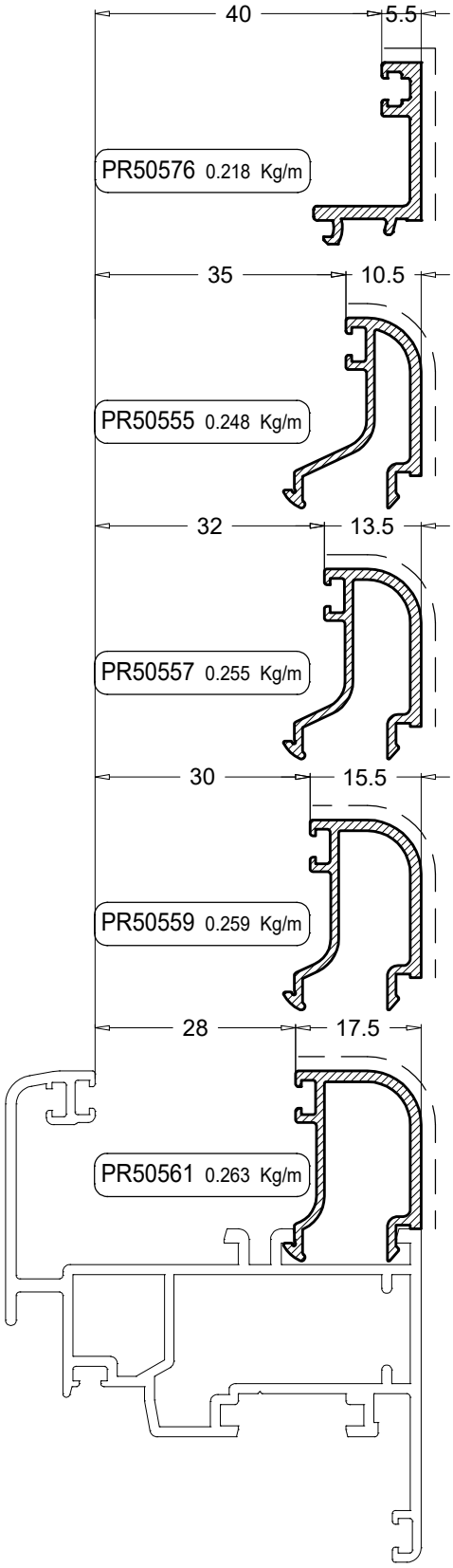

PODACI O OVOME KATALOGU ČISTO SU INDIKATIVNI.FIRMA ZADRŽAVA PRAVO IZMJENA TEHNIČKE PRIRODE BEZ PRETHODNOG OBAVJEŠTENJA.

Profili kliznog sistema E560S unutar sistema E50

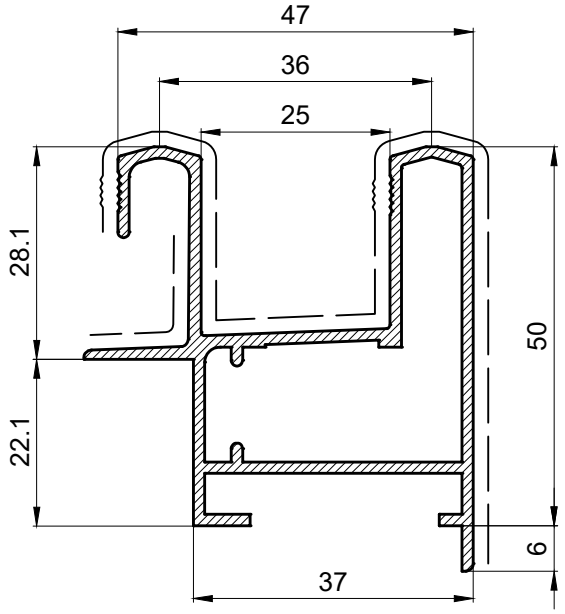

PS15111 1.000 Kg/m

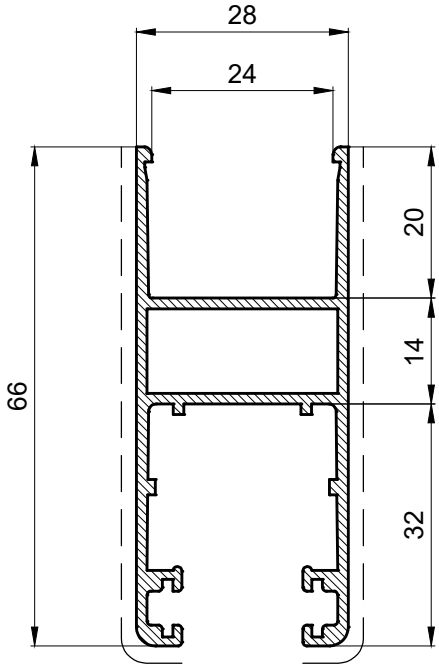

PS15100 0.843 Kg/m

PS15106 0.281 Kg/m

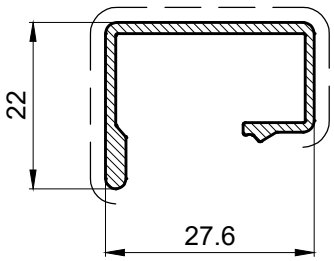

PS15105 0.323 Kg/m

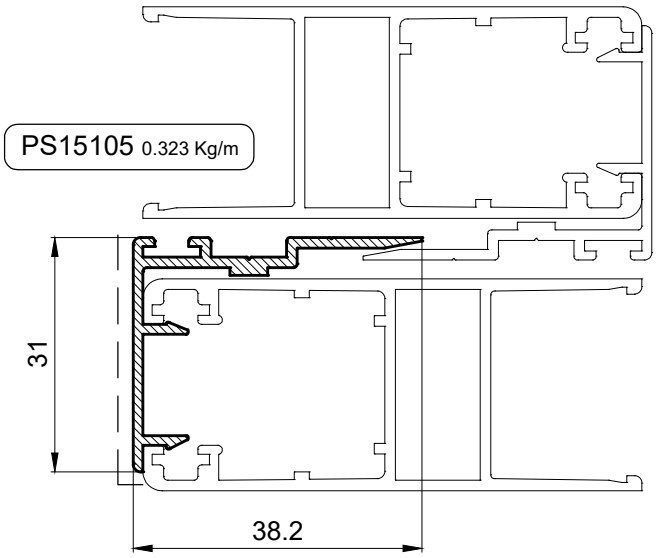

Presjeci - Fiksni otvori

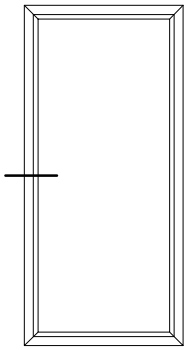

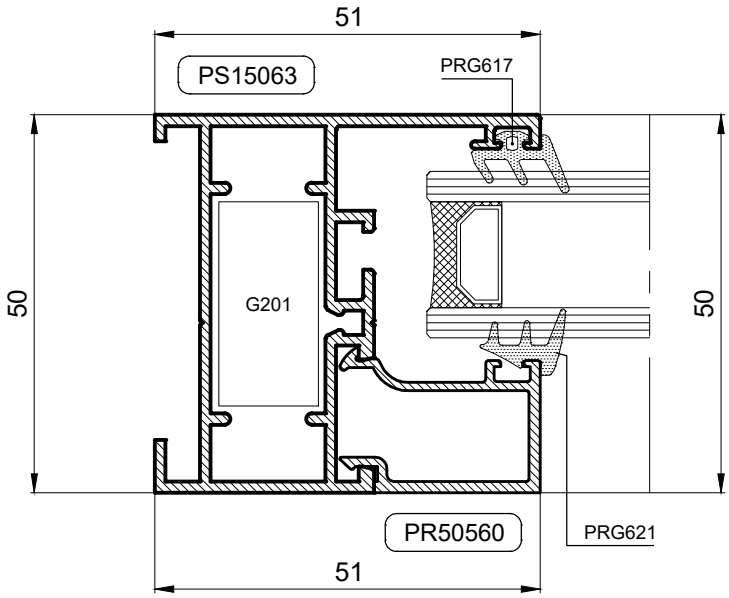

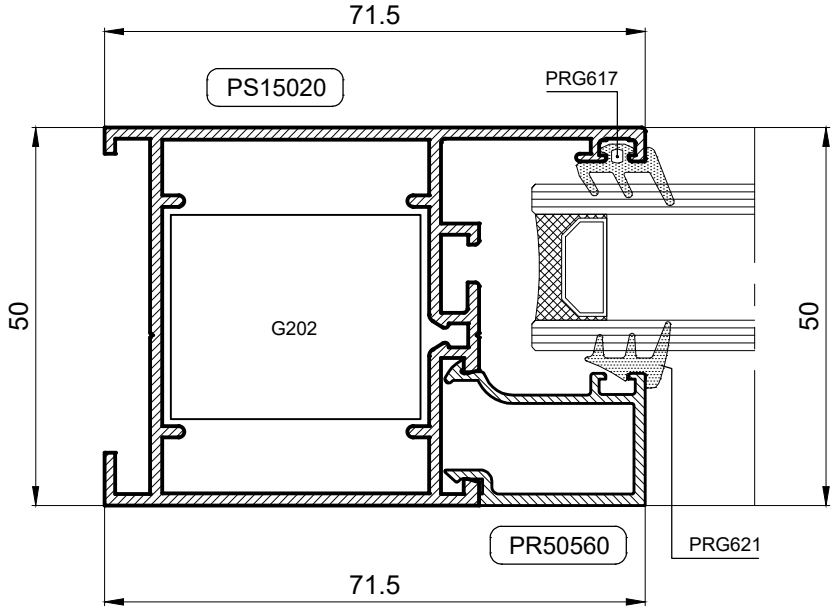

Presjeci - Jednokrilni prozor - Unutarnje otvaranje

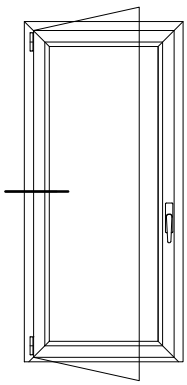

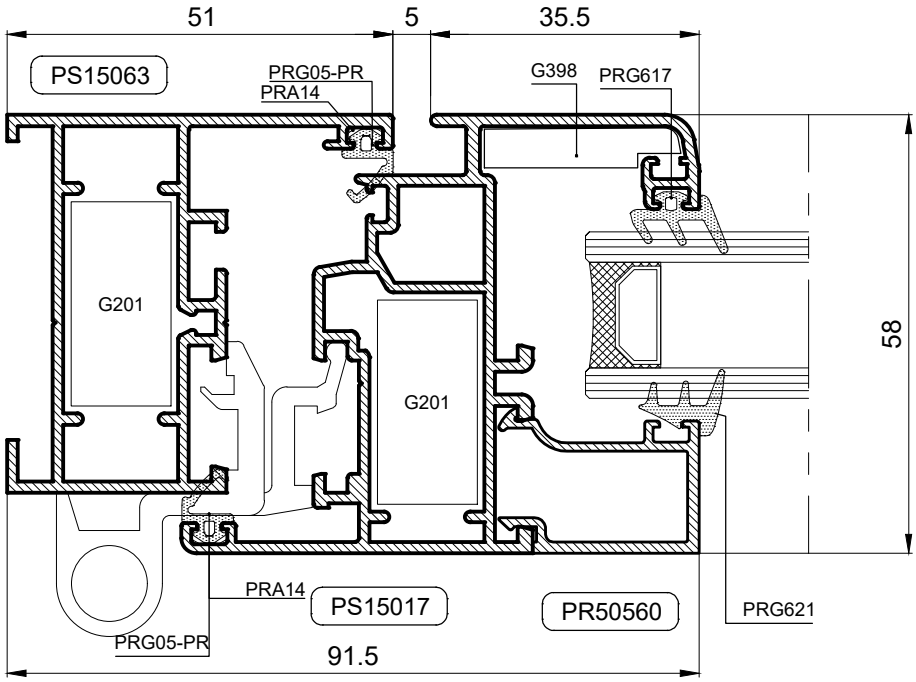

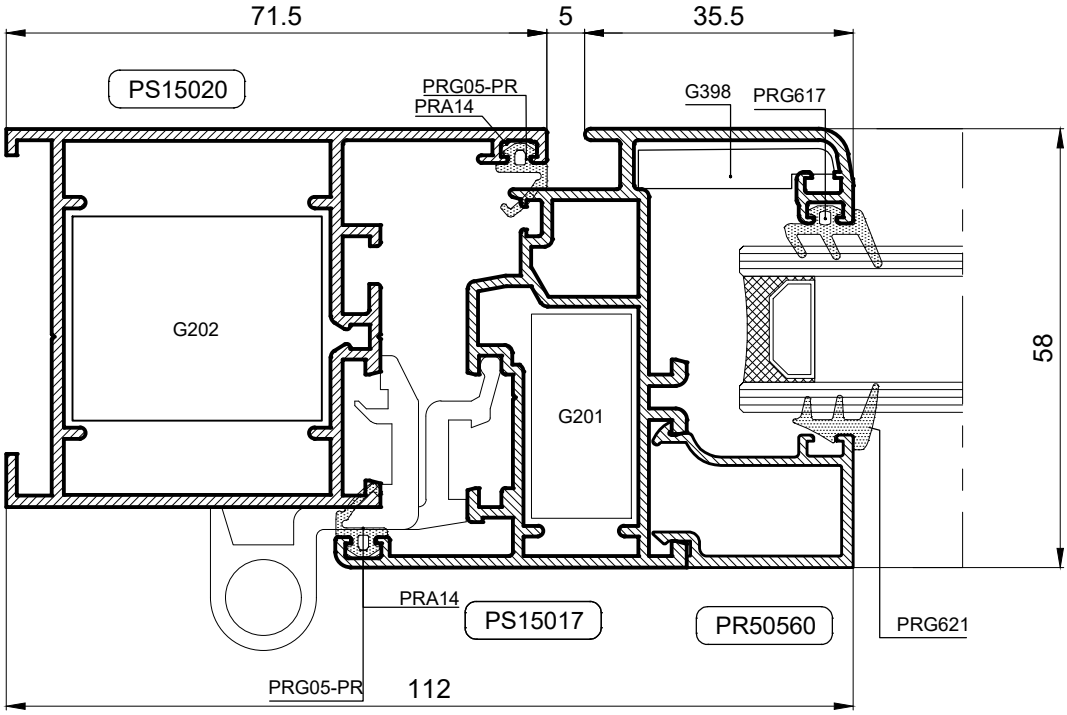

Presjeci - Jednokrilni prozor - Unutarnje otvaranje

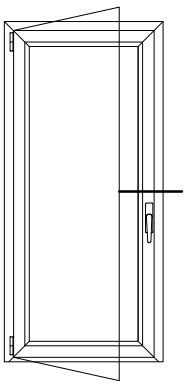

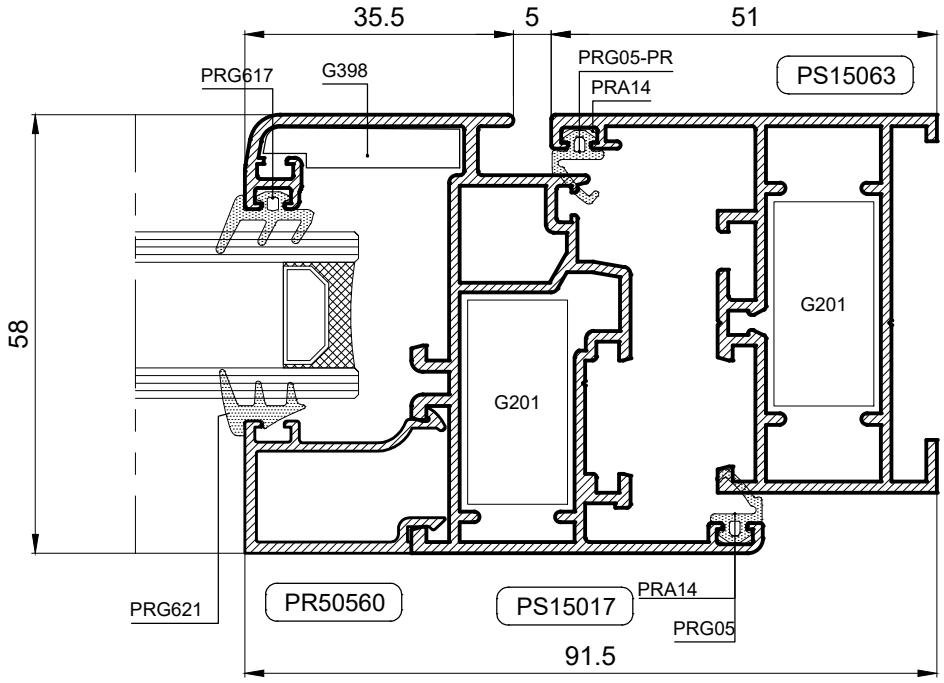

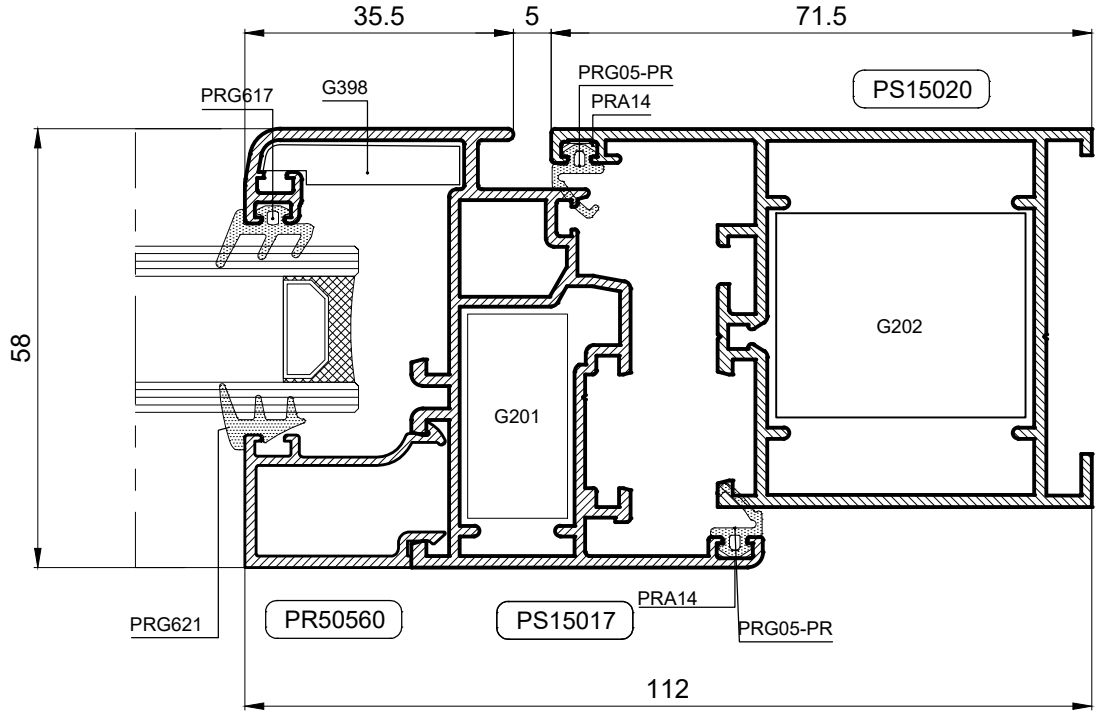

Presjeci - Jednokrilni prozor - Unutarnje otvaranje

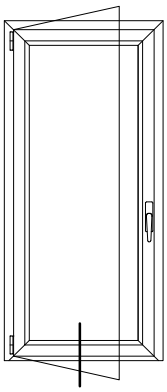

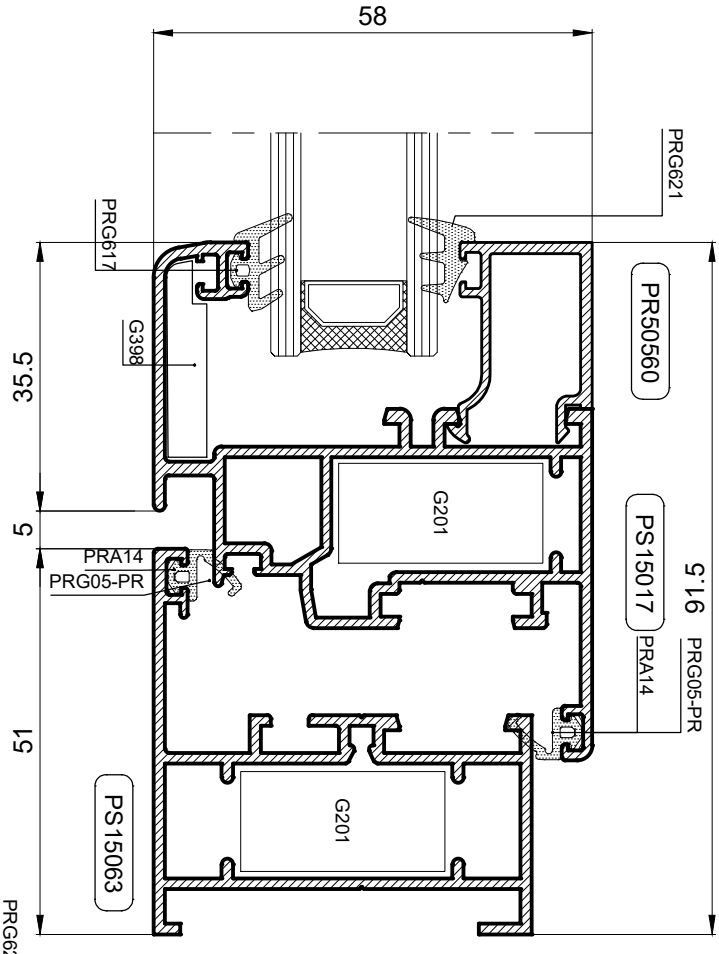

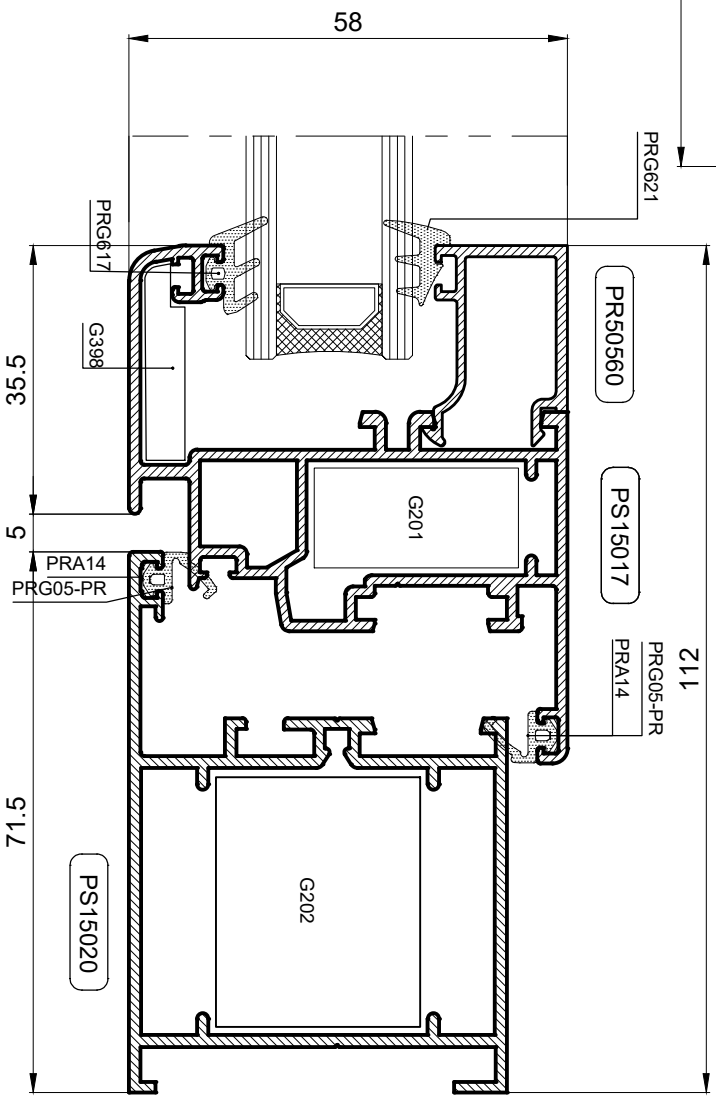

Presjeci - Jednokrilni prozor - Unutarnje otvaranje

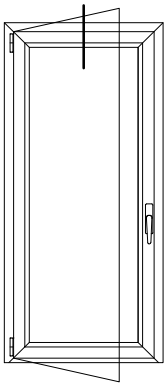

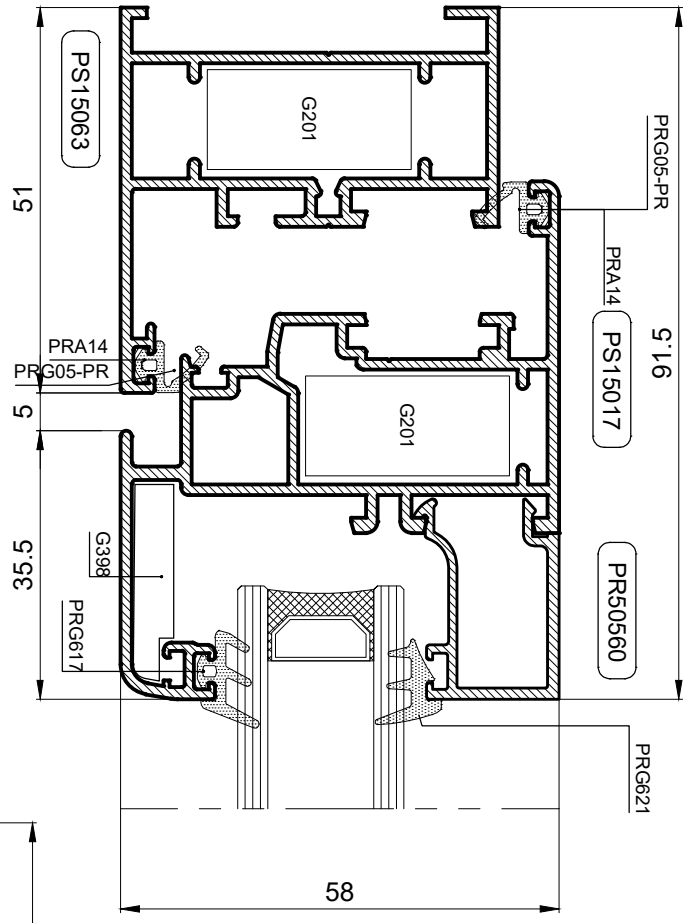

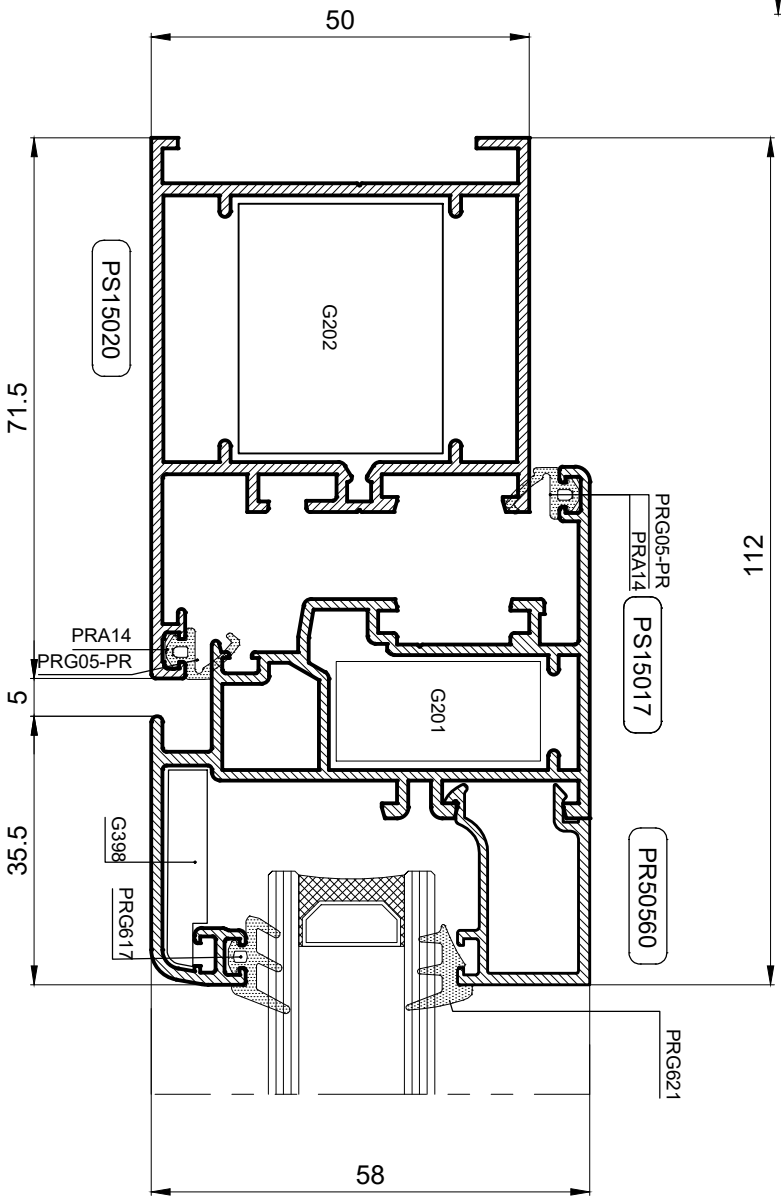

Presjeci - Dvokrilni prozor - Unutarnje otvaranje

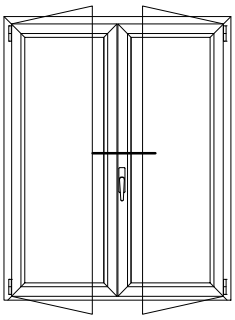

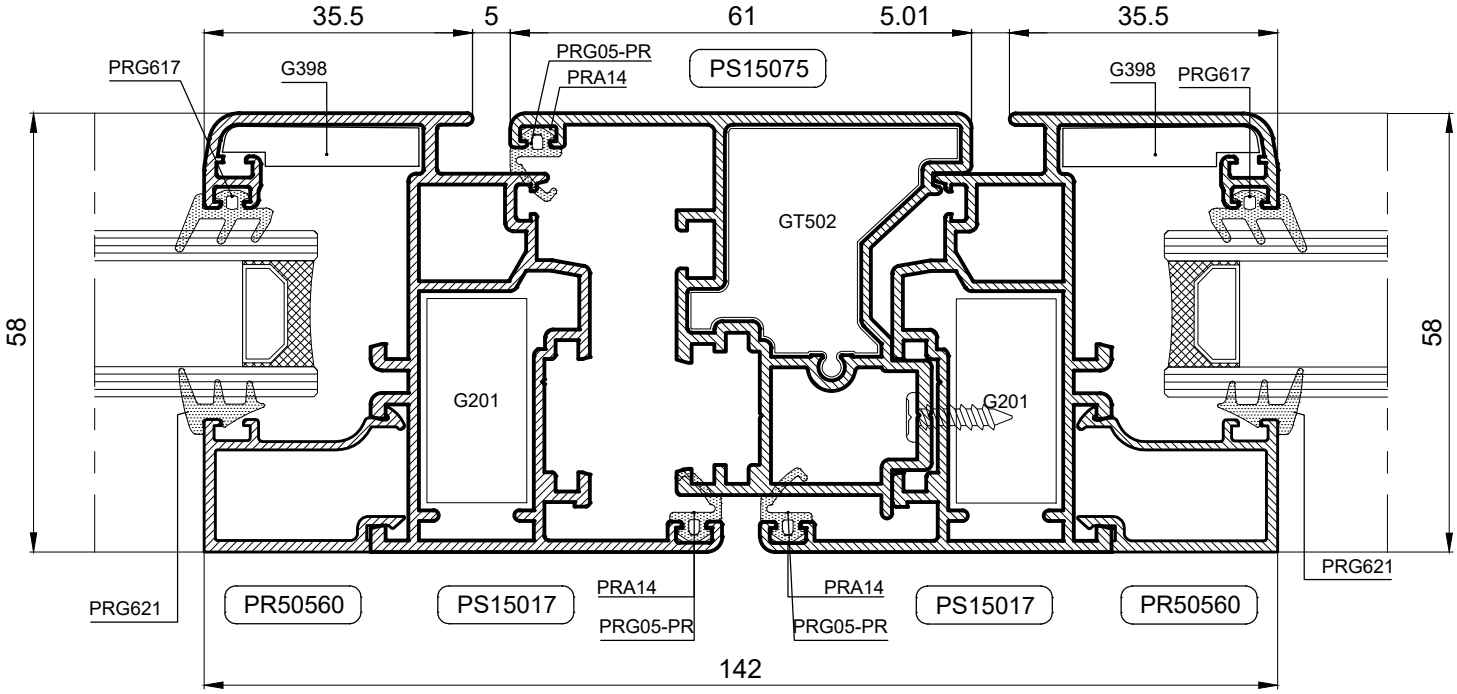

Presjeci - Dvokrilna balkonska vrata sa T krilom - Unutarnje otvaranje

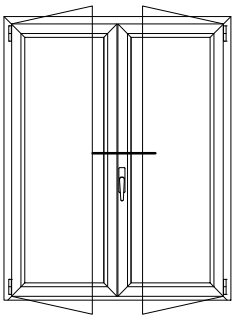

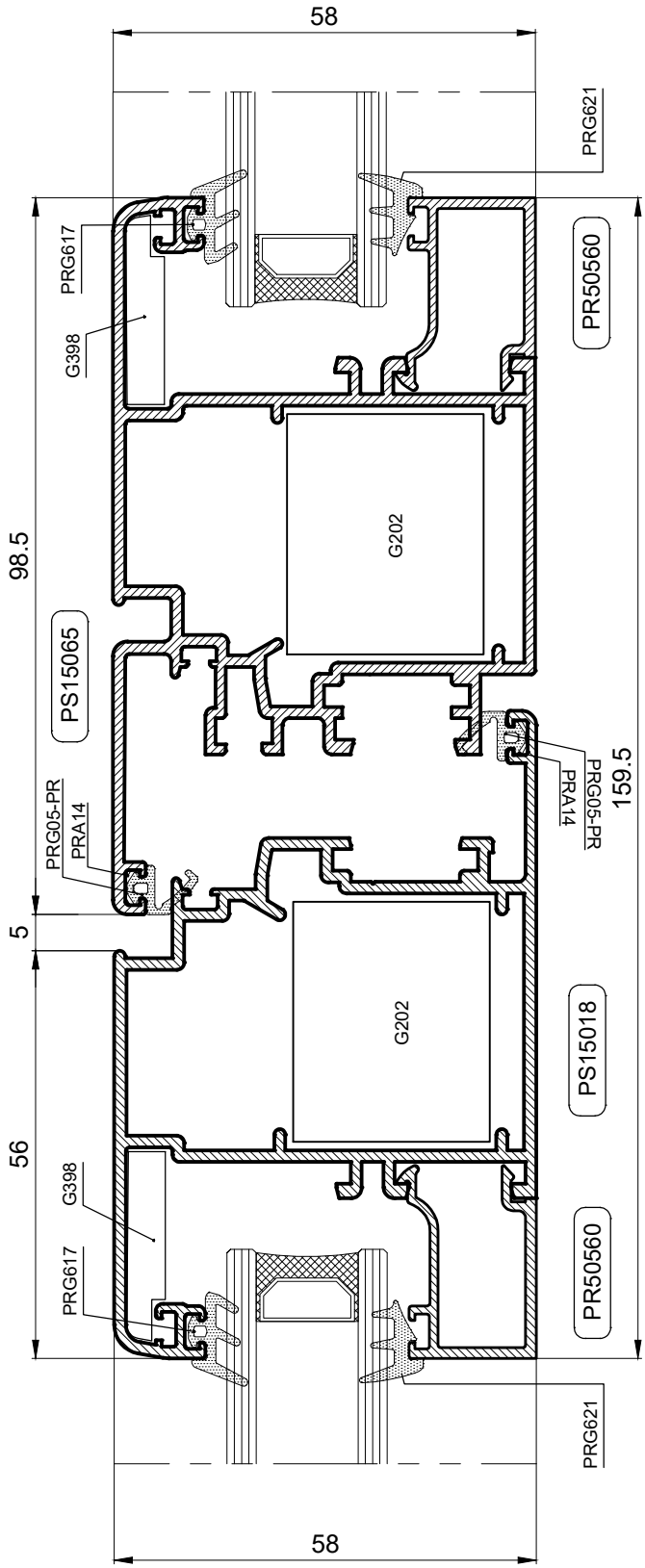

Presjeci - Jednokrilni prozor sa T prečkom - Unutarnje otvaranje

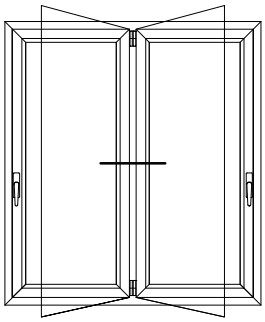

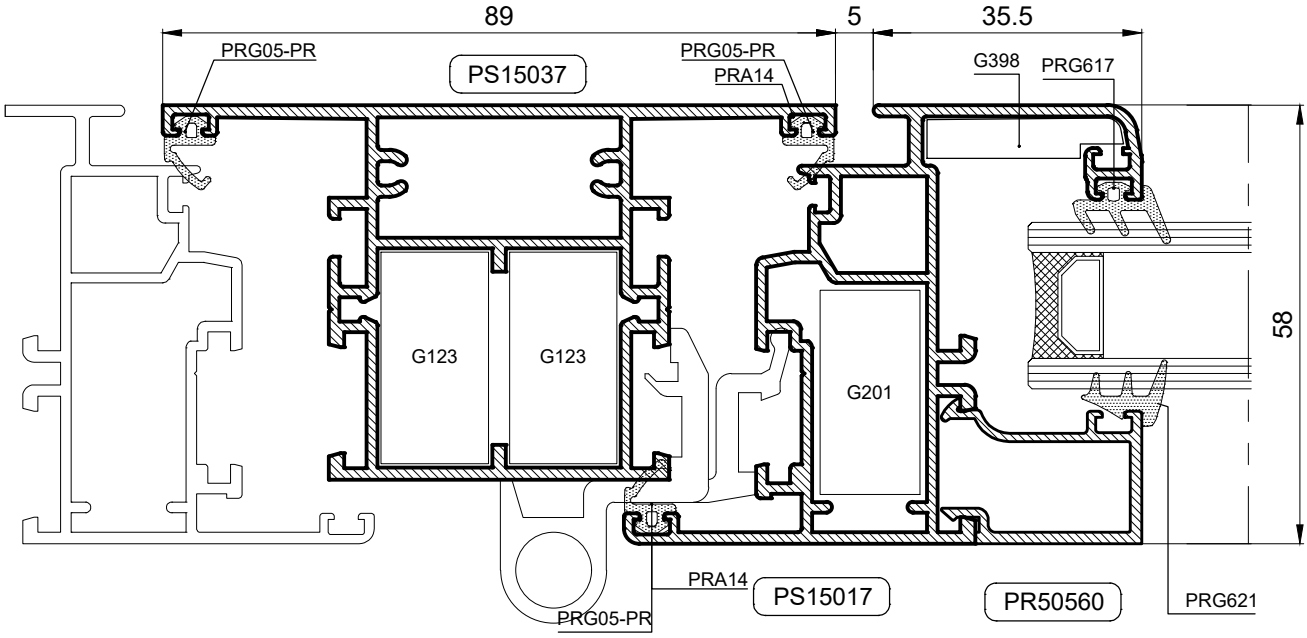

Presjeci - Jednokrilni prozor sa ojačanom T prečkom - Unutarnje otvaranje

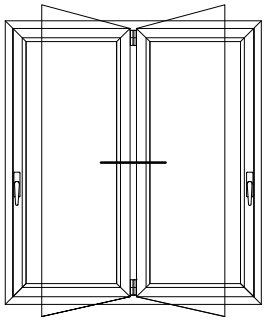

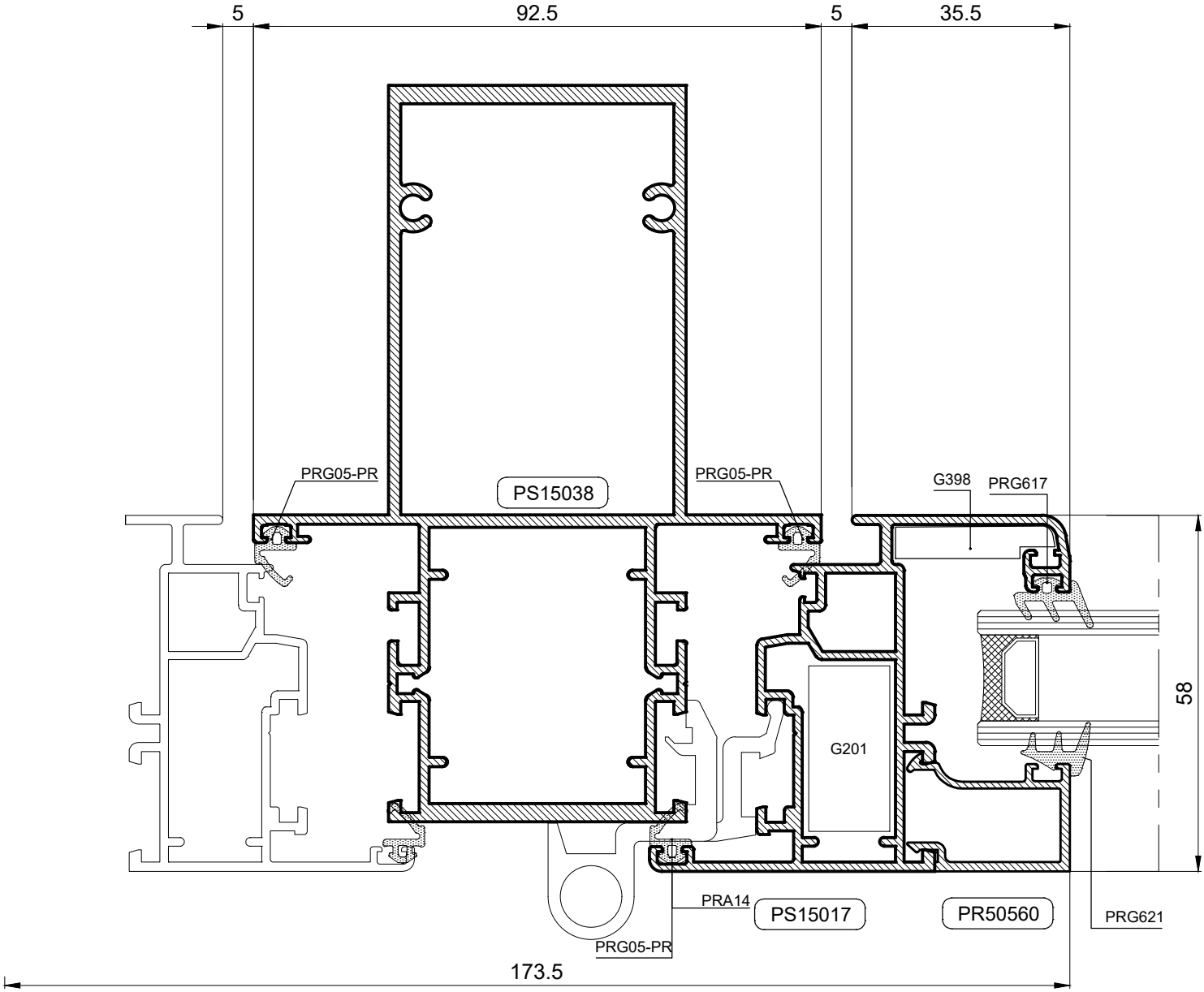

PODACI O OVOME KATALOGU ČISTO SU INDIKATIVNI.FIRMA ZADRŽAVA PRAVO IZMJENA TEHNIČKE PRIRODE BEZ PRETHODNOG OBAVJEŠTENJA.

Presjeci - Jednokrilni prozor sa ojačanom T prečkom - Unutarnje otvaranje

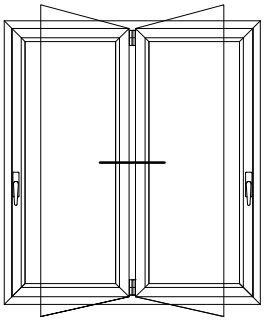

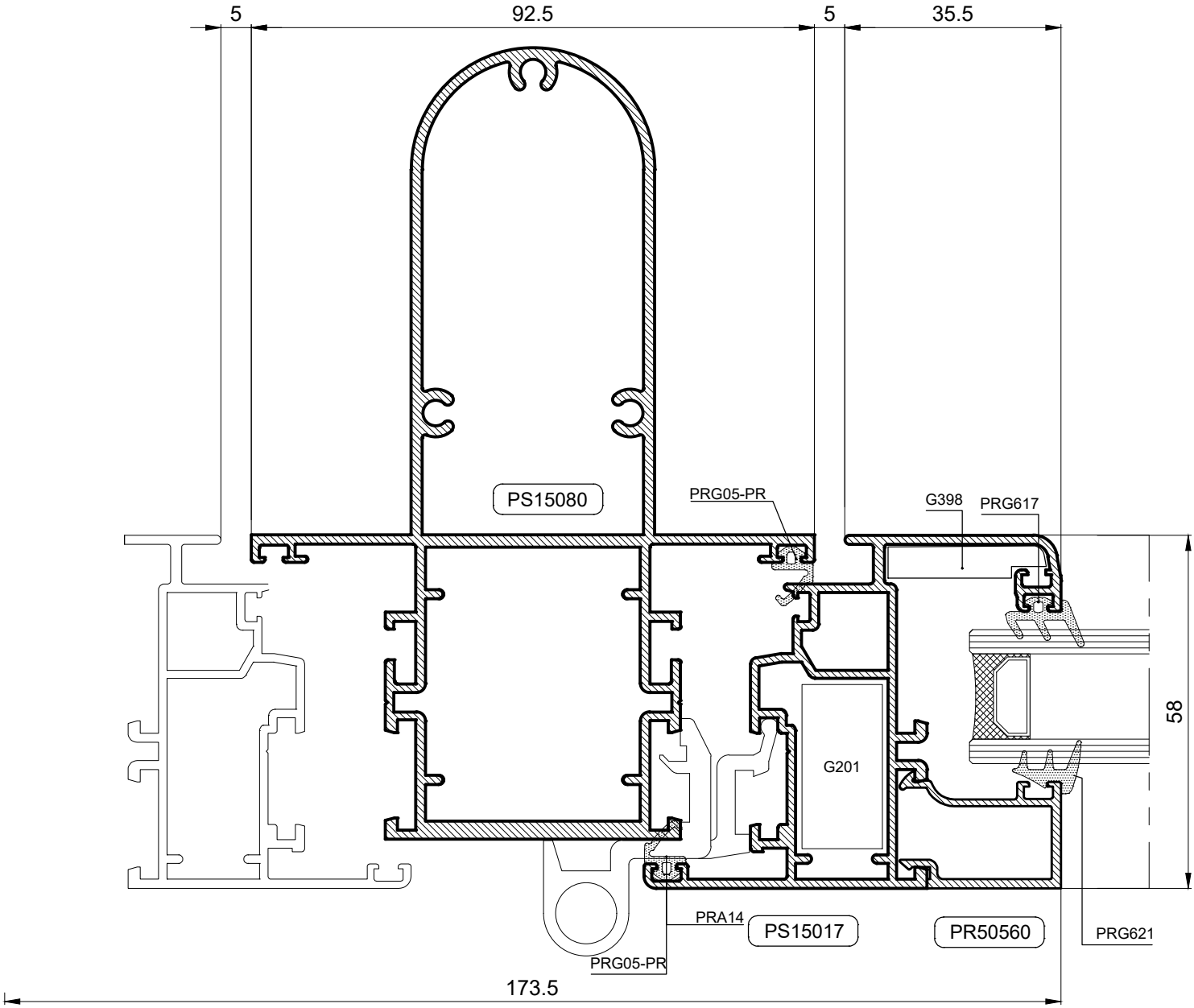

Presjeci - Jednokrilni prozor sa ojačanom T prečkom - Unutarnje otvaranje

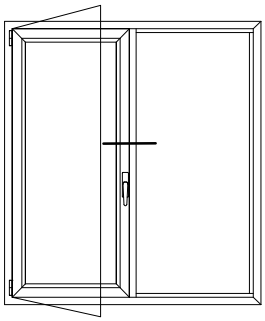

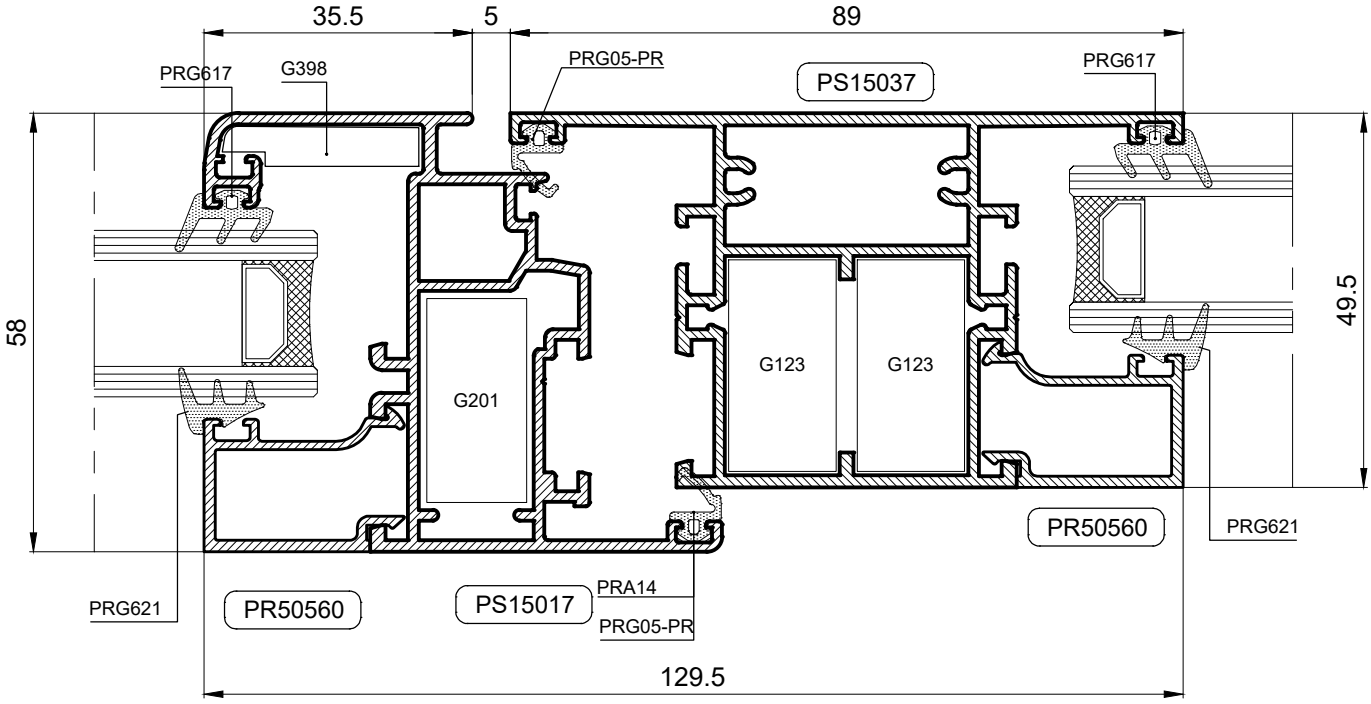

PODACI O OVOME KATALOGU ČISTO SU INDIKATIVNI.FIRMA ZADRŽAVA PRAVO IZMJENA TEHNIČKE PRIRODE BEZ PRETHODNOG OBAVJEŠTENJA.

Jednokrilna vrata - Unutarnje otvaranje

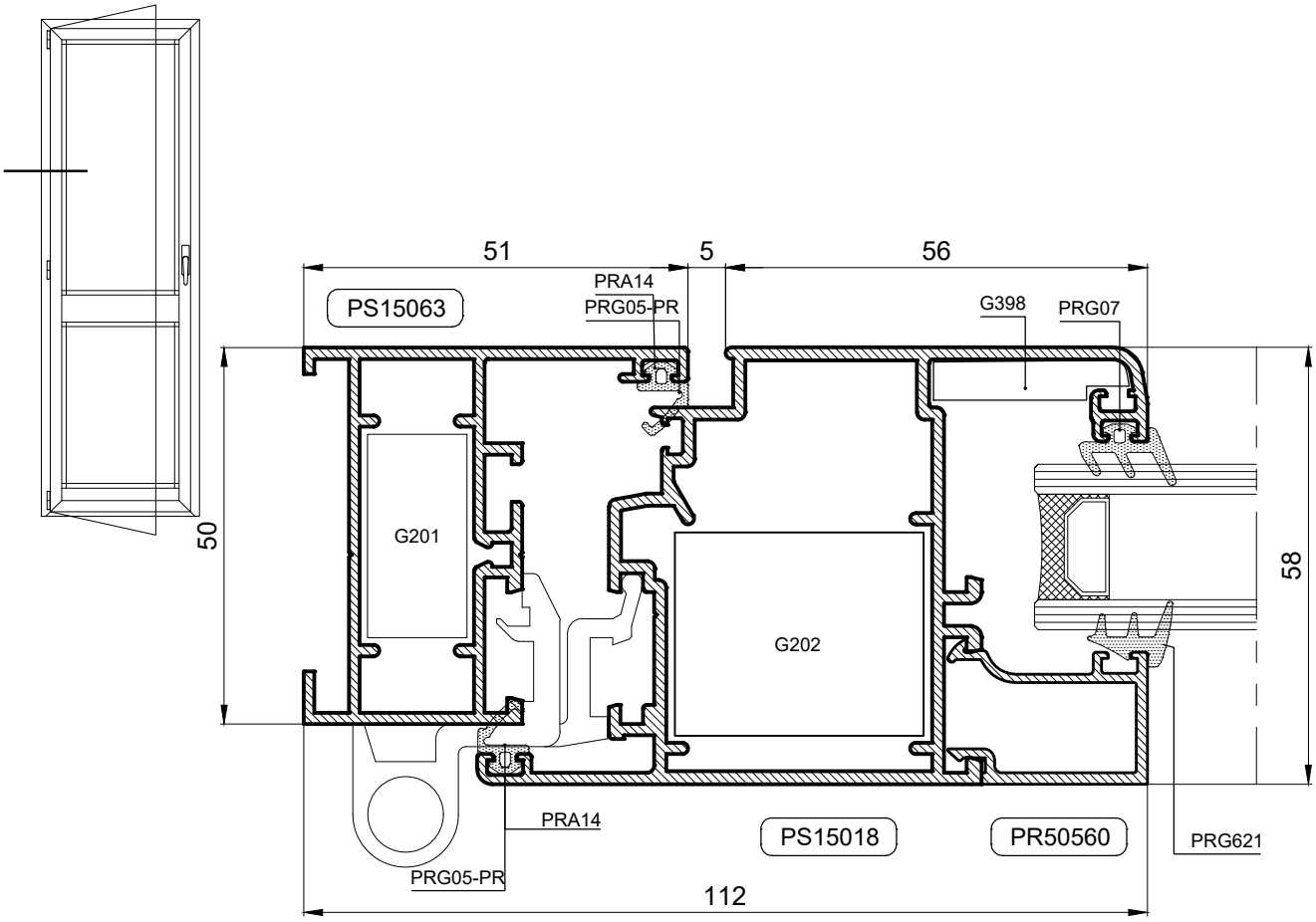

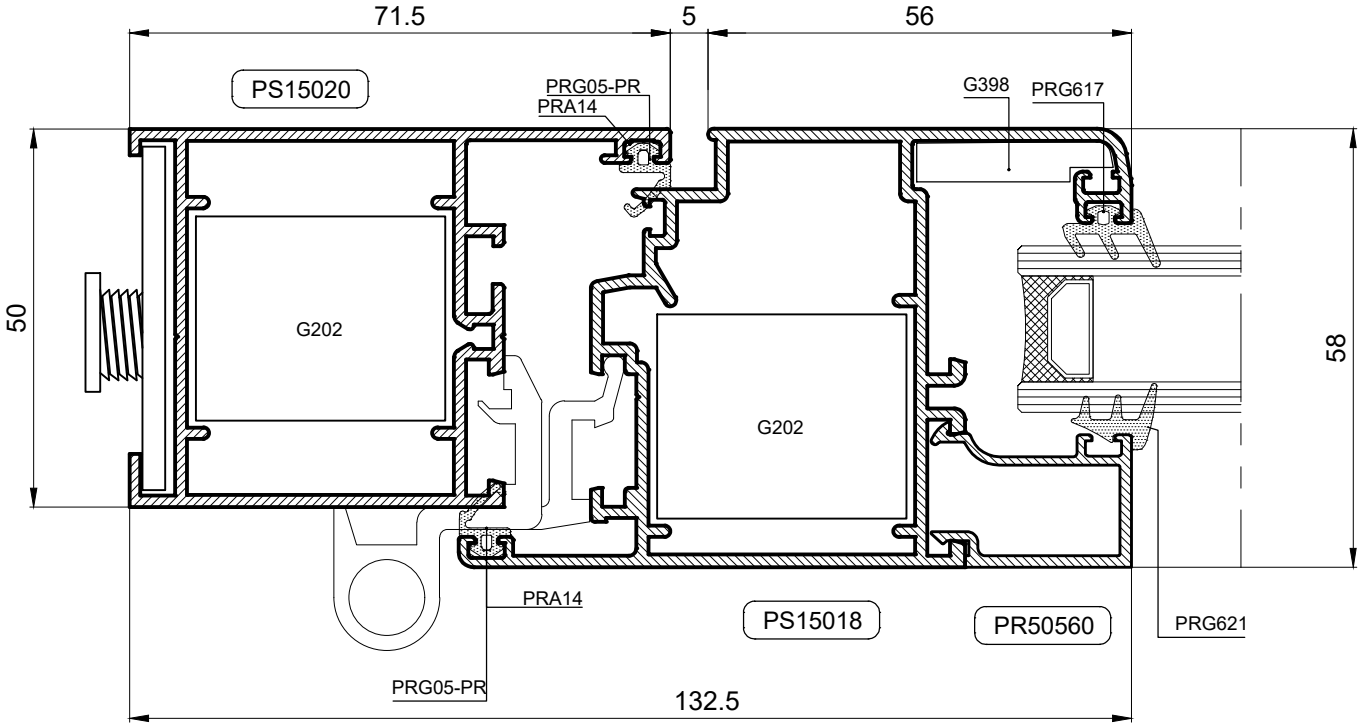

PODACI O OVOME KATALOGU ČISTO SU INDIKATIVNI.FIRMA ZADRŽAVA PRAVO IZMJENA TEHNIČKE PRIRODE BEZ PRETHODNOG OBAVJEŠTENJA.

Jednokrilna vrata - Unutarnje otvaranje

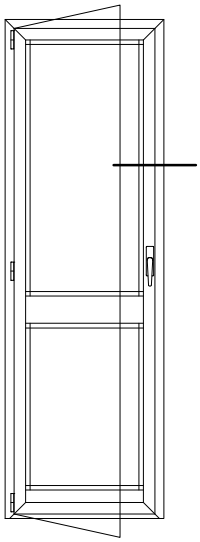

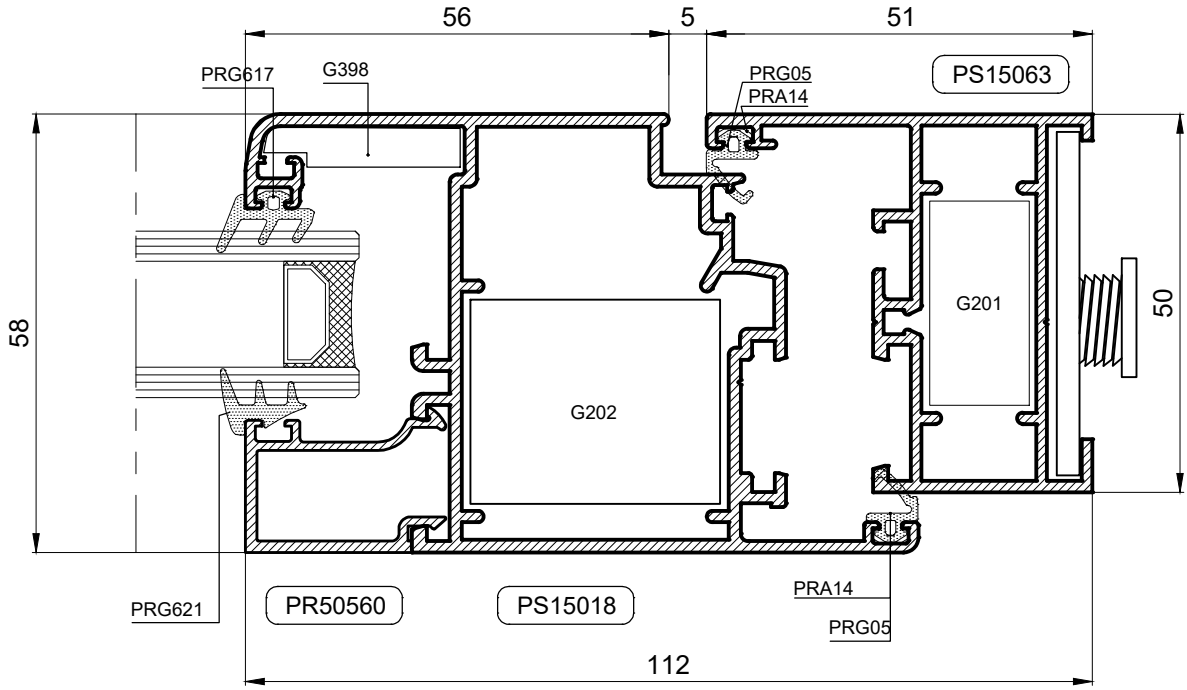

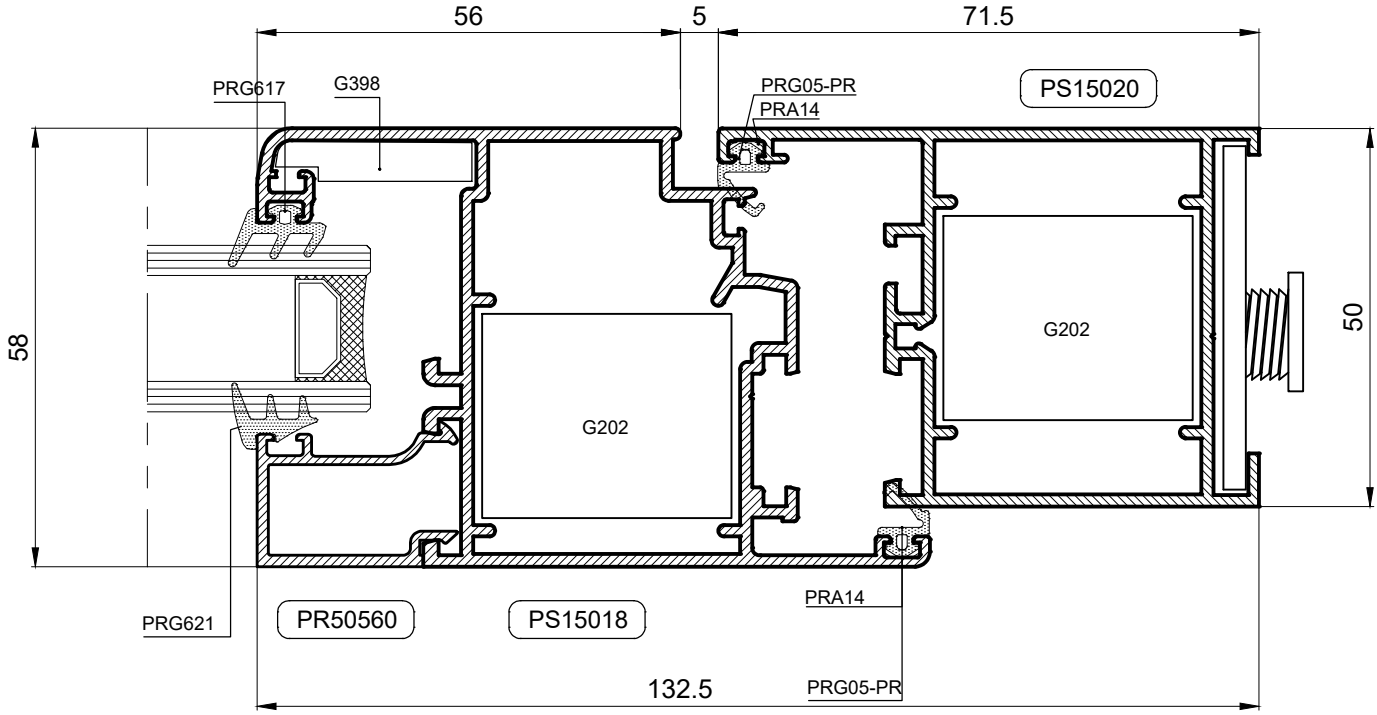

Jednokrilna vrata - Unutarnje otvaranje

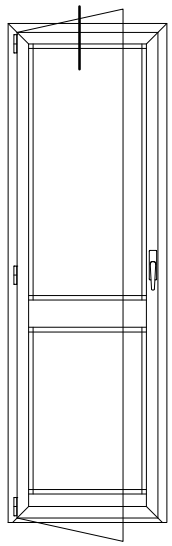

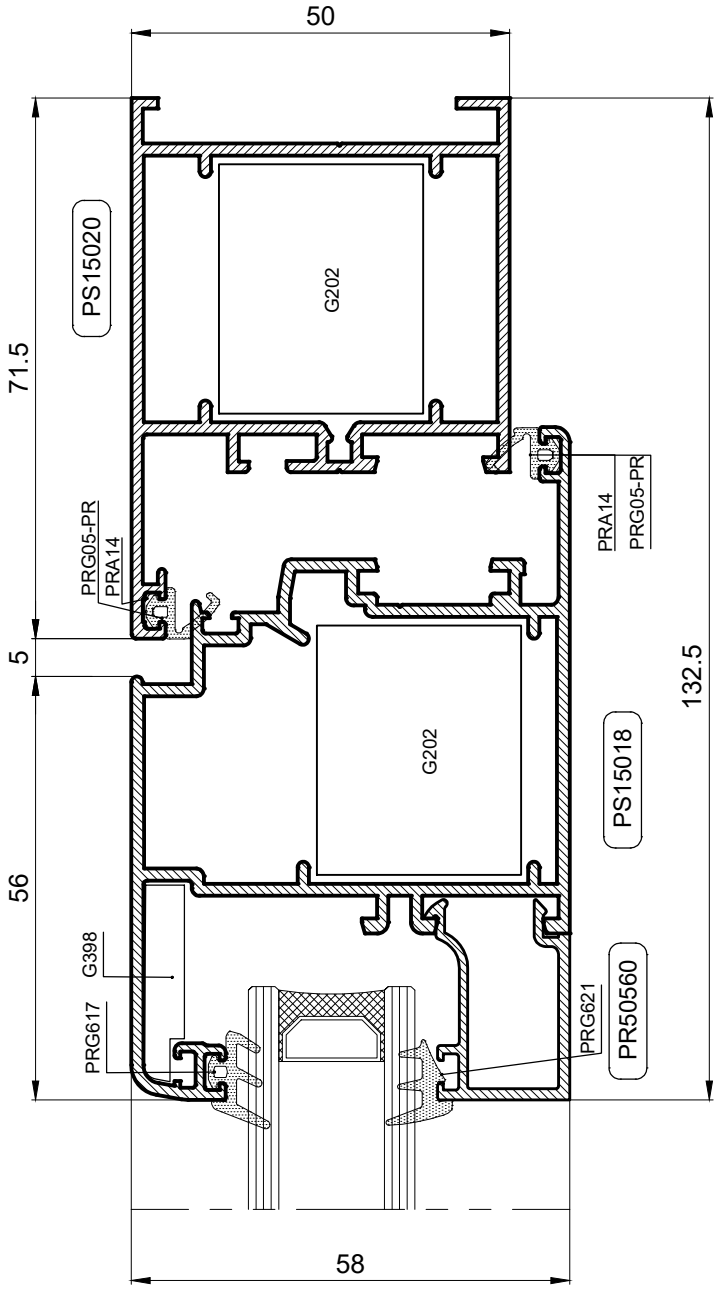

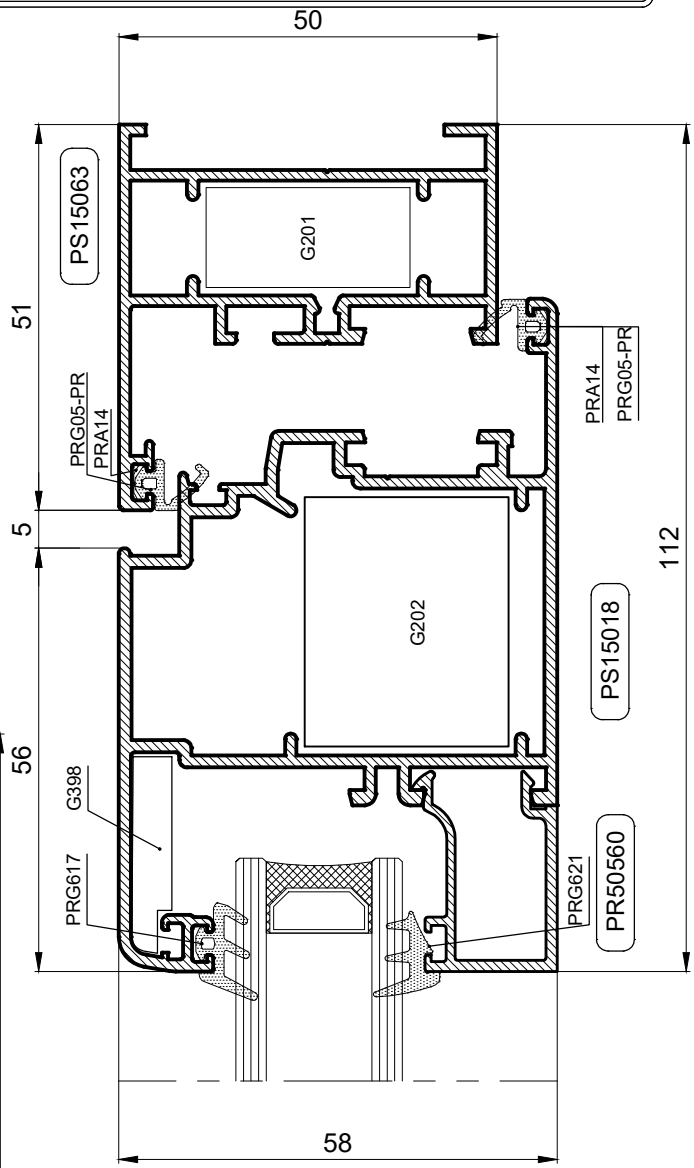

Jednokrilna vrata s fiksnim nadsvjetlom - Unutarnje otvaranje

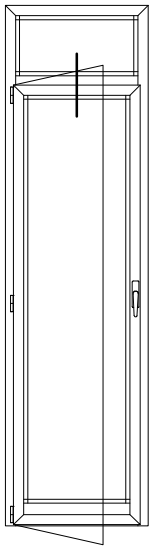

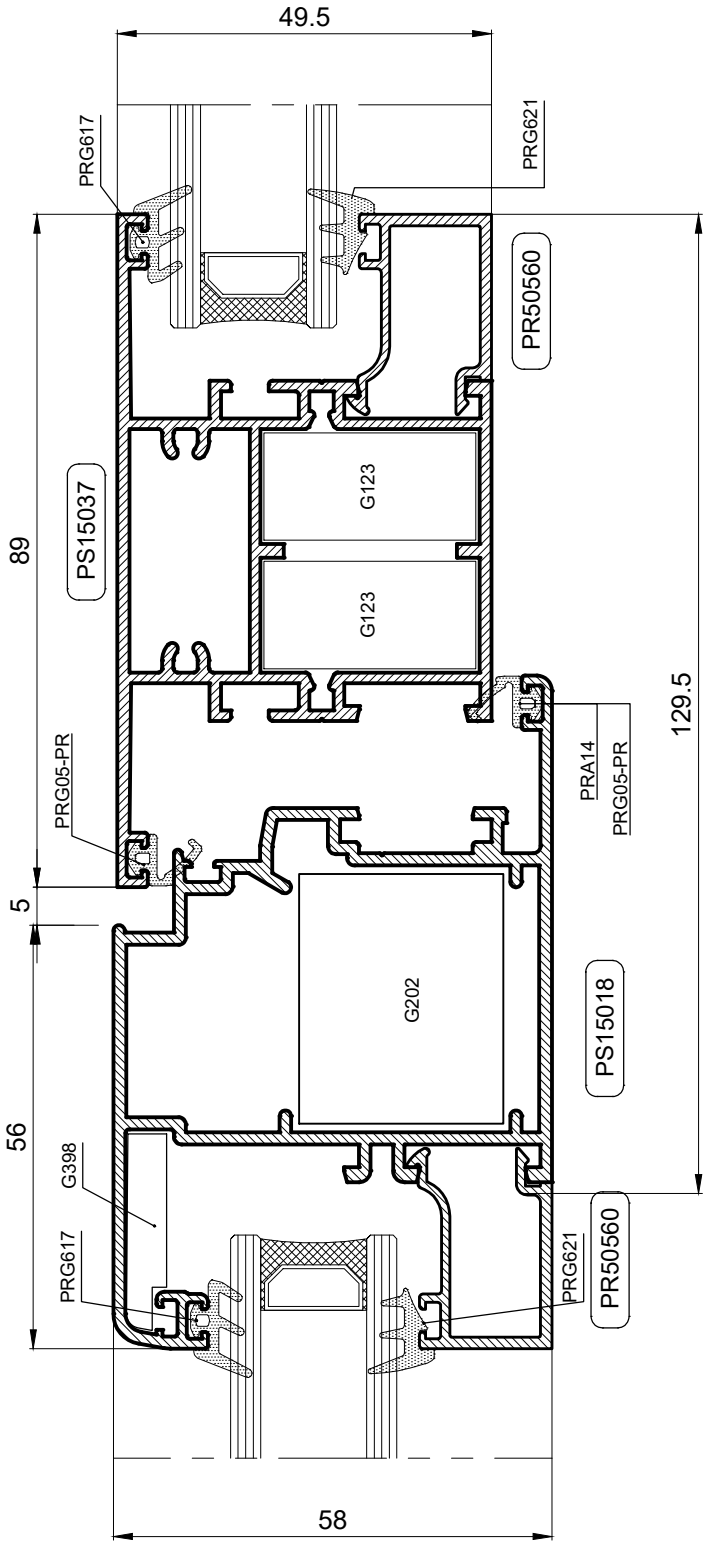

Jednokrilna vrata s fiksnim nadsvjetlom - Unutarnje otvaranje

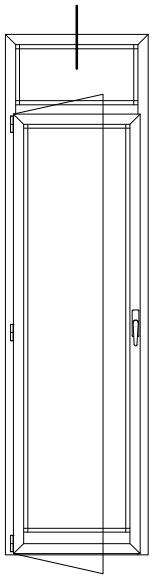

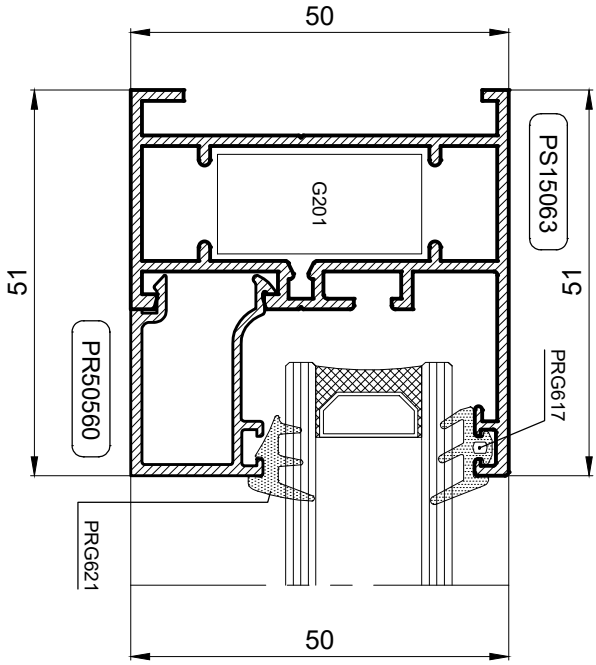

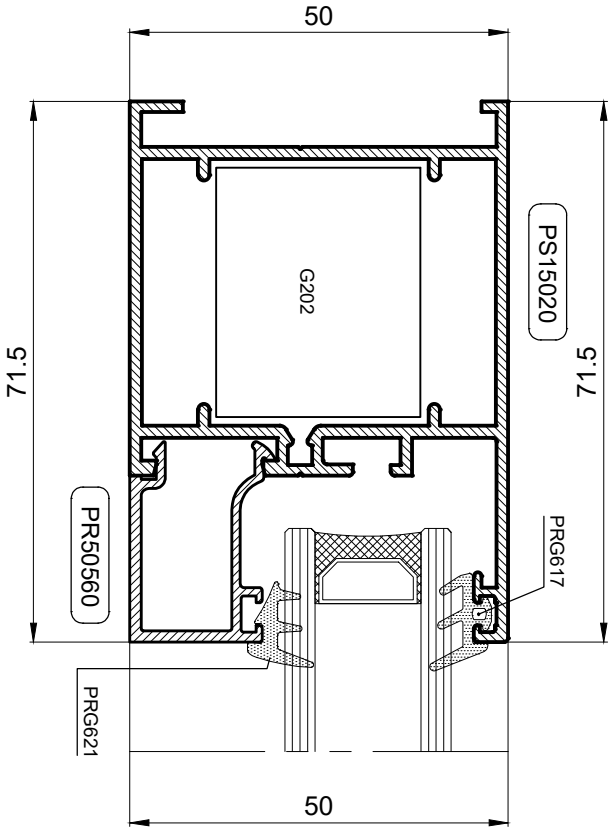

Jednokrilna vrata s otvarajućim nadsvjetlom - Unutarnje otvaranje

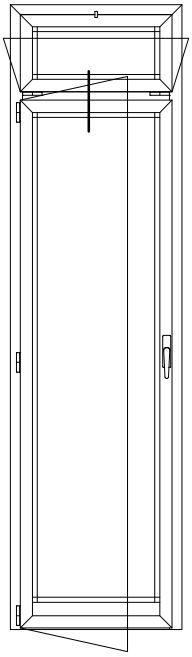

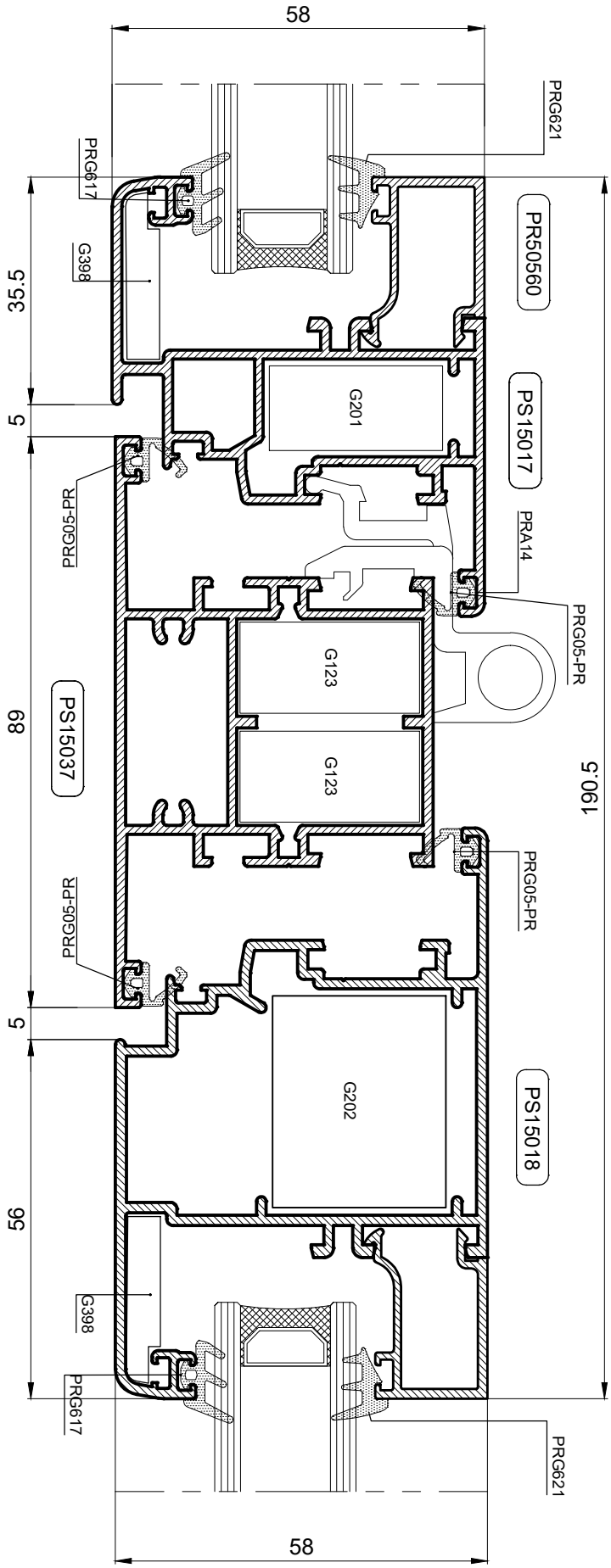

Jednokrilna vrata sa prečkom unutar krila - Unutarnje/Vanjsko otvaranje

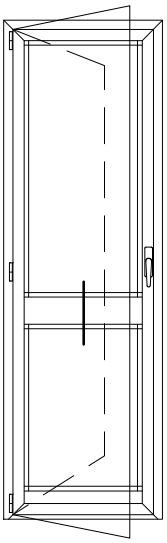

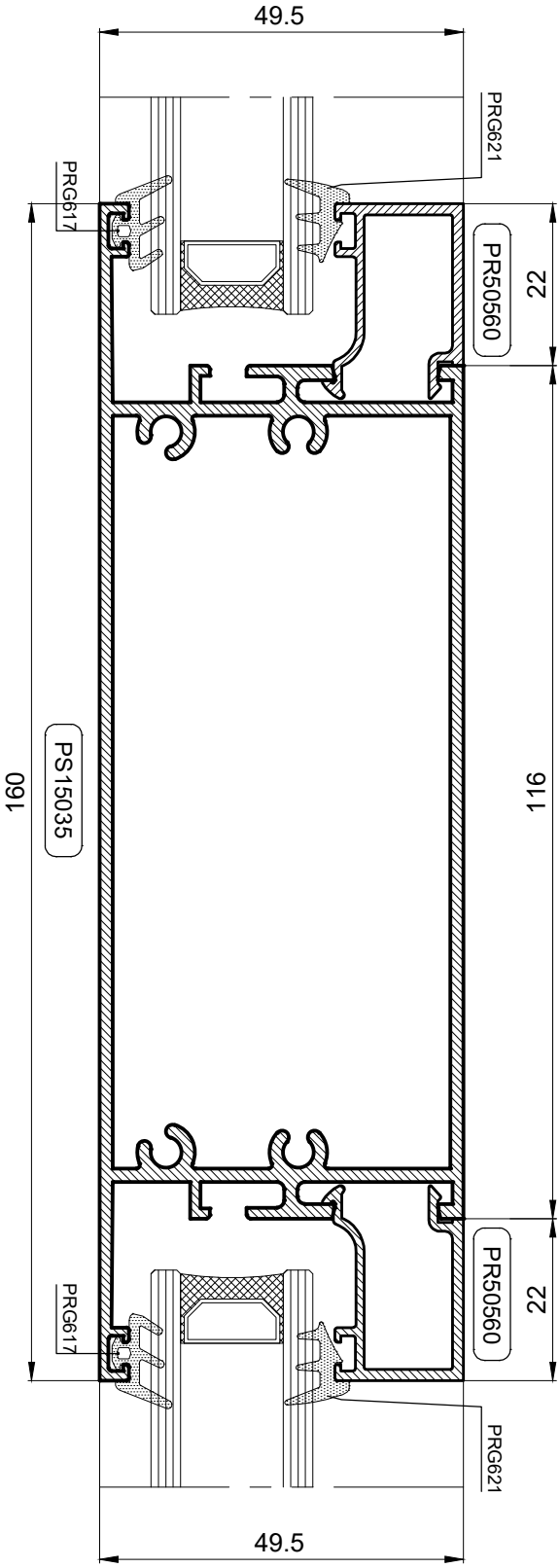

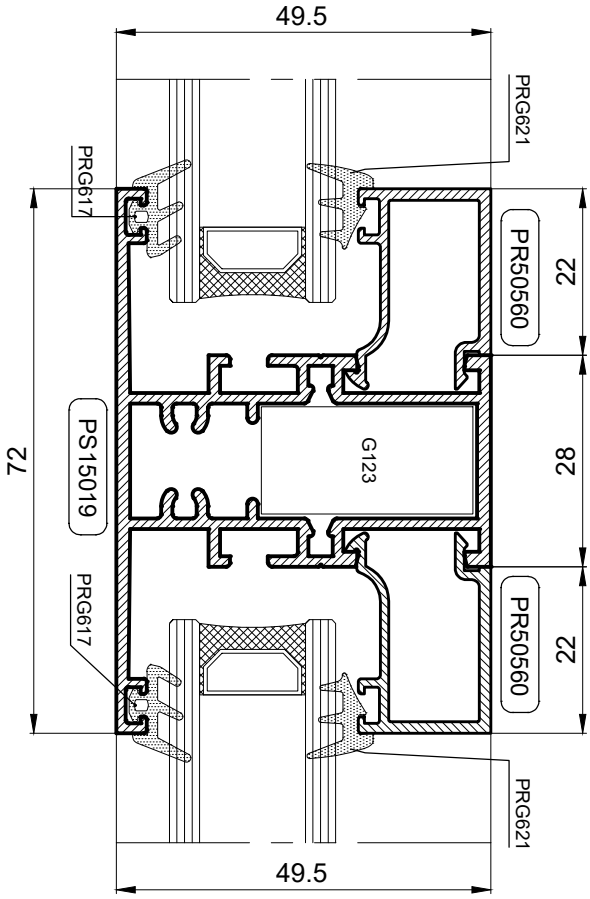

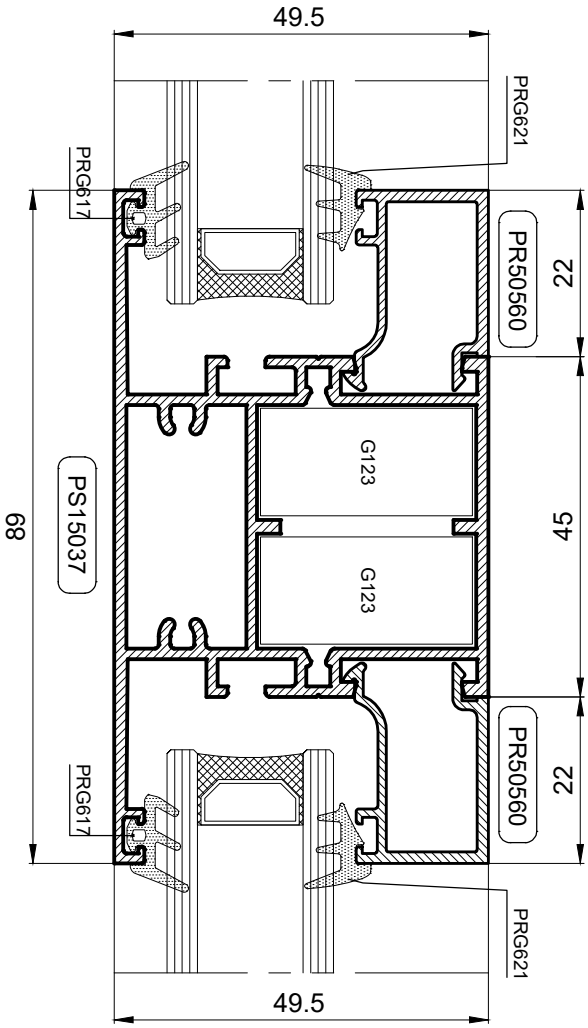

Dvokrilna zaokretna vrata - Unutarnje otvaranje

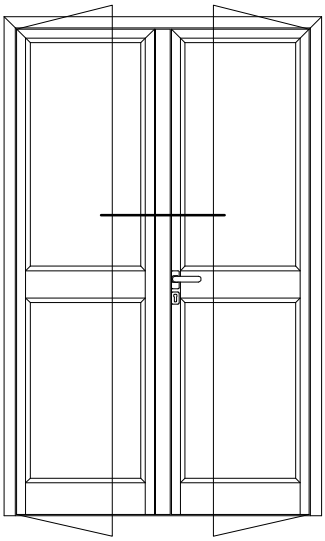

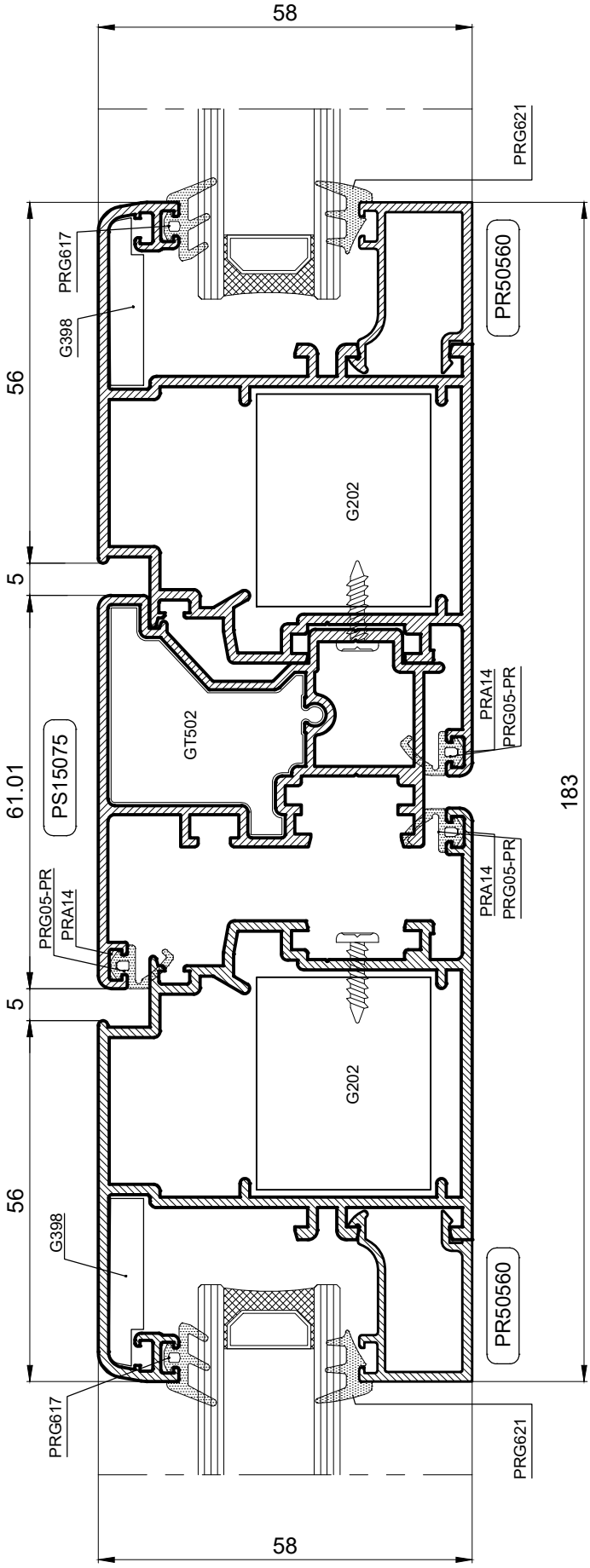

Jednokrilna zaokretna vrata - Vanjsko otvaranje

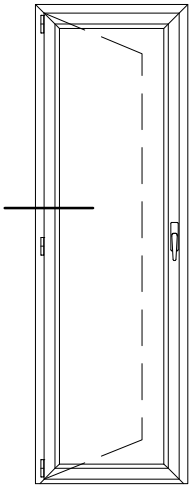

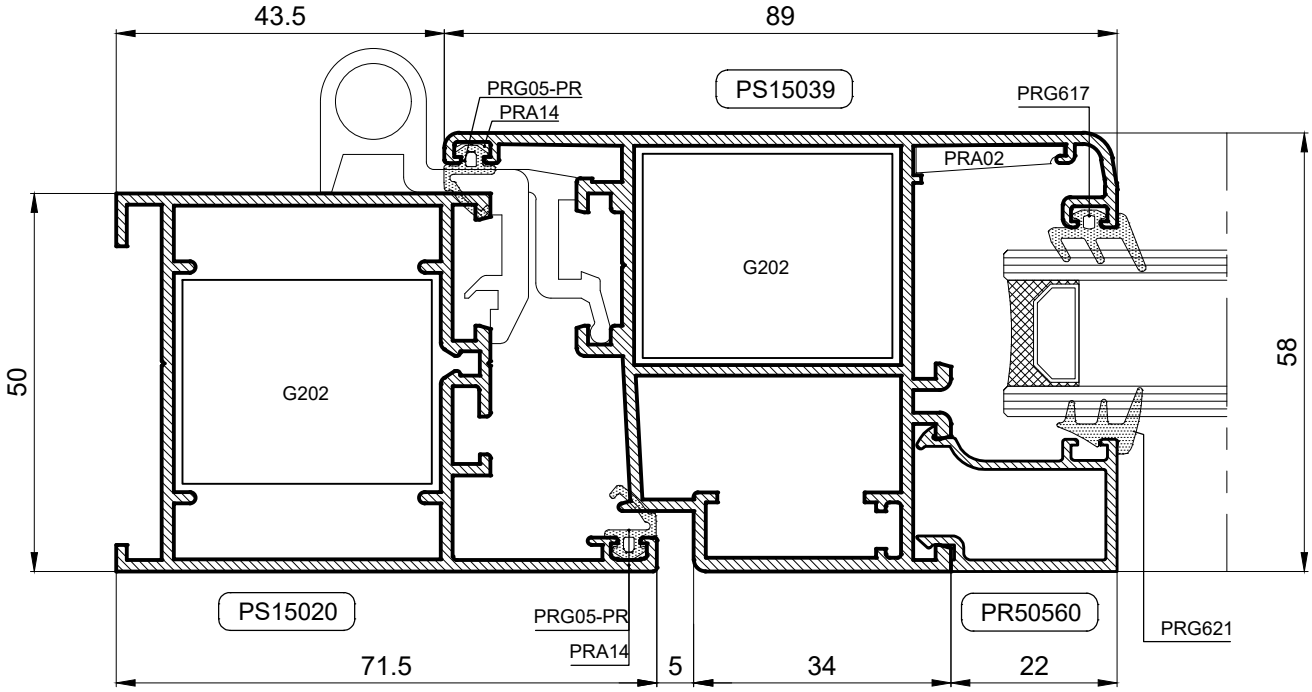

Jednokrilna zaokretna vrata - Vanjsko otvaranje

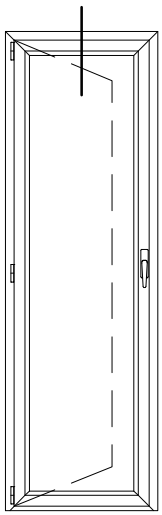

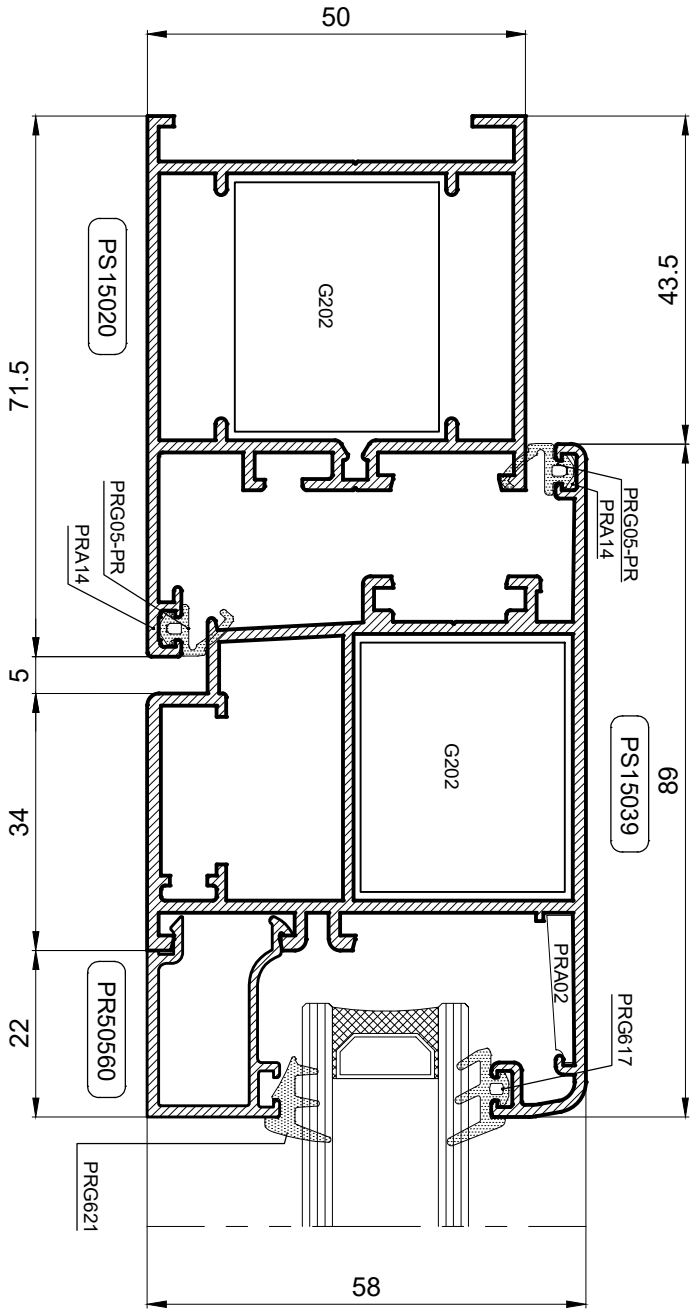

Jednokrilna zaokretna vrata s fiksnim nadsvjetlom - Vanjsko otvaranje

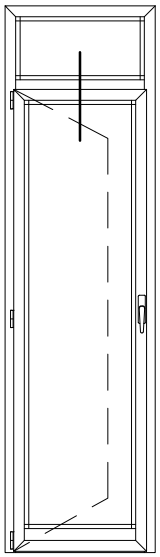

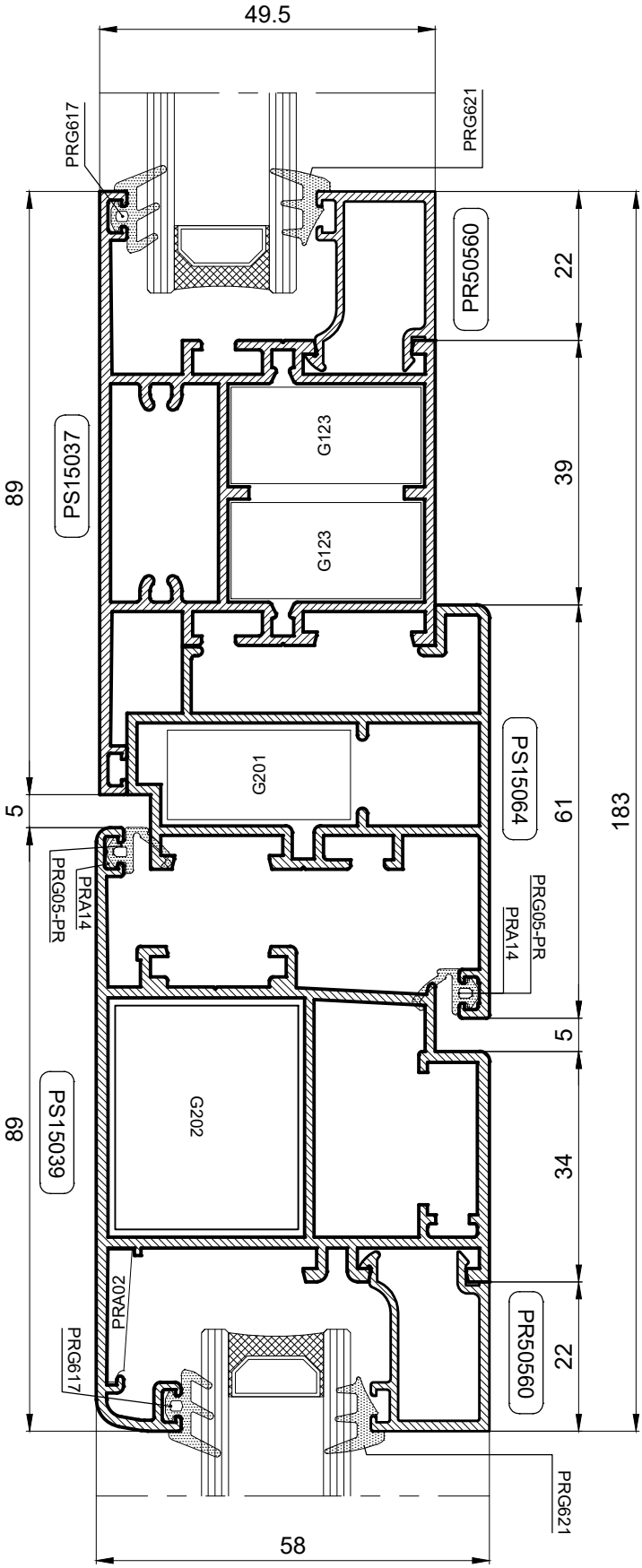

Jednokrilna zaokretna vrata s otvarajućim nadsvjetlom - Vanjsko otvaranje

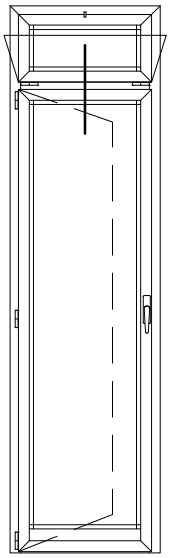

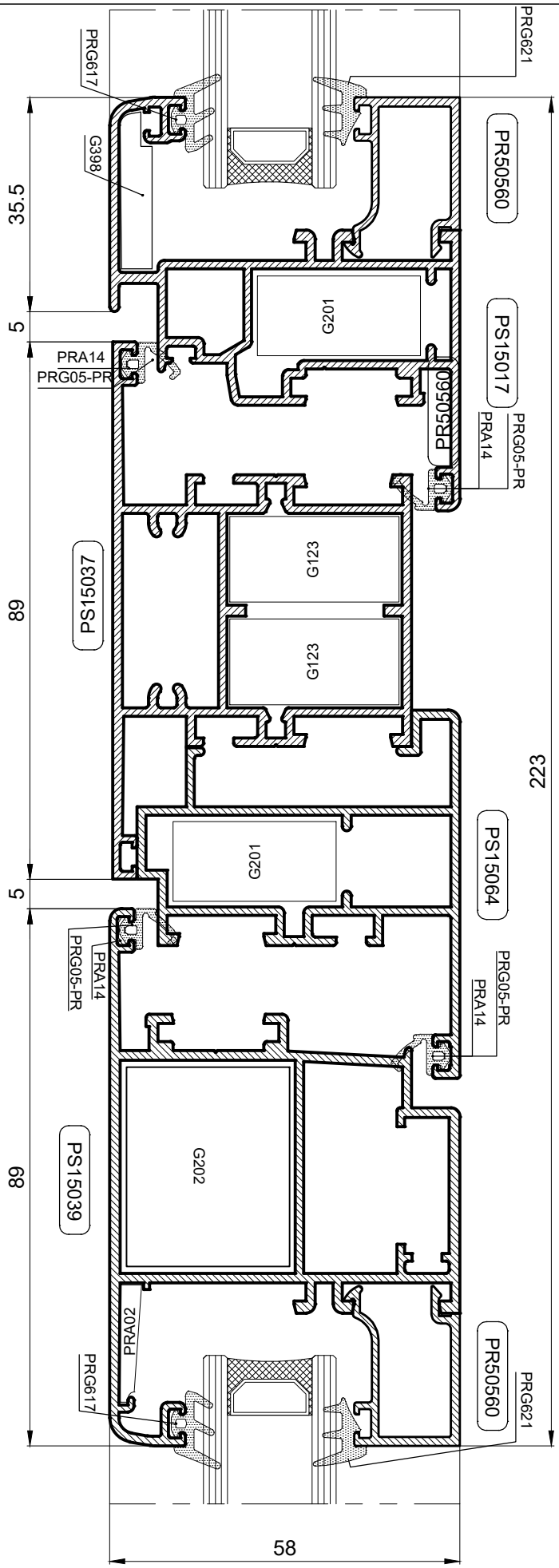

Dvokrilna zaokretna vrata - Vanjsko otvaranje

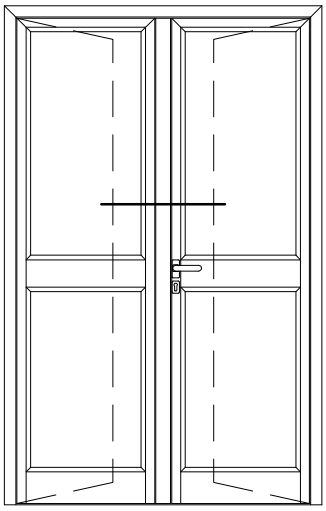

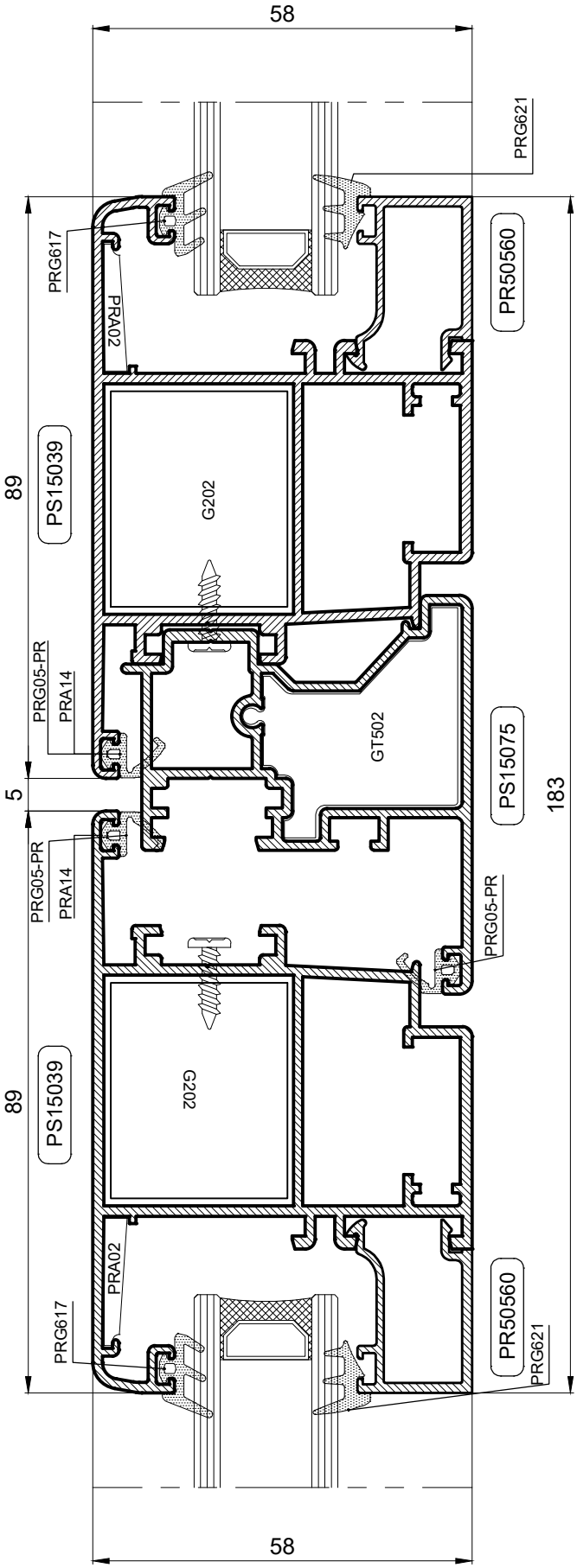

Jednokrilna zaokretna vrata - Unutarnje otvaranje

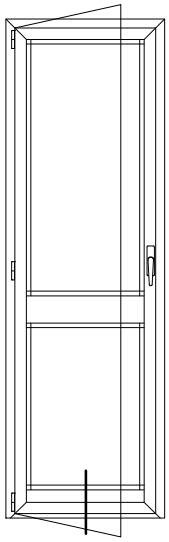

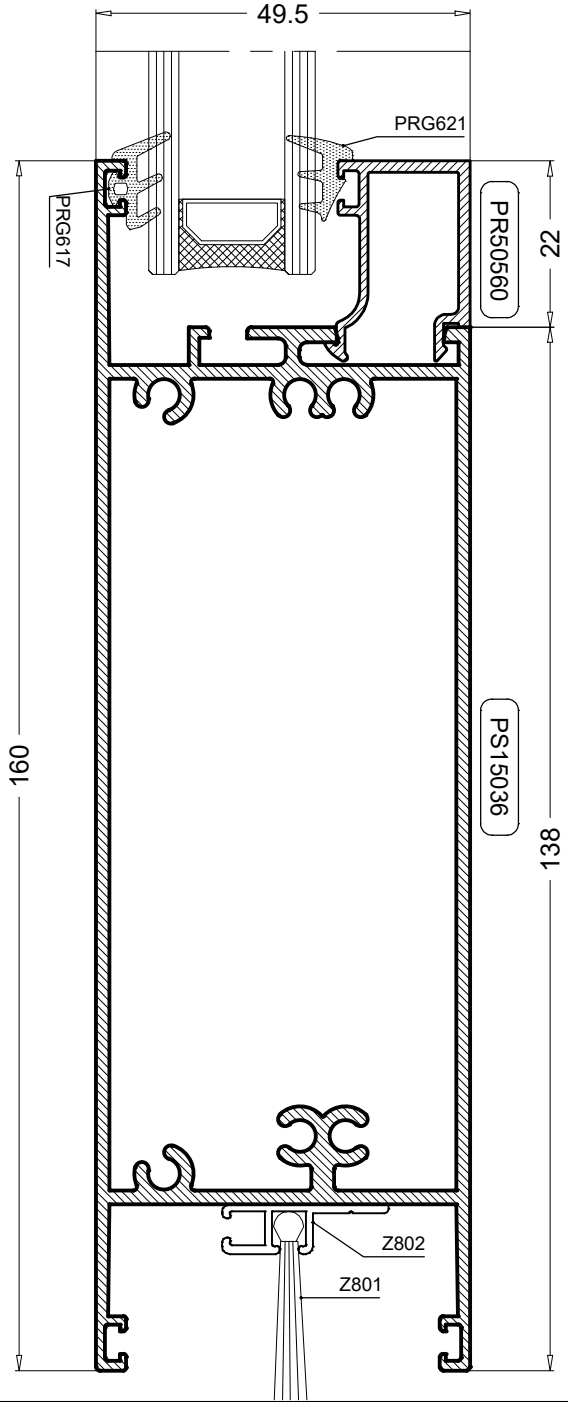

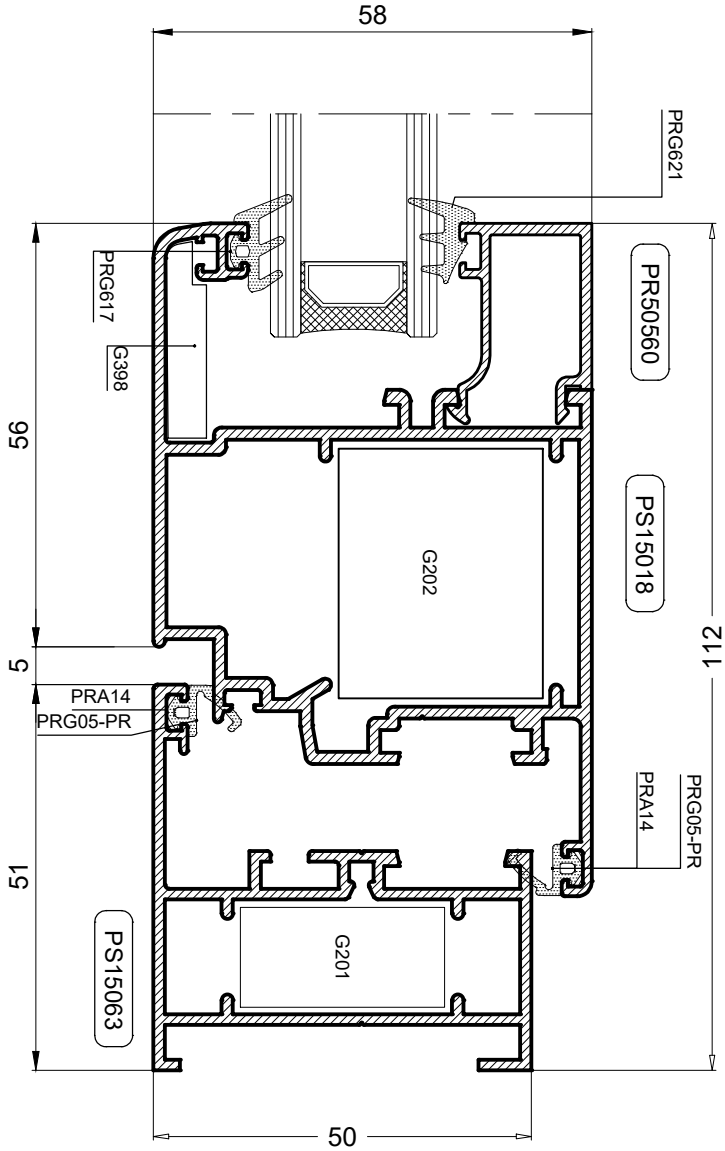

PODACI O OVOME KATALOGU ČISTO SU INDIKATIVNI.FIRMA ZADRŽAVA PRAVO IZMJENA TEHNIČKE PRIRODE BEZ PRETHODNOG OBAVJEŠTENJA.

Presjeci - Unutarnji spoj pod kutem od 90°

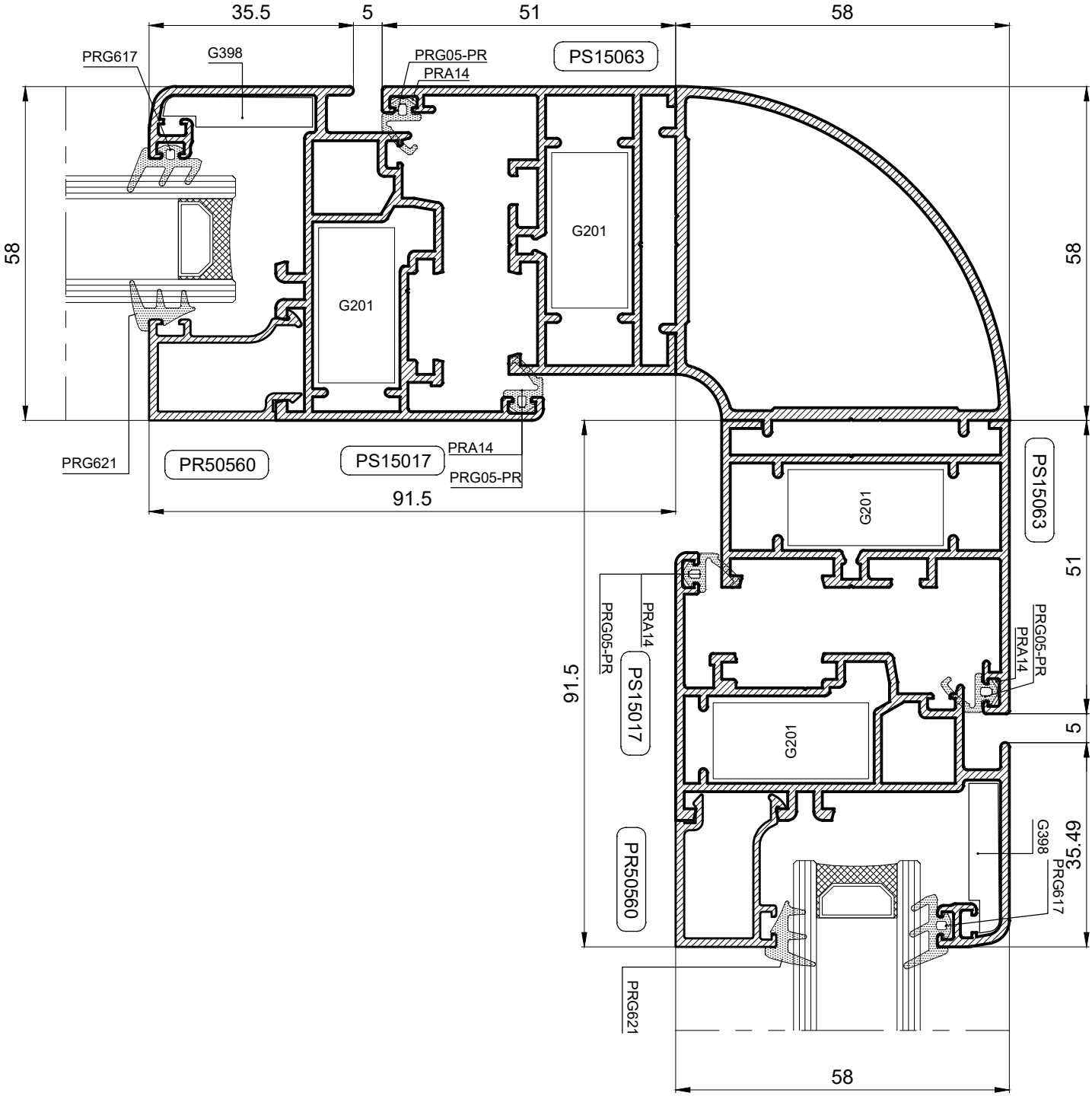

Jednokrilna zaokretna vrata - Obuhvatni štok - Unutarnje otvaranje

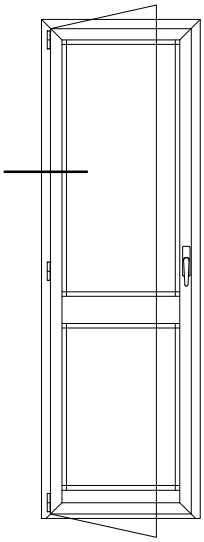

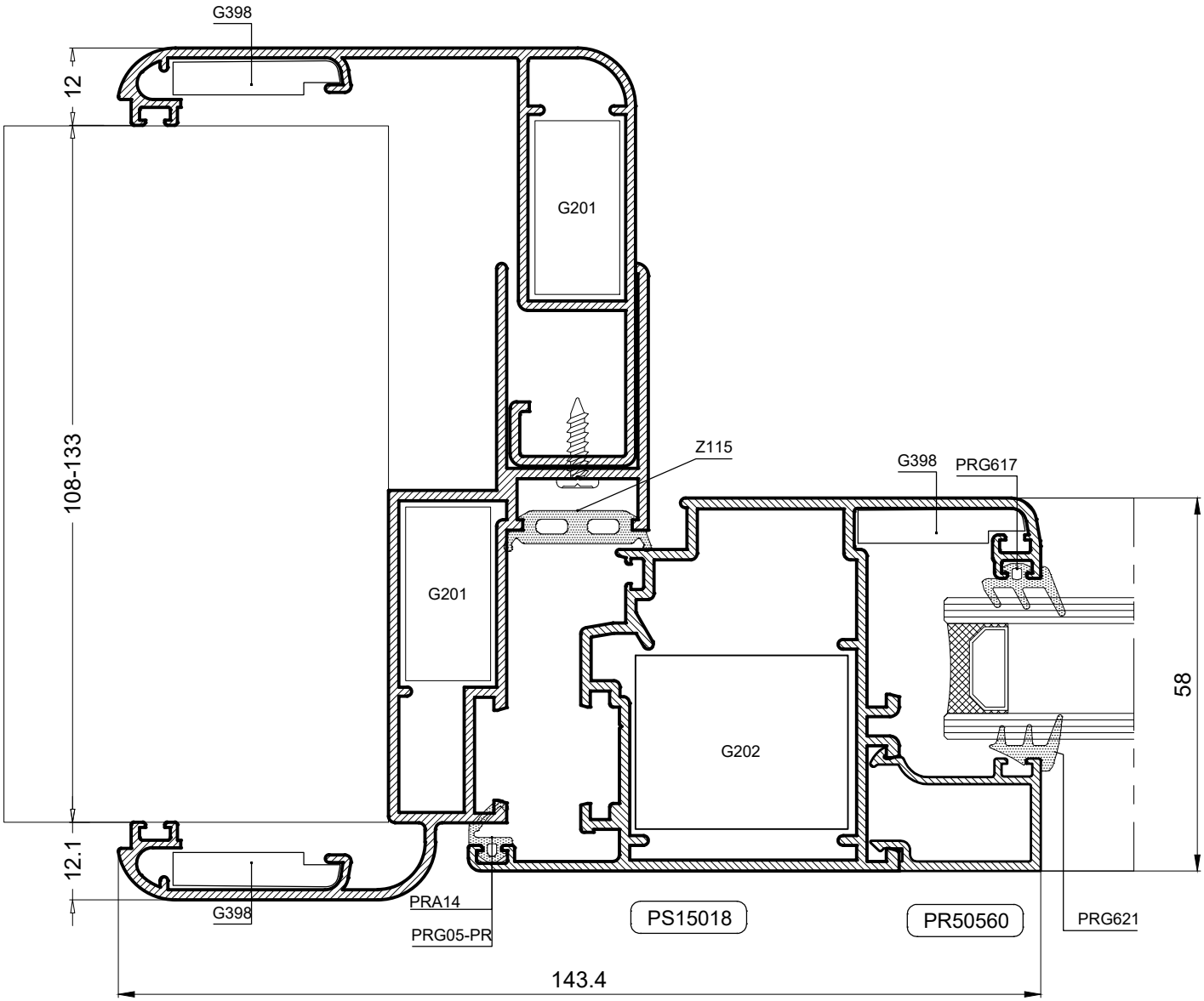

Jednokrilna zaokretna vrata - Obuhvatni štok - Unutarnje otvaranje

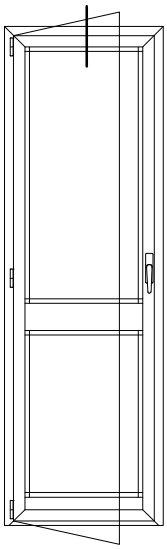

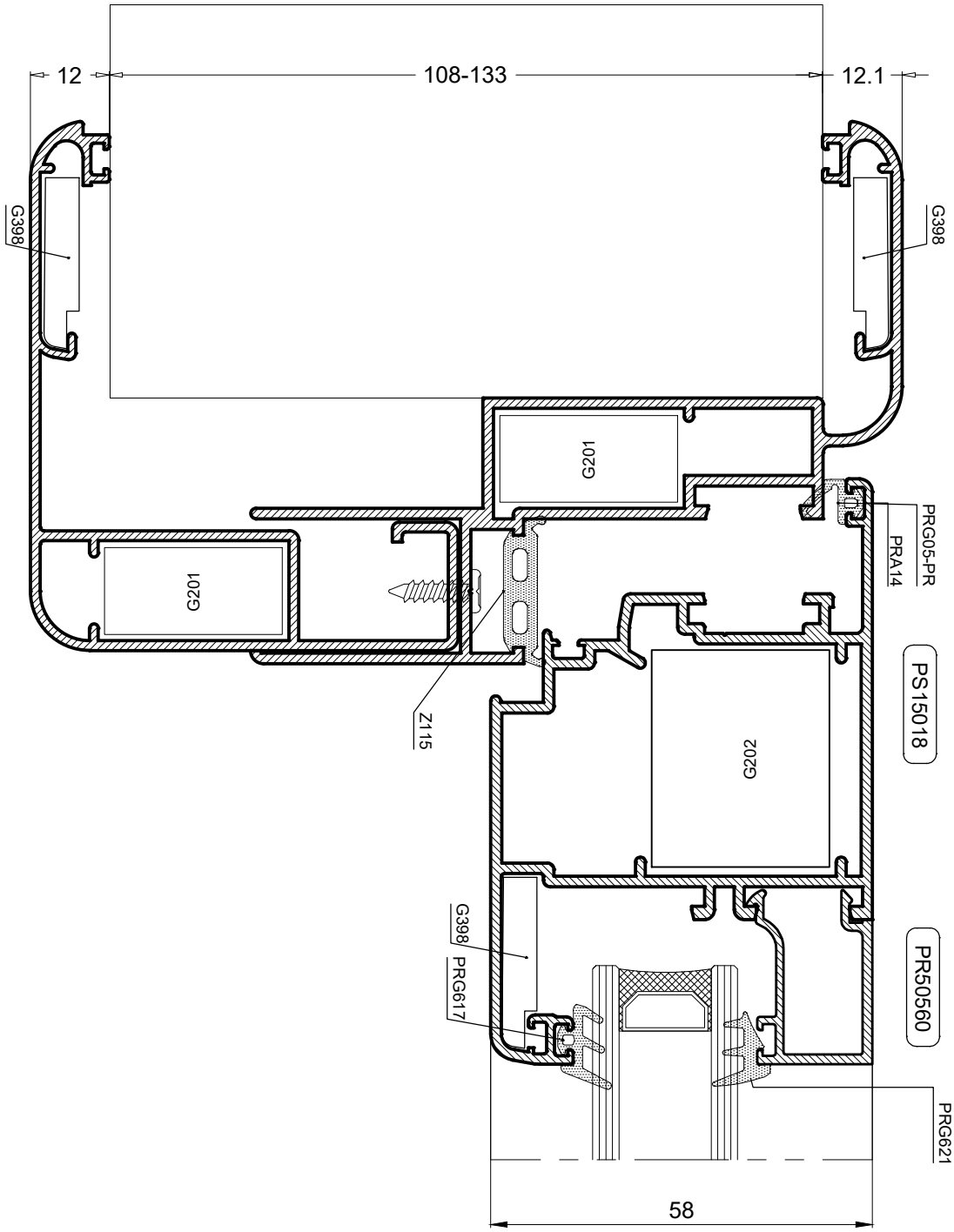

Jednokrilna zaokretna vrata - Obuhvatni štok - Unutarnje otvaranje

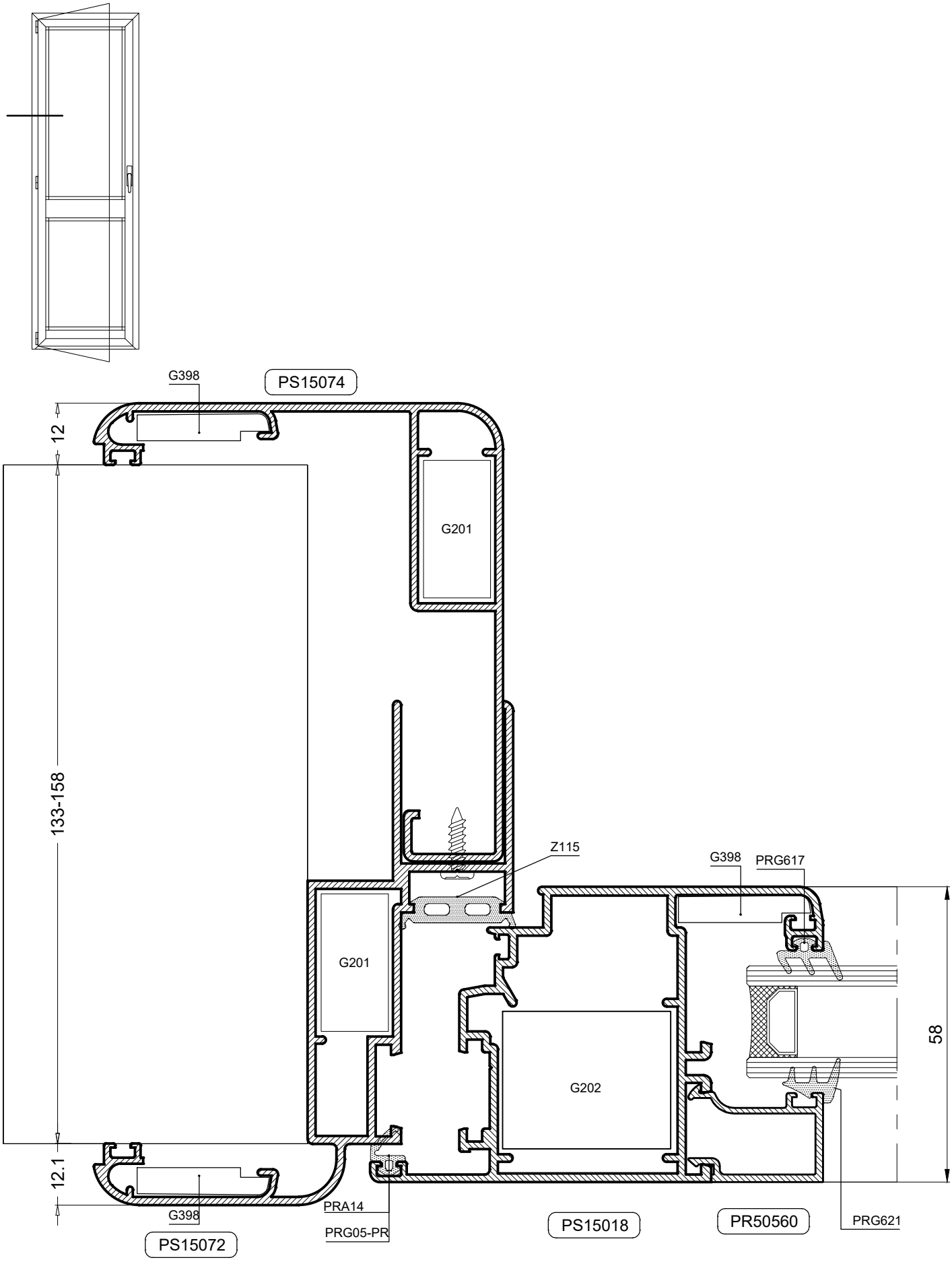

Jednokrilna zaokretna vrata - Obuhvatni štok - Unutarnje otvaranje

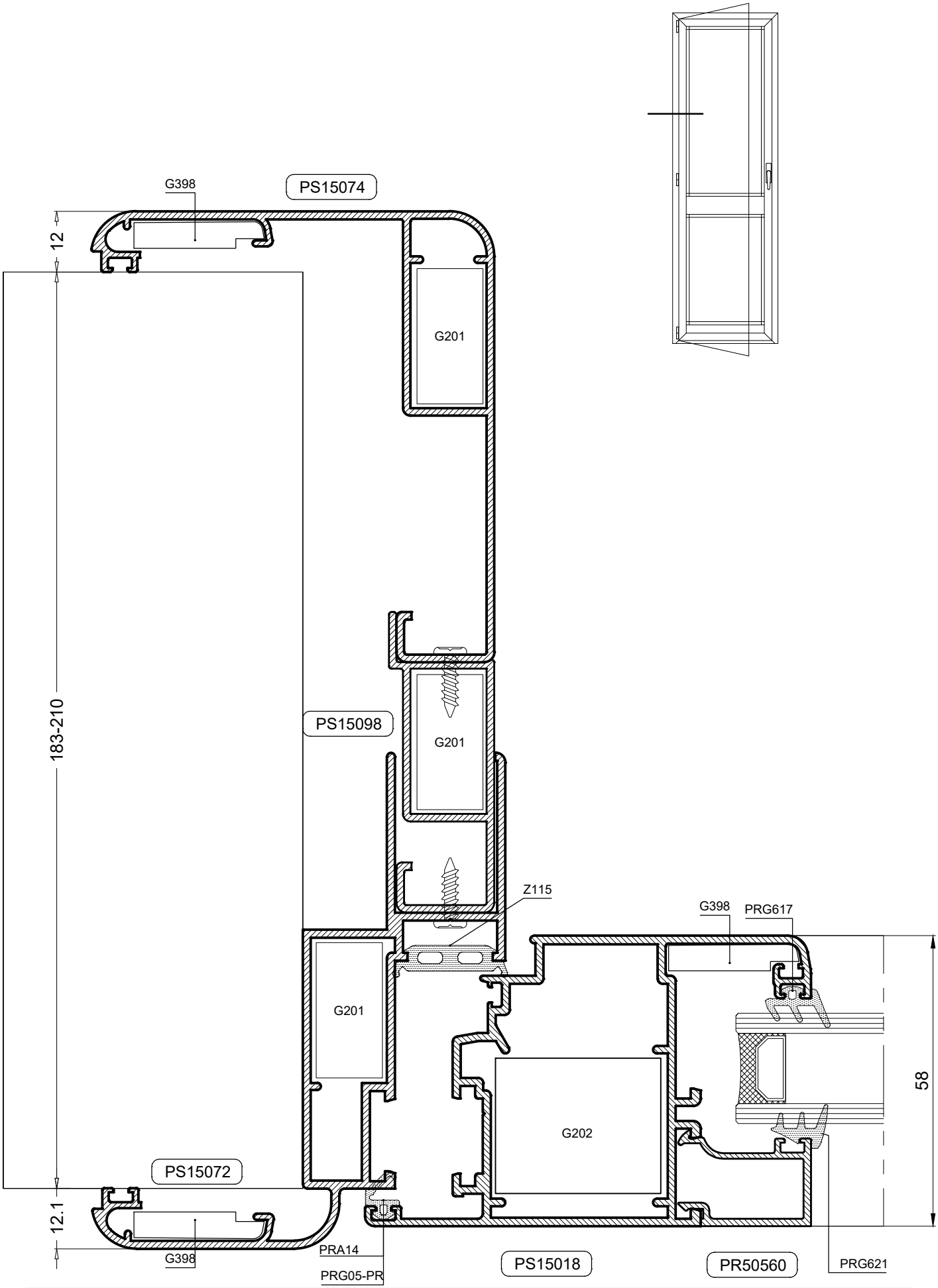

Jednokrilna zaokretna vrata - Obuhvatni štok - Vanjsko otvaranje

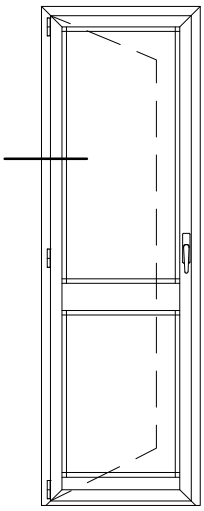

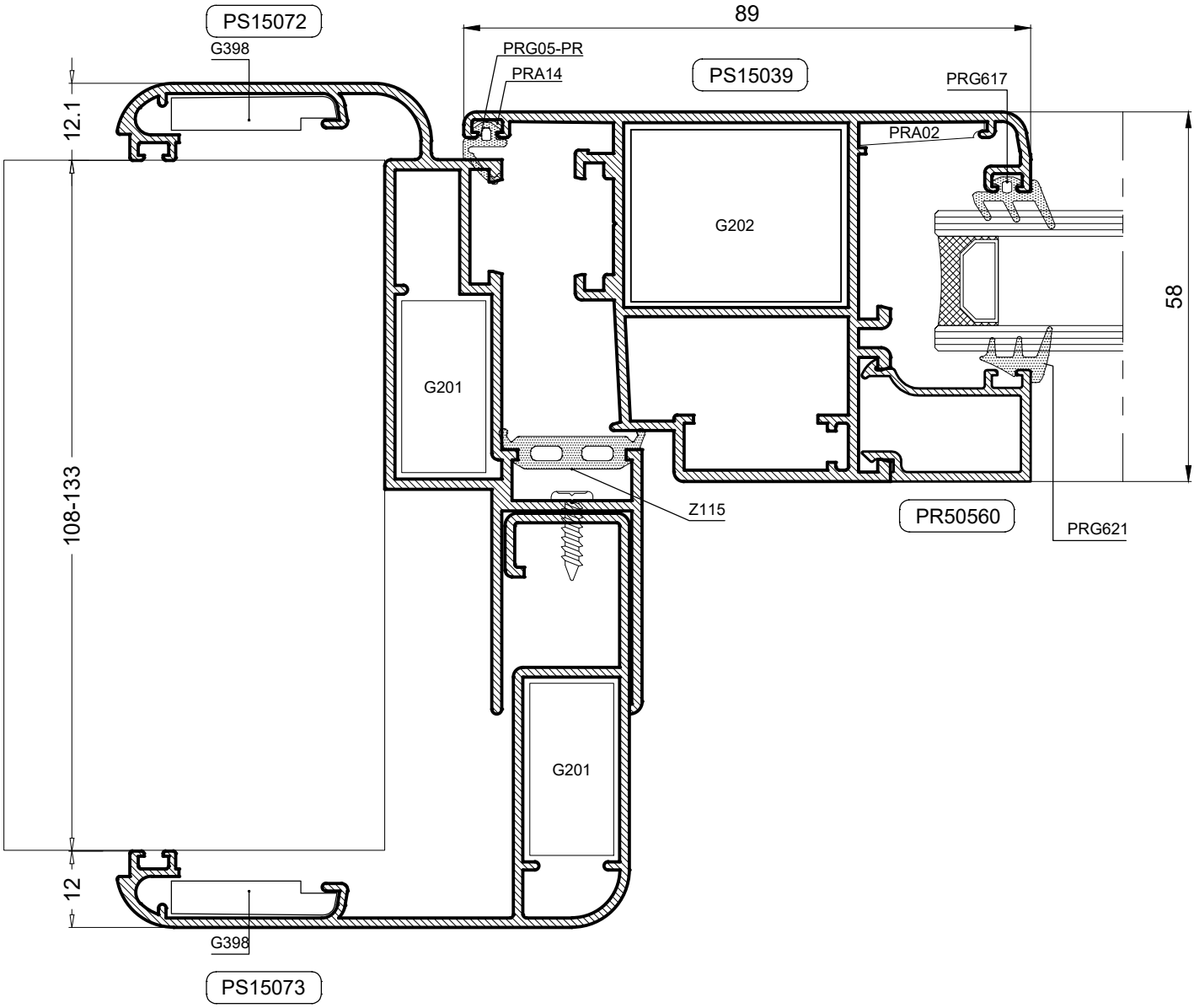

Jednokrilna zaokretna vrata - Obuhvatni štok - Vanjsko otvaranje

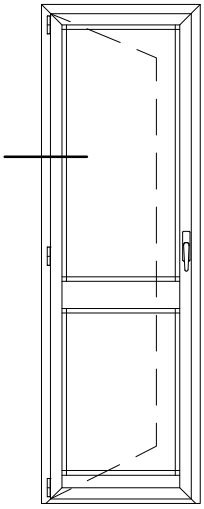

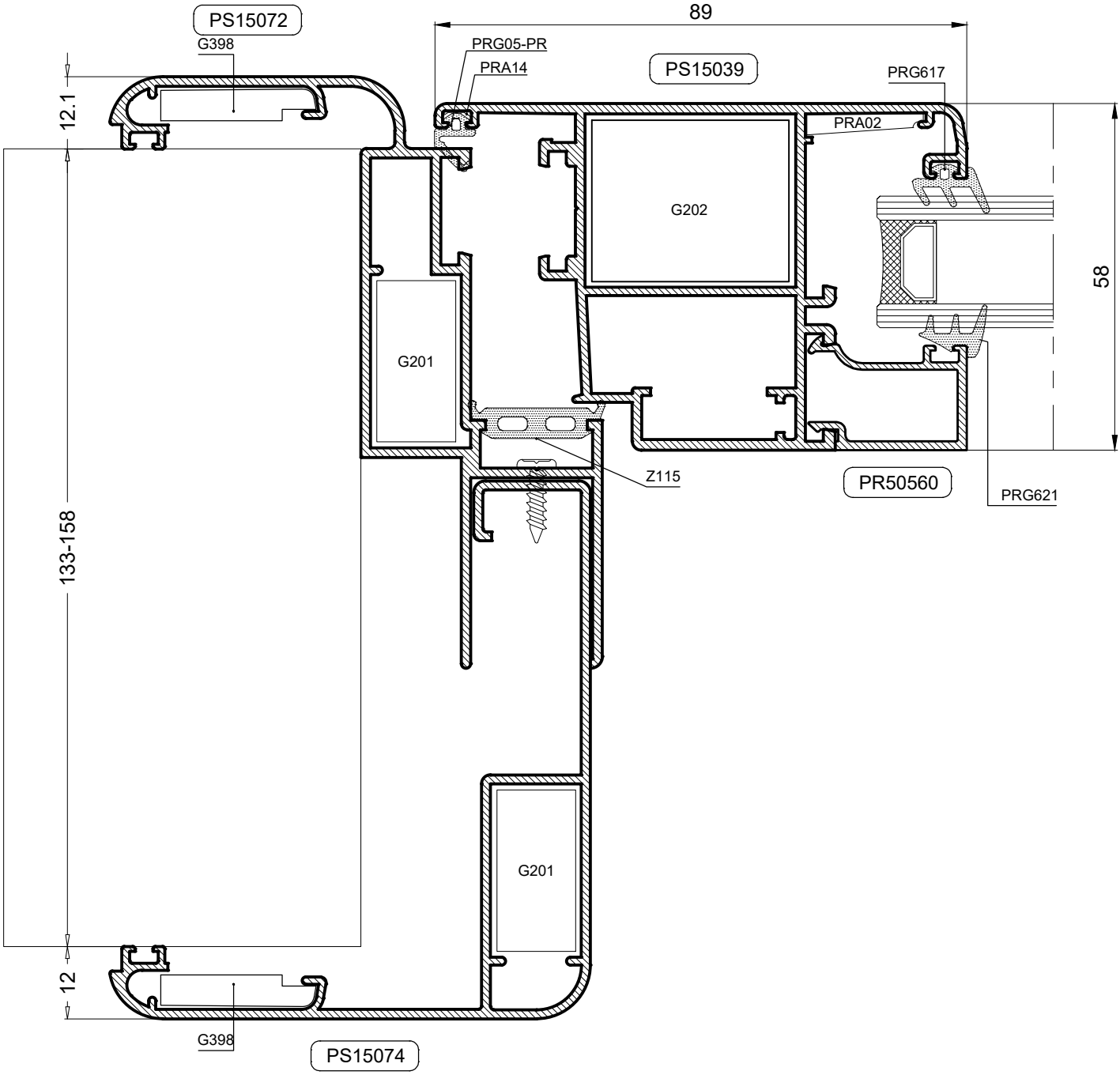

PODACI O OVOME KATALOGU ČISTO SU INDIKATIVNI.FIRMA ZADRŽAVA PRAVO IZMJENA TEHNIČKE PRIRODE BEZ PRETHODNOG OBAVJEŠTENJA.

Jednokrilna mimokretna vrata

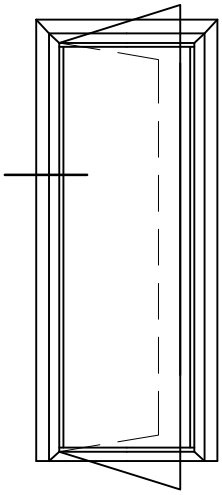

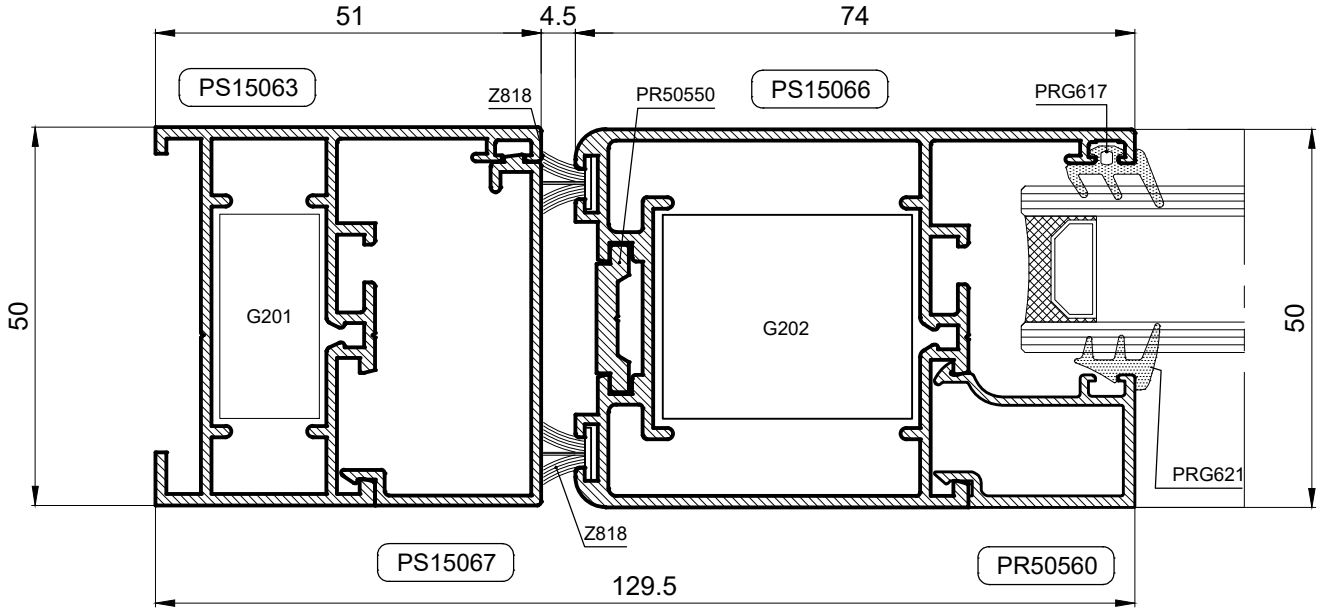

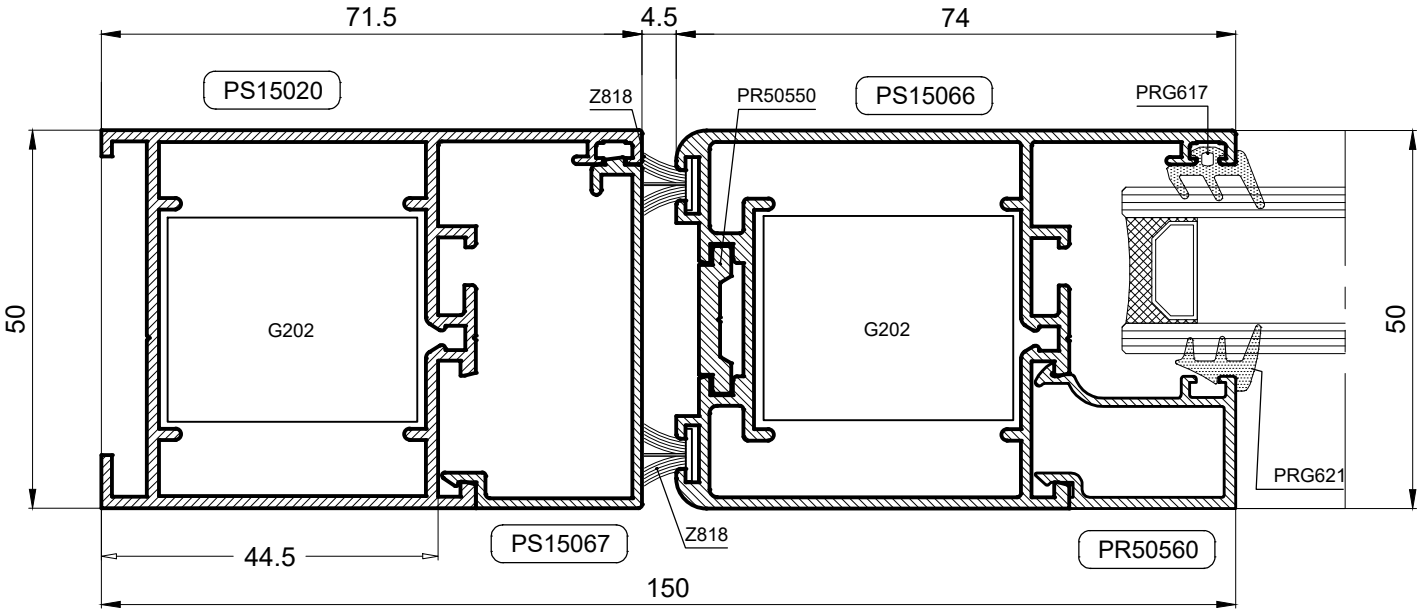

Dvokrilna mimokretna vrata

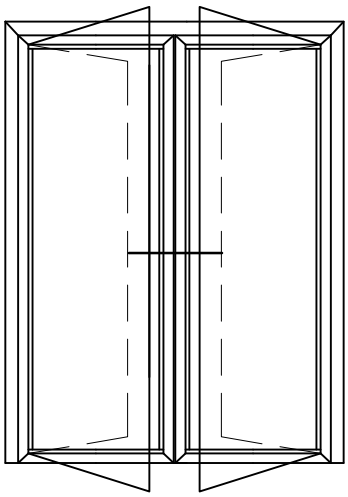

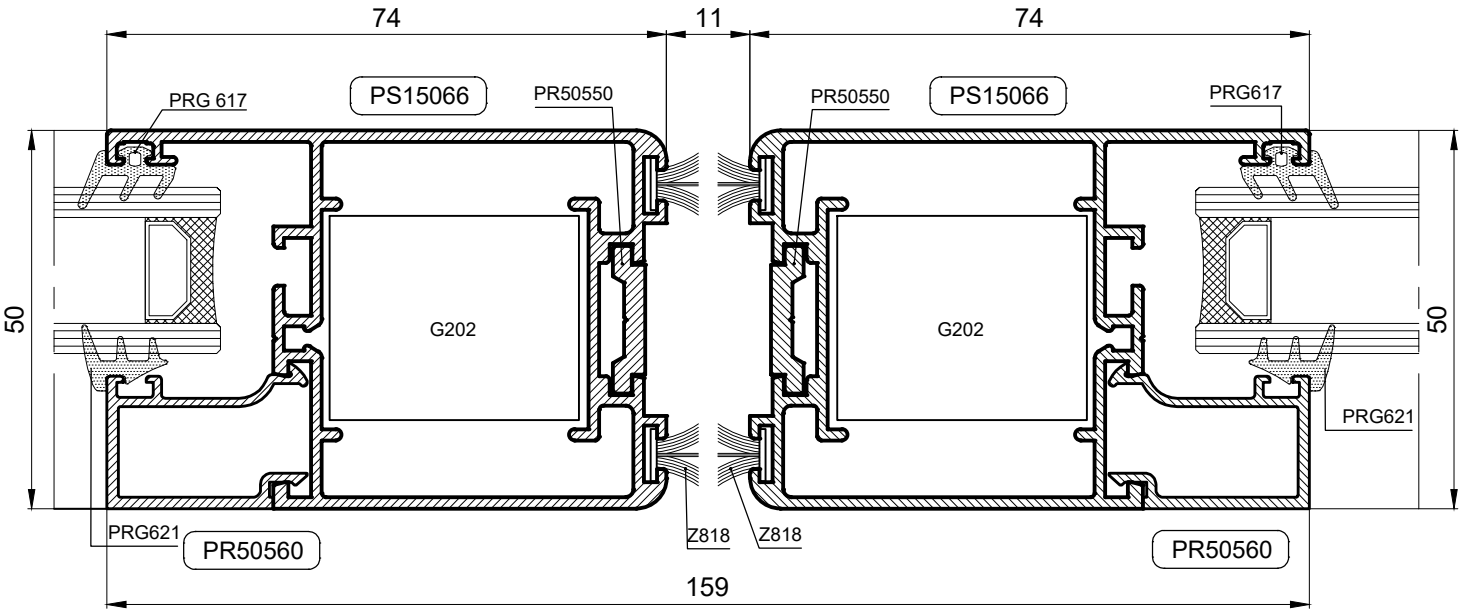

Jednokrilna zaokretna vrata sa fiksnim lamelama - Unutarnje otvaranje

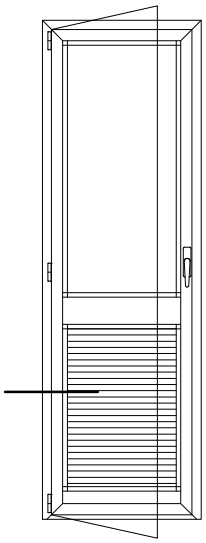

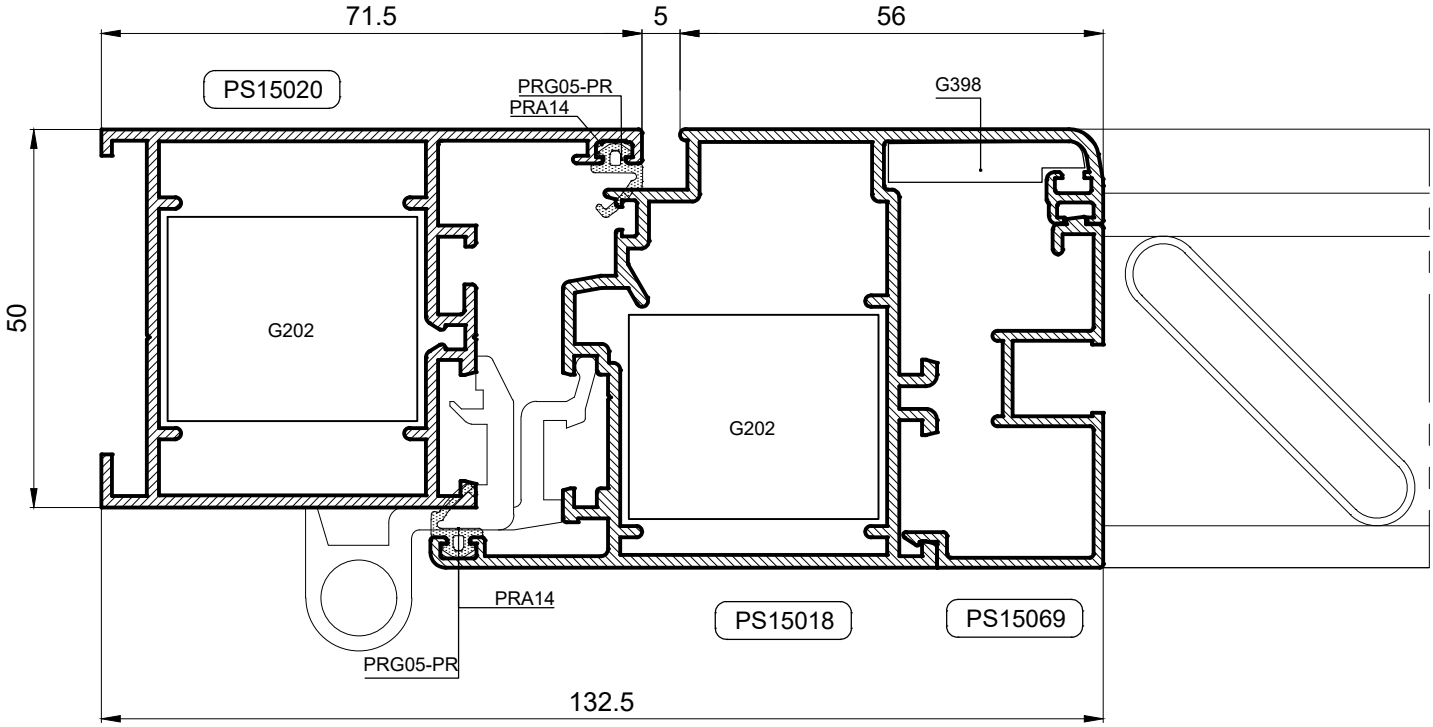

Jednokrilna zaokretna vrata sa fiksnim lamelama - Unutarnje otvaranje

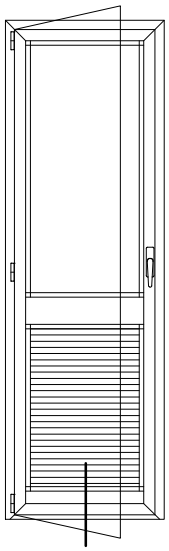

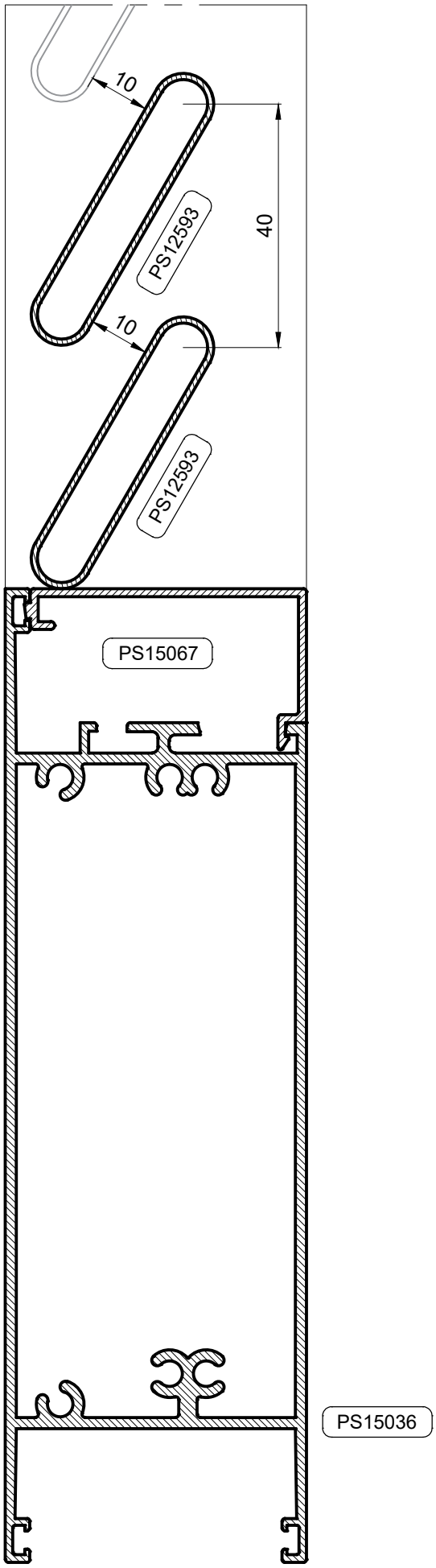

Jednokrilna zaokretna vrata sa fiksnim lamelama - Unutarnje/Vanjsko otvaranje

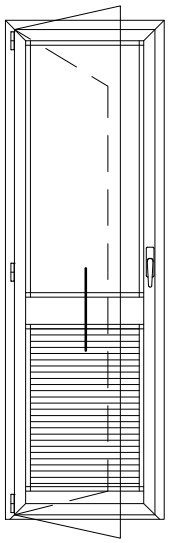

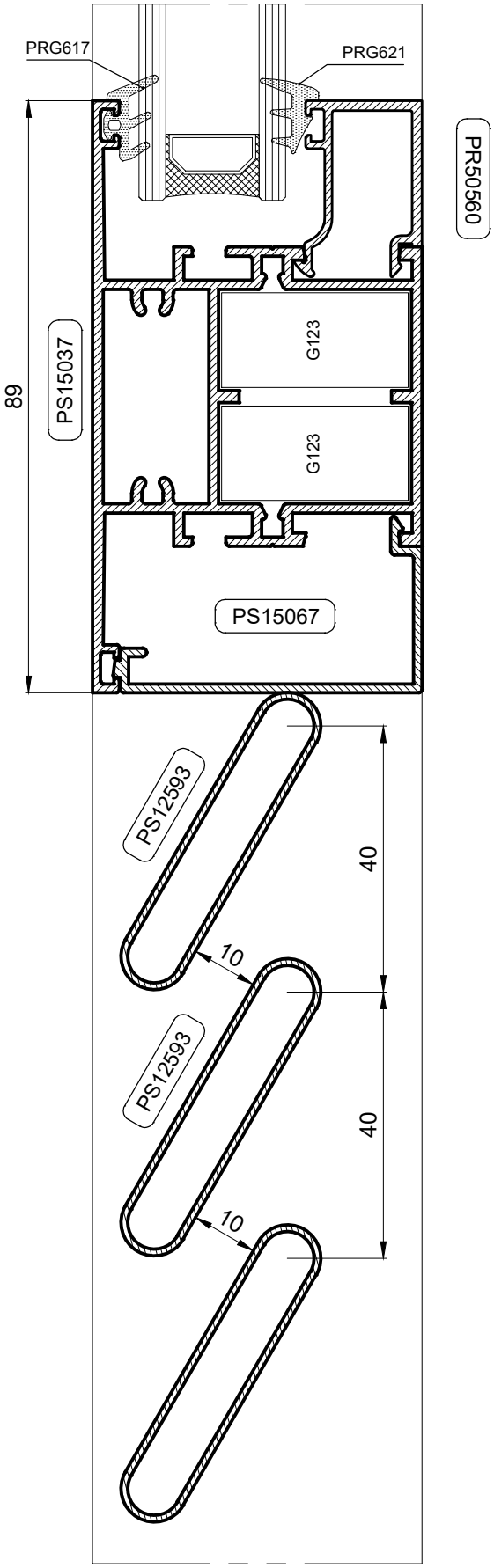

Jednokrilna zaokretna vrata sa ALU daskama - Unutarnje/Vanjsko otvaranje

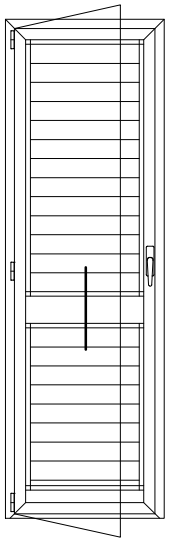

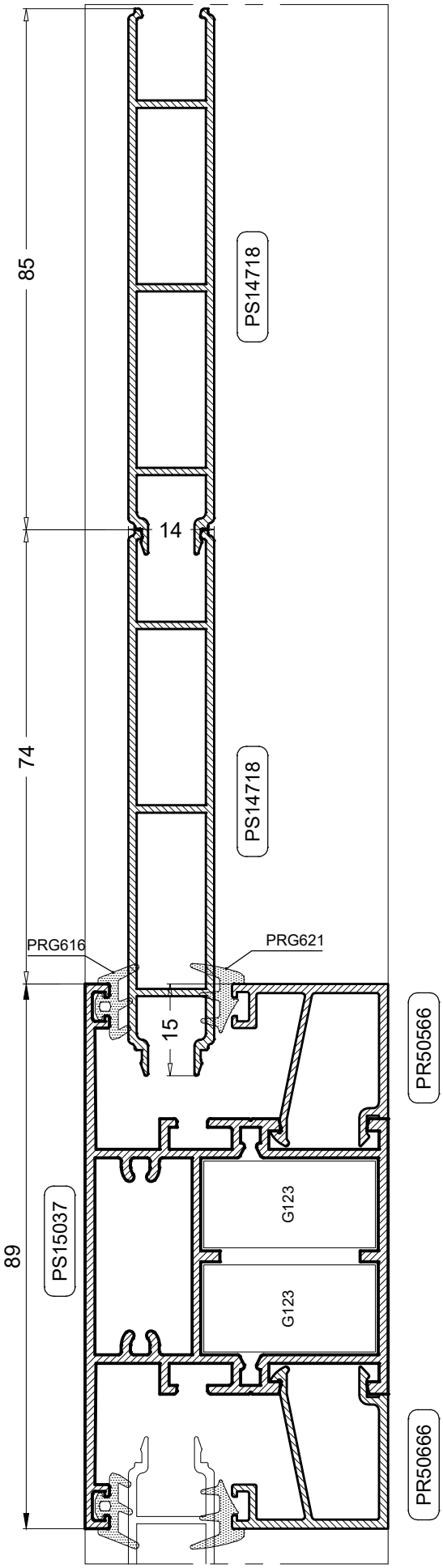

Jednokrilna zaokretna vrata sa ALU daskama - Unutarnje/Vanjsko otvaranje

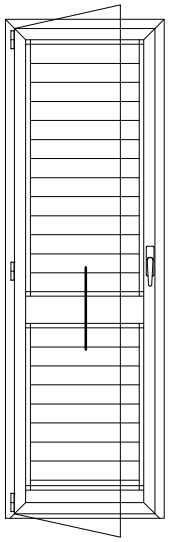

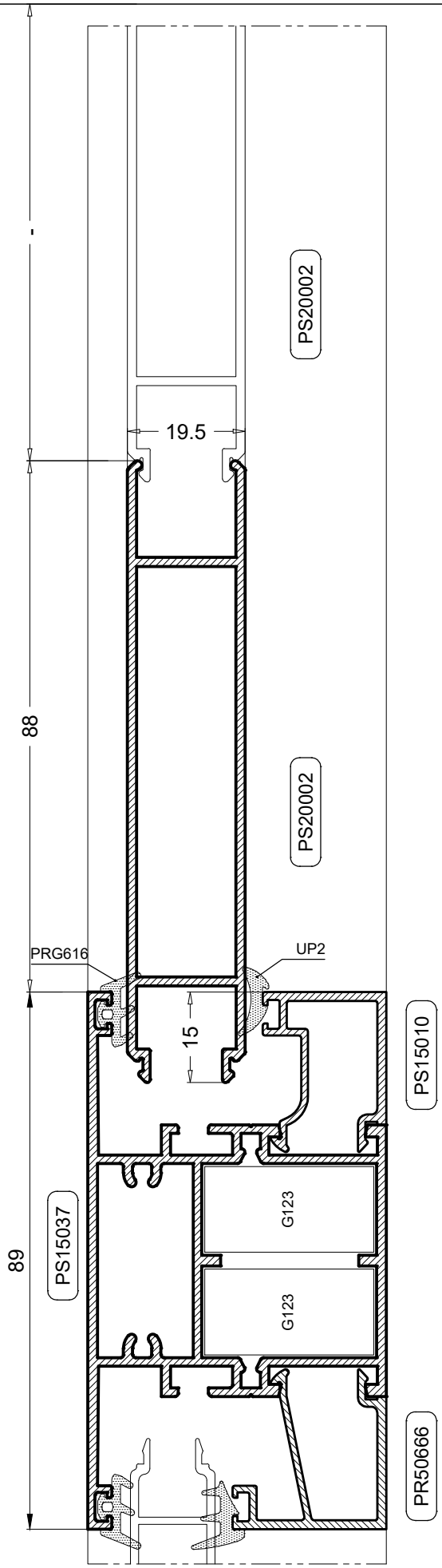

Jednokrilna zaokretna vrata - Vanjsko otvaranje

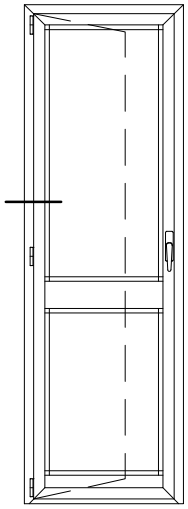

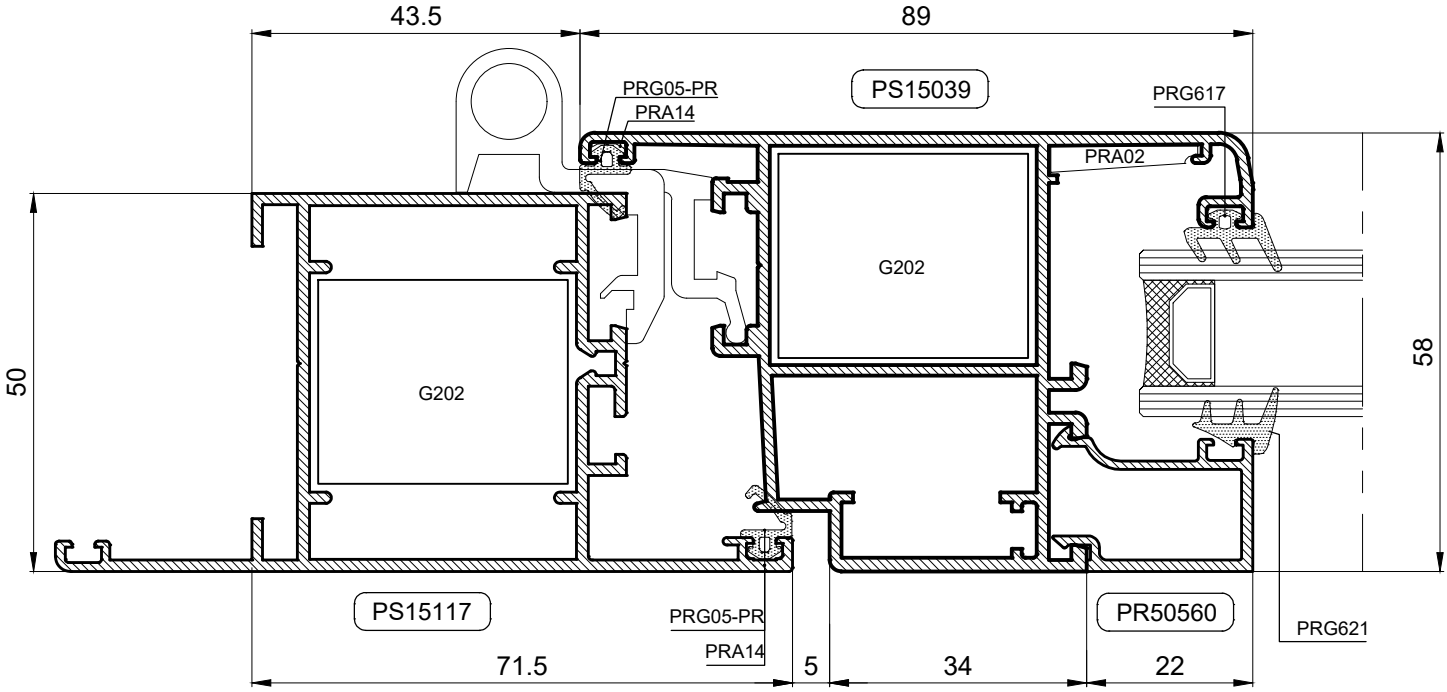

Jednokrilna zaokretna vrata sa fiksnim nadsvjetlom - Unutarnje otvaranje

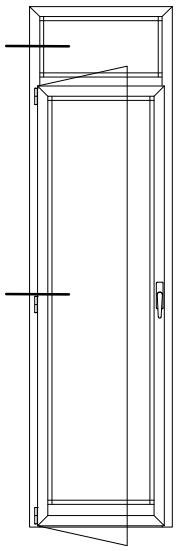

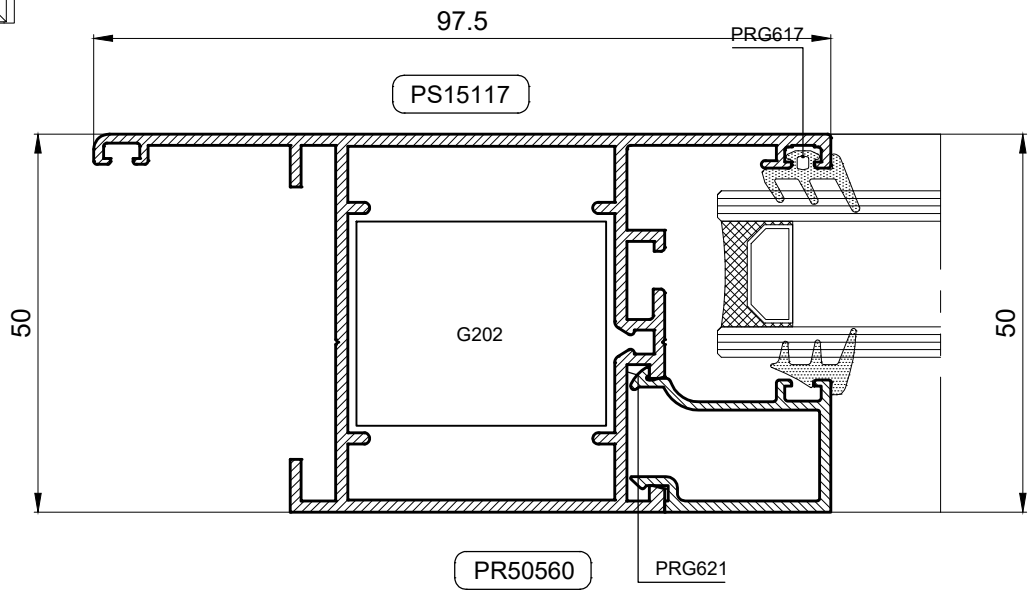

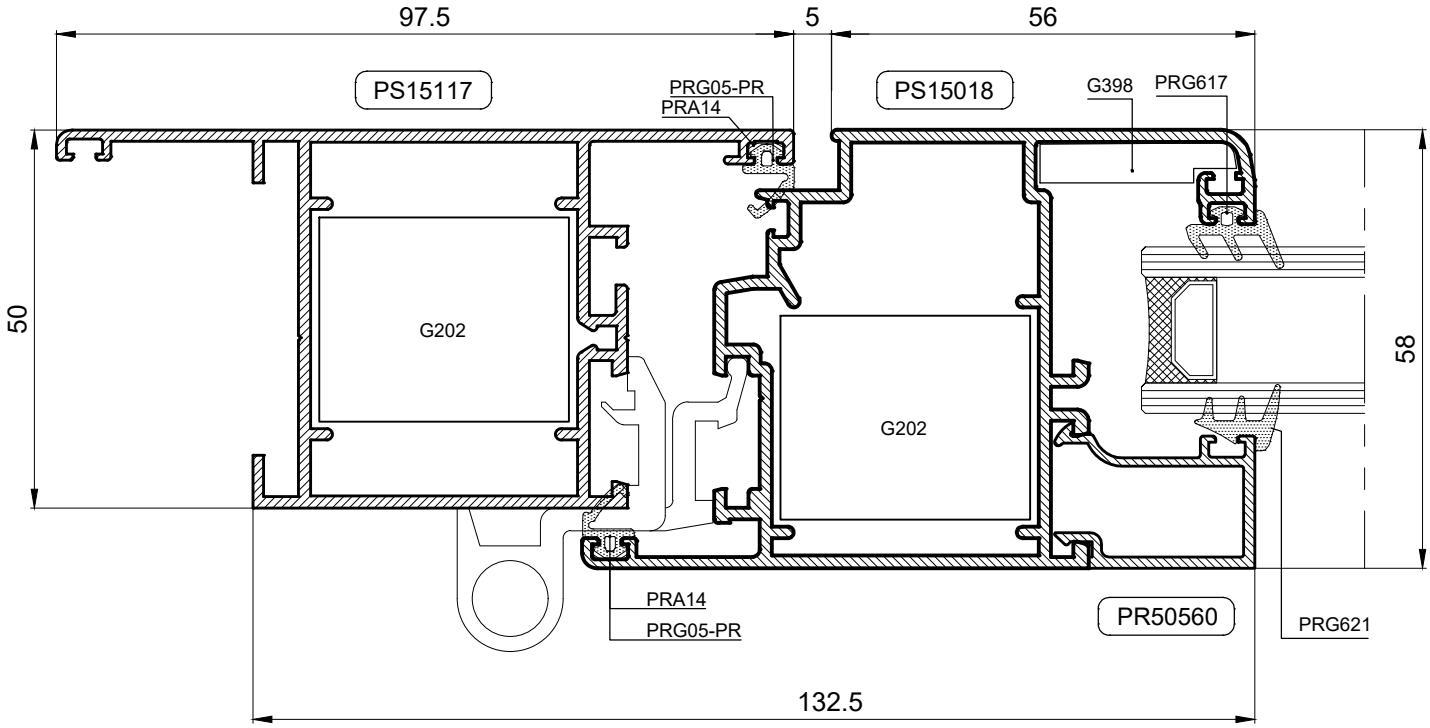

Jednokrilna zaokretna vrata s fiksnim nadsvjelom - Vanjsko otvaranje

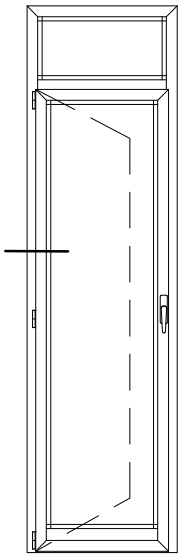

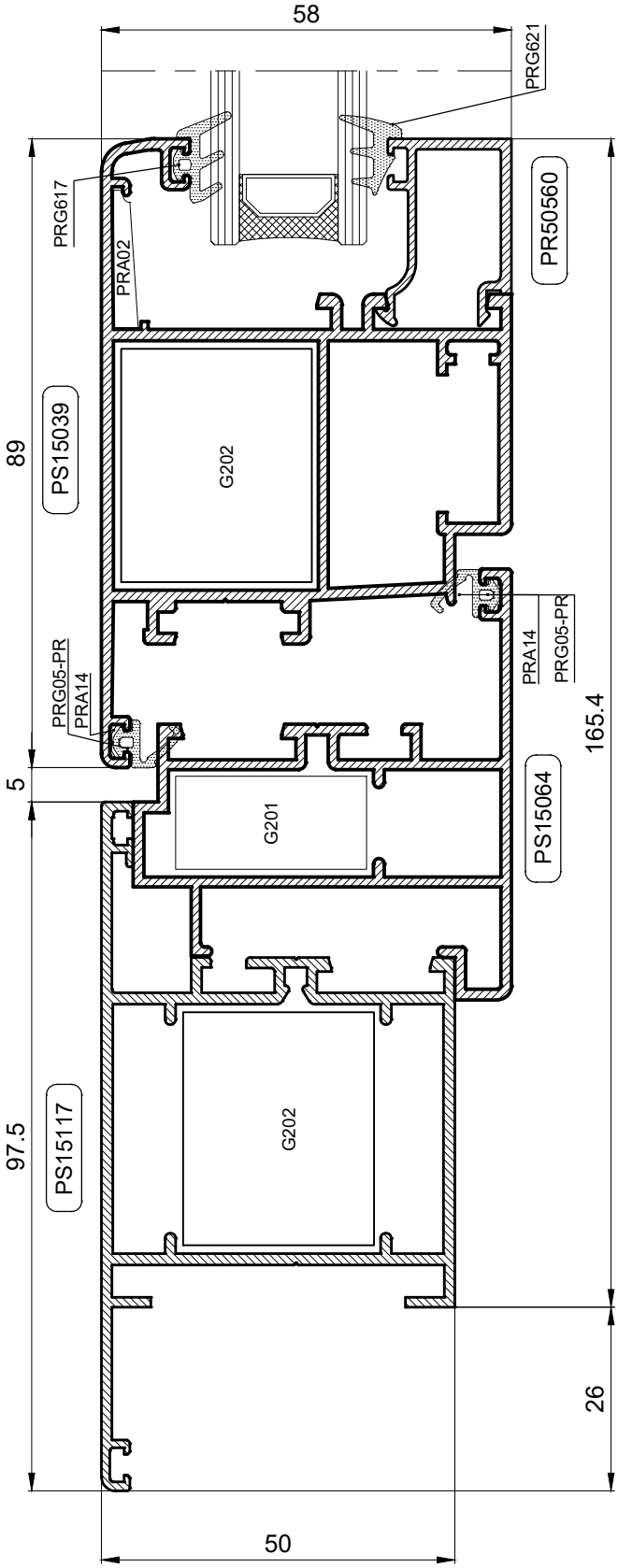

Jednokrilna zaokretna vrata s fiksnim nadsvjelom - Vanjsko otvaranje

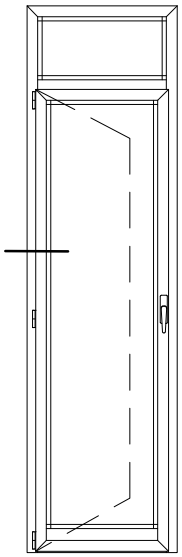

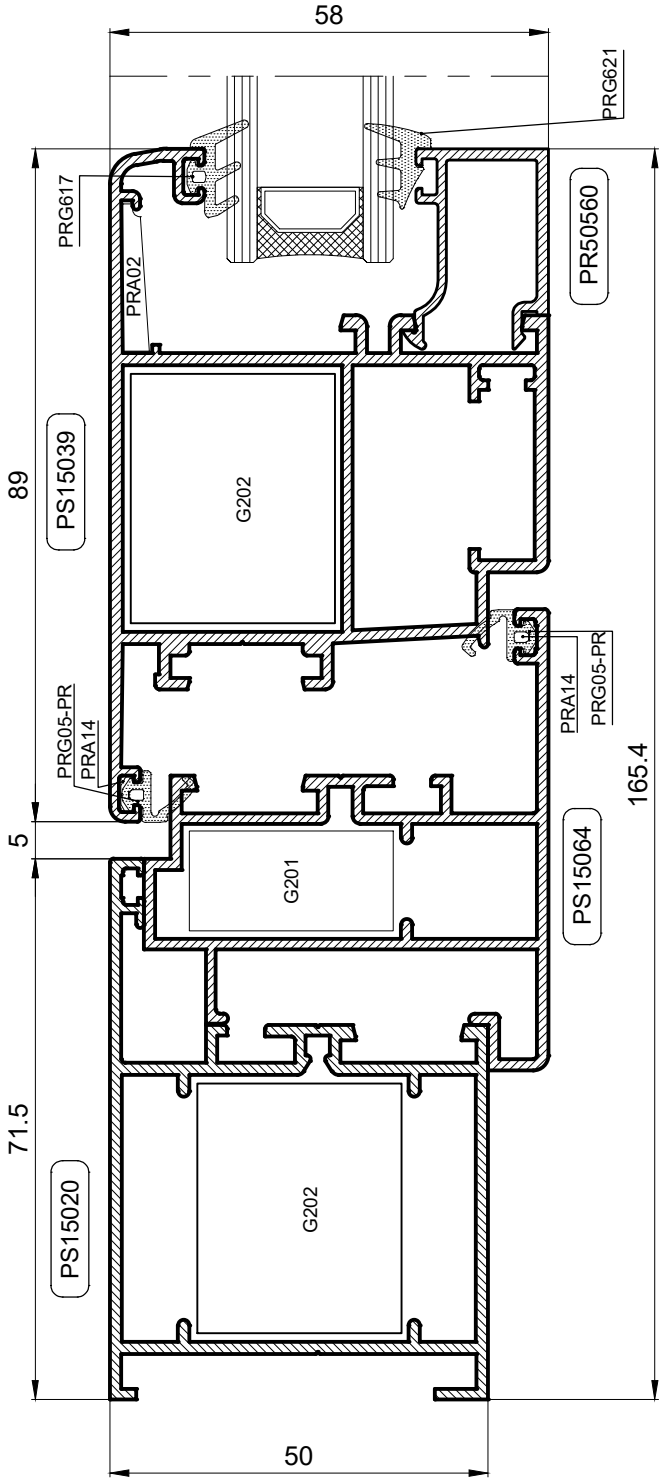

Klizni sistem E560S unutar sistema E50

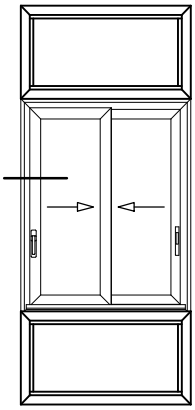

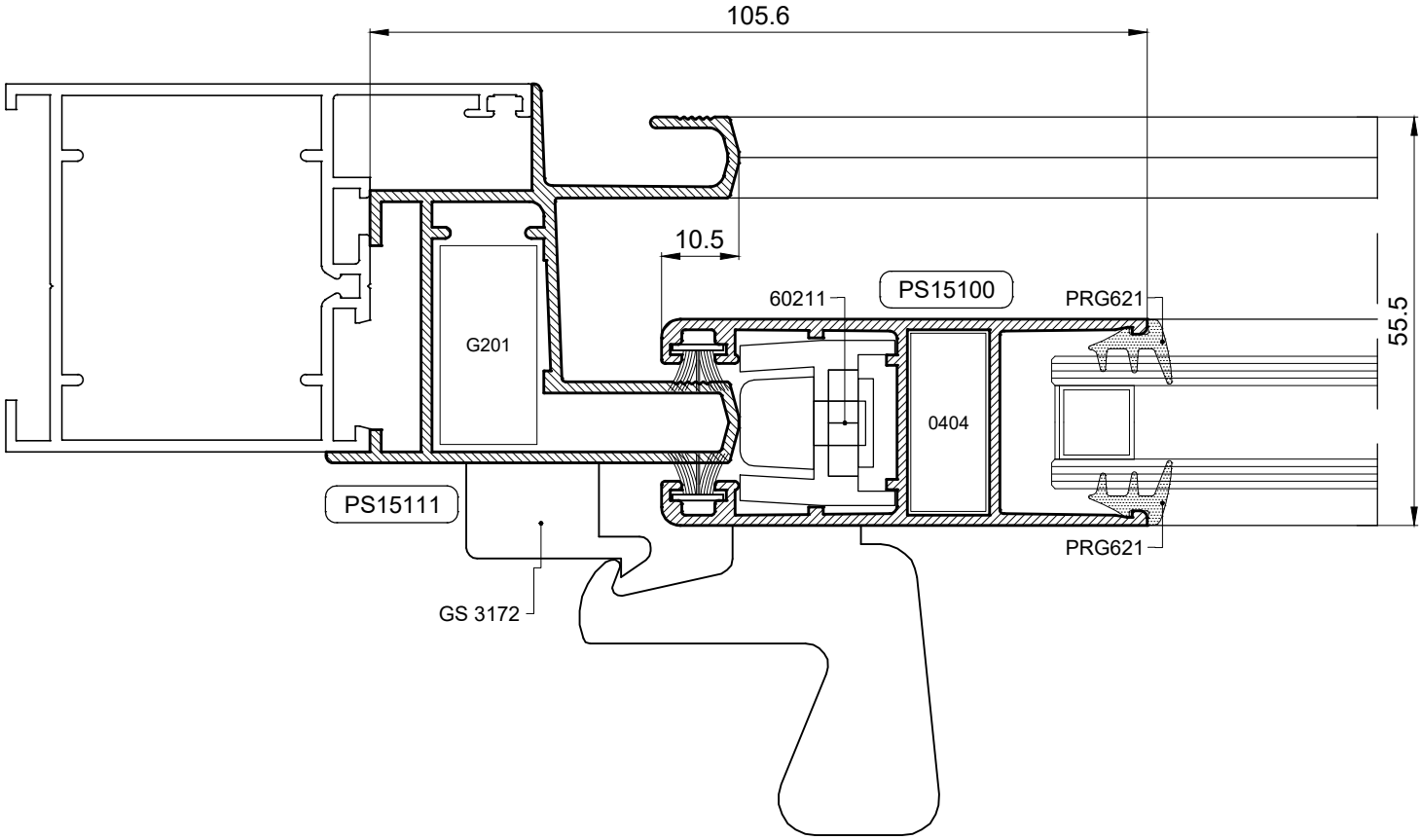

Klizni sistem E560S unutar sistema E50

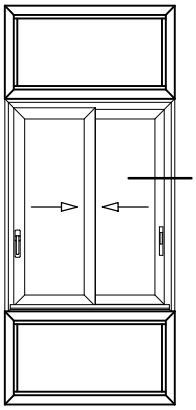

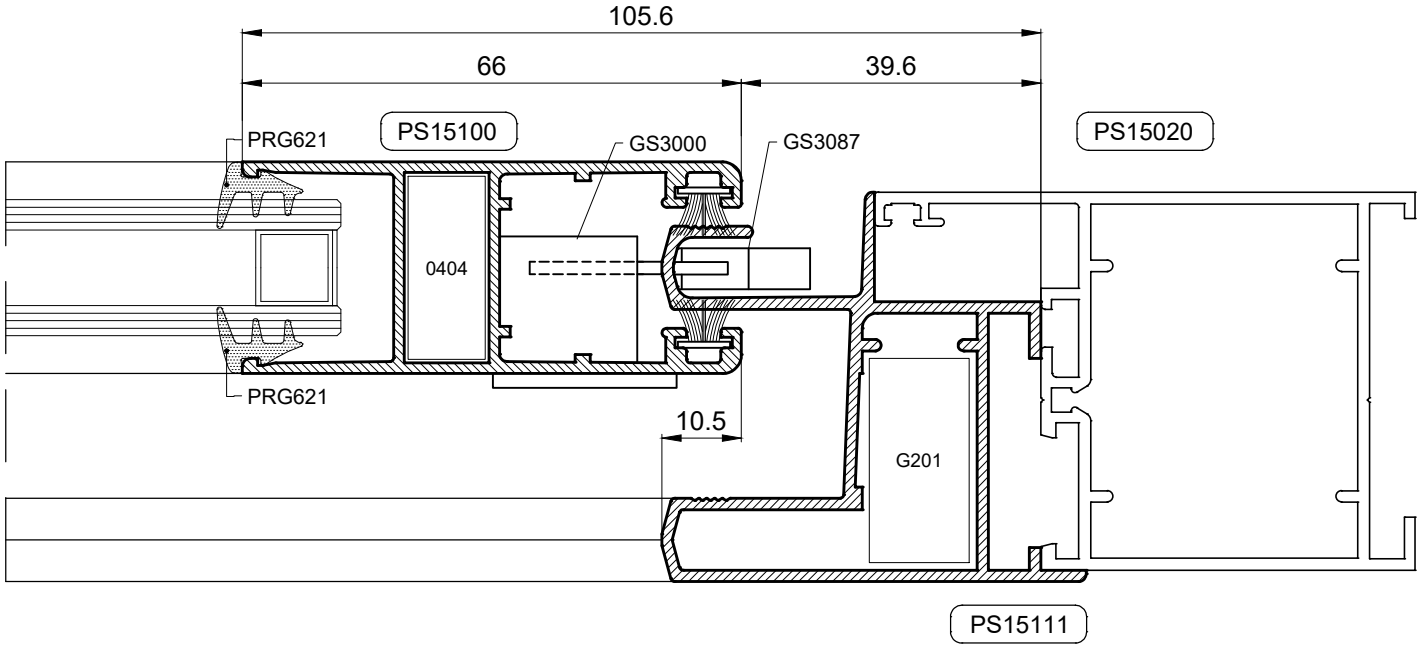

Klizni sistem E560S unutar sistema E50

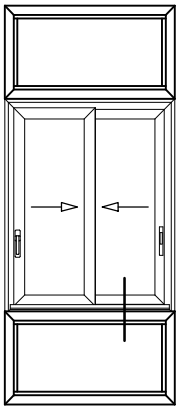

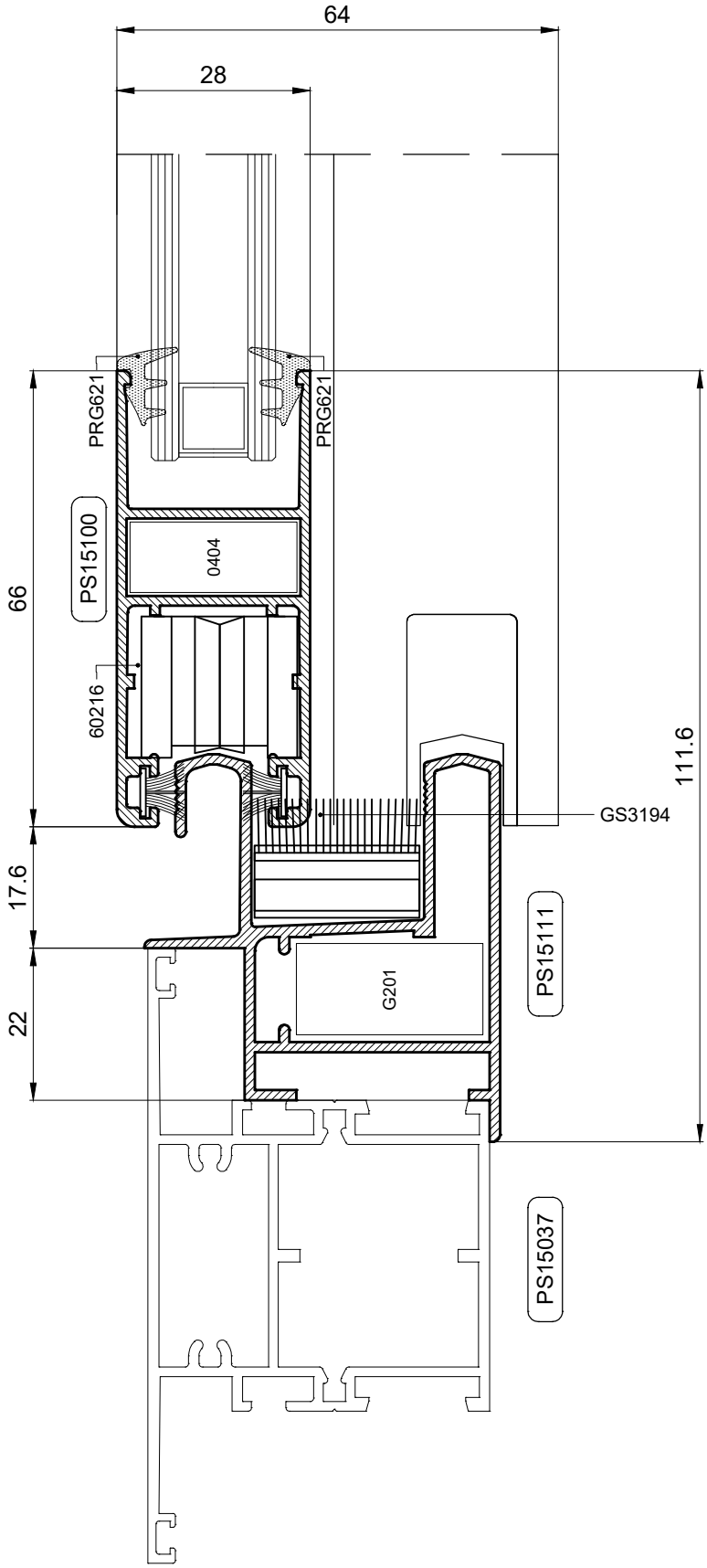

Klizni sistem E560S unutar sistema E50

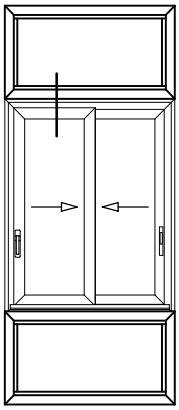

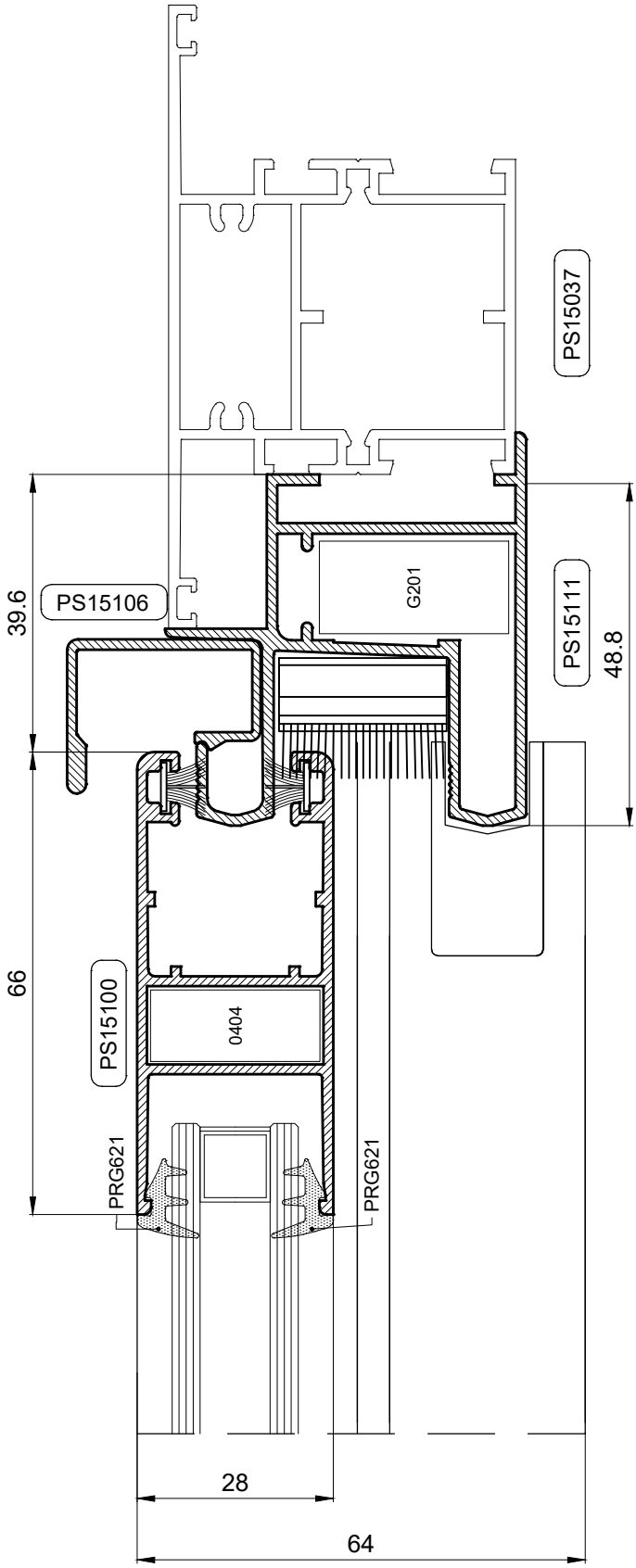

Klizni sistem E560S unutar sistema E50

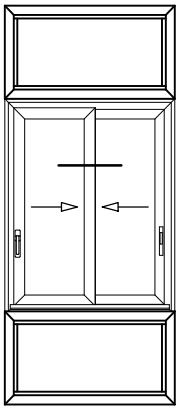

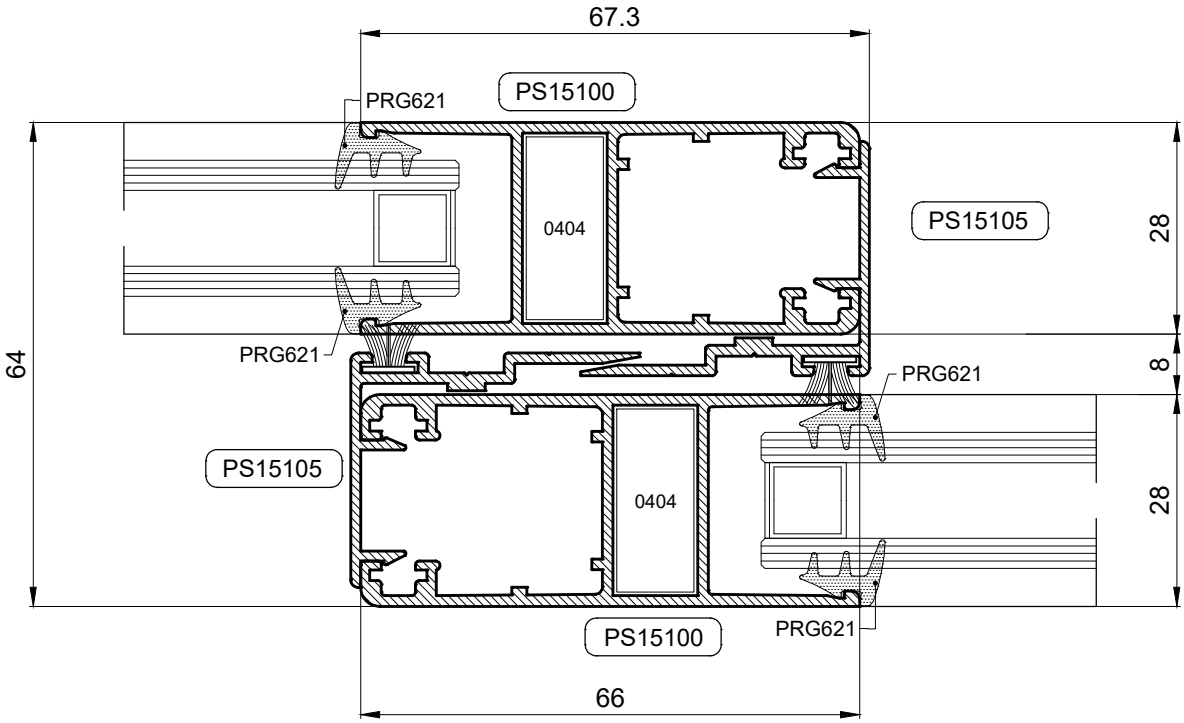

REZNE LISTE - Jednokrilni prozor - Unutarnje otvaranje

KOD	PROFIL	BR. KOM	REZANJE
PS 15063	OKOMICA OKVIRA	2	H
PS 15063	GORNJA VODORAVNICA OKVIRA	1	L
PS 15063	DONJA VODORAVNICA OKVIRA	1	L
PS 15017	OKOMICA KRILA	2	H-46
PS 15017	VODORAVNICA KRILA	2	L-46
PR 50550	POTISNA LETVA	1	
-	OKOMITA LAJSNA	2	Hkr-137
-	VODORAVNA LAJSNA	2	Lkr-93
PR 58543	PROZORSKA OKAPNICA	1	Lkr-66

KOD	OKOVI	BR. KOM	NOTE
G 201	GLAVNI KUTNIK OKVIRA/KRILA	8	
PRA 14	KUTNIK PORAVNANJA KRILA/OKVIRA	8	
G 398	POMOĆNI KUTNIK KRILA	4	
-	ODVOD KONDENSA	-	

KOD	BRTVE/ČEPOVI	BR. KOM	NOTE
PRG05-PR	BRTVA KRILA/OKVIRA	8	4L + 4H
PRG -	VANJSKA BRTVA STAKLA	4	2L + 2H
PRG -	UNUTARNJA BRTVA STAKLA	4	2L + 2H

GORNJA STAKLA		DONJA STAKLA	
(Lkr-107) x (Hkr-107)	1		

PODACI O OVOME KATALOGU ČISTO SU INDIKATIVNI.FIRMA ZADRŽAVA PRAVO IZMJENA TEHNIČKE PRIRODE BEZ PRETHODNOG OBAVJEŠTENJA.

REZNE LISTE - Jednokrilni prozor - Unutarnje otvaranje

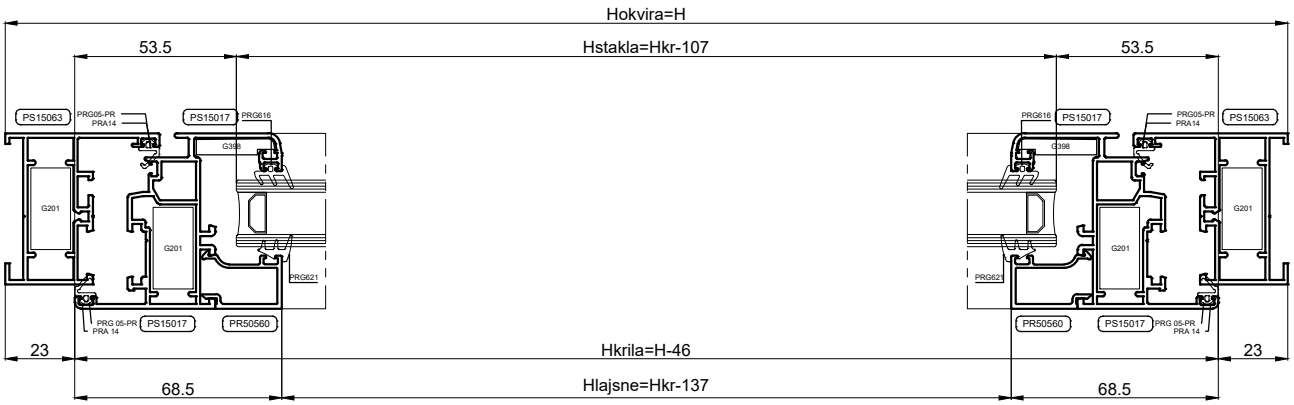

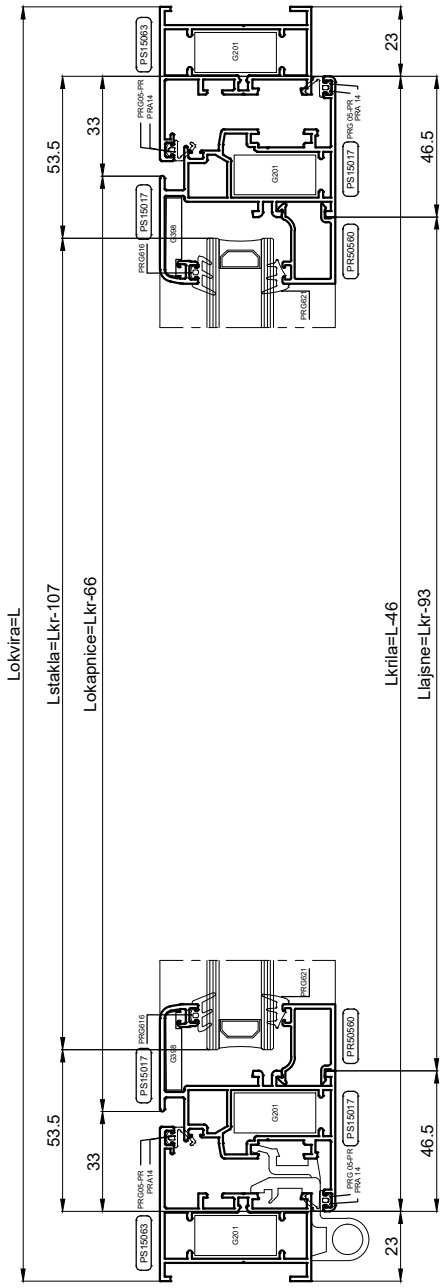

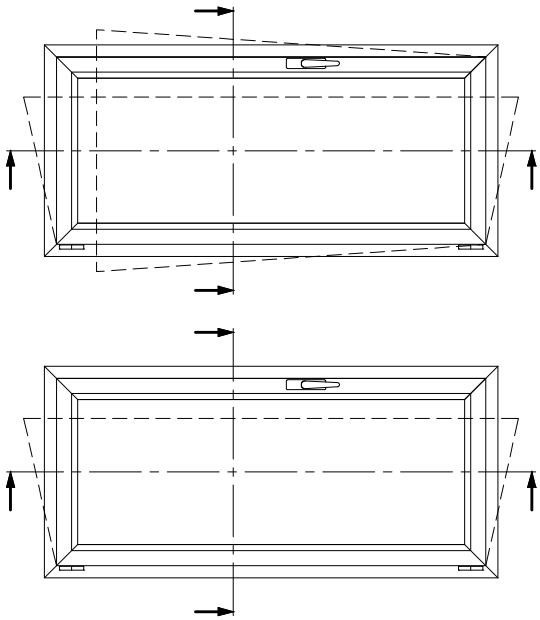

REZNE LISTE - Dvokrilni prozor - Unutarnje otvaranje

KOD	PROFIL	BR. KOM	REZANJE
PS 15063	OKOMICA OKVIRA	2	H
PS 15063	GORNJA VODORAVNICA OKVIRA	1	L
PS 15063	DONJA VODORAVNICA OKVIRA	1	L
PS 15017	OKOMICA KRILA	4	H-46
PS 15017	VODORAVNICA KRILA	4	(L/2)-25.5
PS 15075	CENTRALNI PROFIL KOMATUTE	1	Hkr-66
-	OKOMITA LAJSNA	4	Hkr-137
-	VODORAVNA LAJSNA	4	Lkr-93
PR 58543	PROZORSKA OKAPNICA	2	Lkr-66

KOD	OKOVI	BR. KOM	NOTE
G 201	GLAVNI KUTNIK OKVIRA/KRILA	12	
PRA 14	KUTNIK PORAVNANJA KRILA/OKVIRA	12	
G 398	POMOĆNI KUTNIK KRILA	8	
GT 502	ČEP KOMATUTE	1	
-	ODVOD KONDENSA	-	

KOD	BRTVE/ČEPOVI	BR. KOM	NOTE
PRG05-PR	BRTVA KRILA/OKVIRA	11	4L + 7H
PRG -	VANJSKA BRTVA STAKLA	6	2L + 4H
PRG -	UNUTARNJA BRTVA STAKLA	6	2L + 4H

GORNJA STAKLA		DONJA STAKLA	
(Lkr-107) x (Hkr-107)	2		

PODACI O OVOME KATALOGU ČISTO SU INDIKATIVNI.FIRMA ZADRŽAVA PRAVO IZMJENA TEHNIČKE PRIRODE BEZ PRETHODNOG OBAVJEŠTENJA.

REZNE LISTE - Dvokrilni prozor - Unutarnje otvaranje

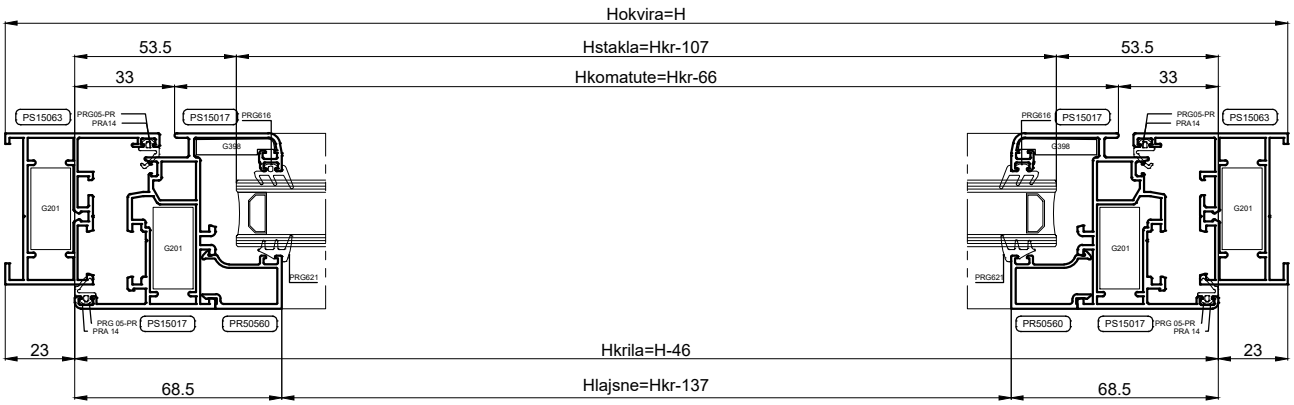

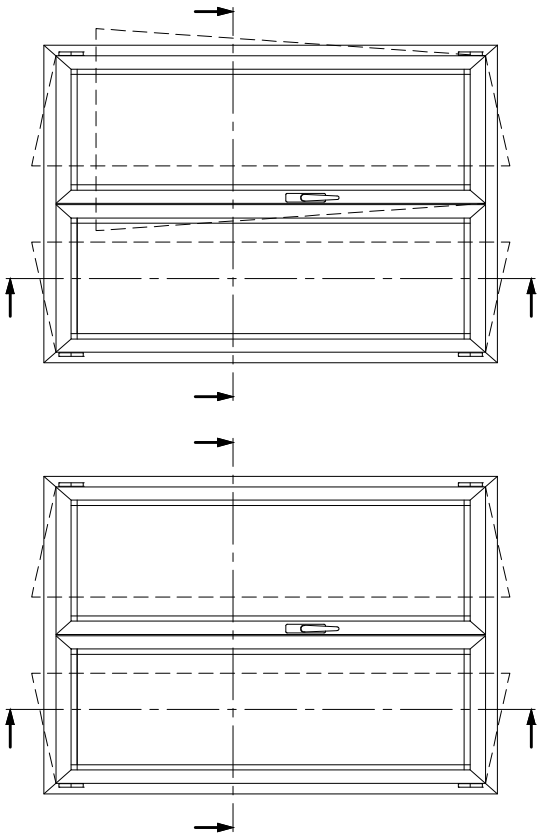

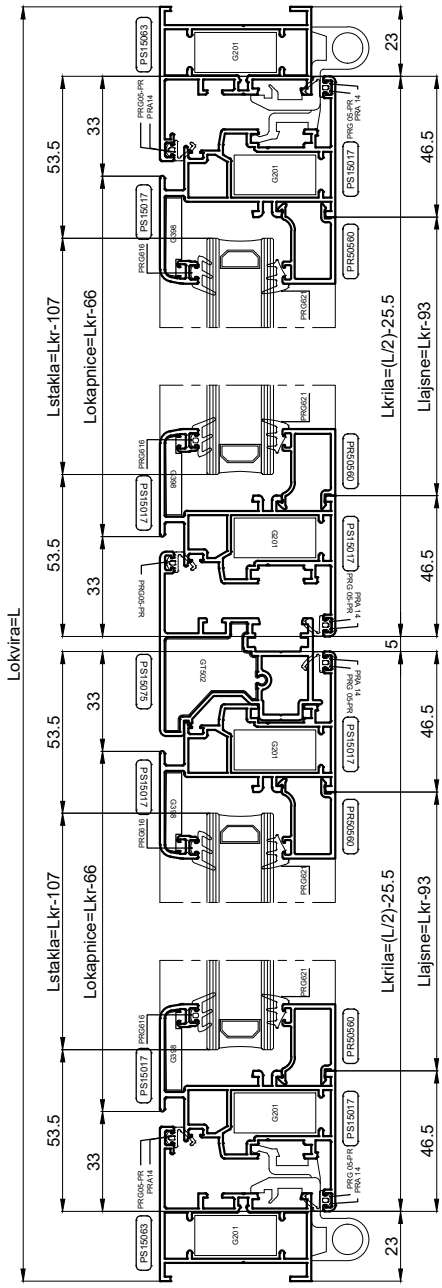

REZNE LISTE - Trokrilni prozor - Unutarnje otvaranje

KOD	PROFIL	BR. KOM	REZANJE
PS 15063	OKOMICA OKVIRA	2	H
PS 15063	GORNJA VODORAVNICA OKVIRA	1	L
PS 15063	DONJA VODORAVNICA OKVIRA	1	L
PS 15017	OKOMICA KRILA	6	H-46
PS 15017	VODORAVNICA KRILA	6	(L/3)-18.67
PS 15075	CENTRALNI PROFIL KOMATUTE	2	Hkr-66
-	OKOMITA LAJSNA	6	Hkr-137
-	VODORAVNA LAJSNA	6	Lkr-93
PR 58543	PROZORSKA OKAPNICA	3	Lkr-66

KOD	OKOVI	BR. KOM	NOTE
G 201	GLAVNI KUTNIK OKVIRA/KRILA	16	
PRA 14	KUTNIK PORAVNANJA KRILA/OKVIRA	16	
G 398	POMOĆNI KUTNIK KRILA	12	
GT 502	ČEP KOMATUTE	2	
-	ODVOD KONDENSA	-	

KOD	BRTVE/ČEPOVI	BR. KOM	NOTE
PRG05-PR	BRTVA KRILA/OKVIRA	14	4L + 10H
PRG -	VANJSKA BRTVA STAKLA	8	2L + 6H
PRG -	UNUTARNJA BRTVA STAKLA	8	2L + 6H

GORNJA STAKLA		DONJA STAKLA	
(Lkr-107) x (Hkr-107)	3		

PODACI O OVOME KATALOGU ČISTO SU INDIKATIVNI.FIRMA ZADRŽAVA PRAVO IZMJENA TEHNIČKE PRIRODE BEZ PRETHODNOG OBAVJEŠTENJA.

REZNE LISTE - Trokrilni prozor - Unutarnje otvaranje

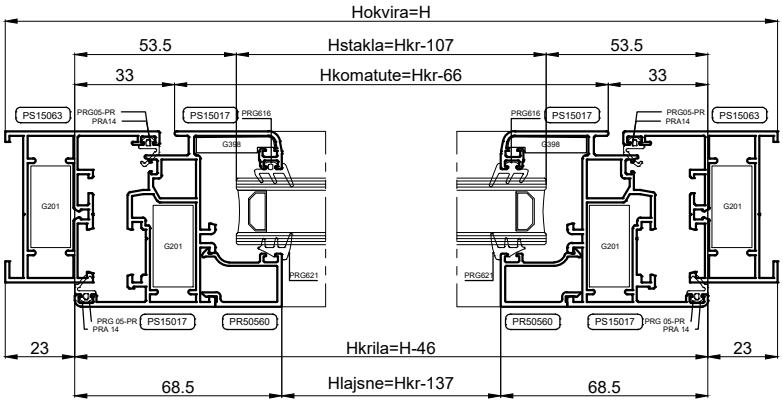

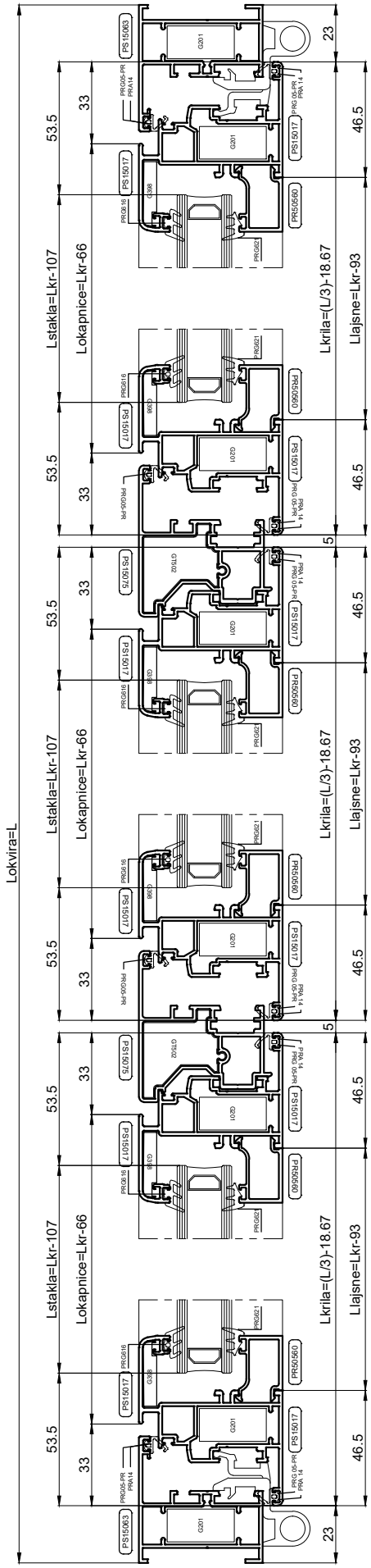

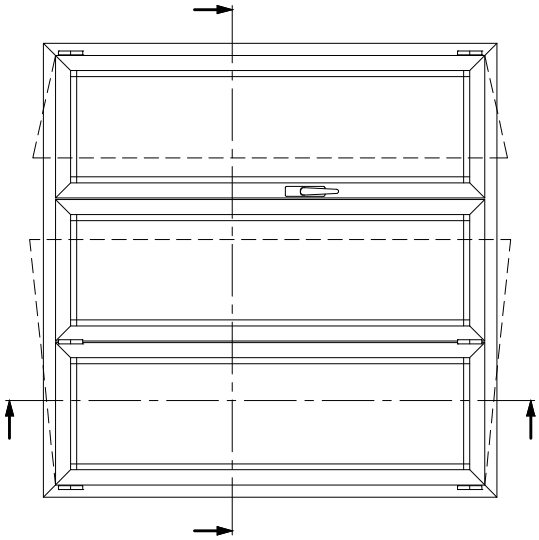

REZNE LISTE - Jednokrilni prozor s fiksnim dijelom - Unutarnje otvaranje

KOD	PROFIL	BR. KOM	REZANJE
PS 15063	OKOMICA OKVIRA	2	H
PS 15063	GORNJA VODORAVNICA OKVIRA	1	L
PS 15063	DONJA VODORAVNICA OKVIRA	1	L
PS 15017	OKOMICA KRILA	2	H-46
PS 15017	VODORAVNICA KRILA	2	L1-39.5
PS 15037	CENTRALNI PROFIL PREČKE	1	H-48
-	OKOMITA LAJSNA KRILO	2	Hkr-137
-	VODORAVNA LAJSNA KRILO	2	Lkr-93
-	OKOMITA LAJSNA FIKSNO	2	H-102
-	VODORAVNA LAJSNA FIKSNO	2	L2-51.5
PR 58543	PROZORSKA OKAPNICA	1	Lkr-66

KOD	OKOVI	BR. KOM	NOTE
G 201	GLAVNI KUTNIK OKVIRA/KRILA	8	
PRA 14	KUTNIK PORAVNANJA KRILA/OKVIRA	8	
G 398	POMOĆNI KUTNIK KRILA	4	
G 123	VEZNIK PREČKE	4	
-	ODVOD KONDENSA	-	

KOD	BRTVE/ČEPOVI	BR. KOM	NOTE
PRG05-PR	BRTVA KRILA/OKVIRA	8	4L1 + 4H
PRG -	VANJSKA BRTVA STAKLA	6	2L + 4H
PRG -	UNUTARNJA BRTVA STAKLA	6	2L + 4H

STAKLO KRILA		FIKSNO STAKLO	
(Lkr-107) x (Hkr-107)	1	(L2-65.5) x (H-72)	1

REZNE LISTE - Jednokrilni prozor s fiksnim dijelom - Unutarnje otvaranje

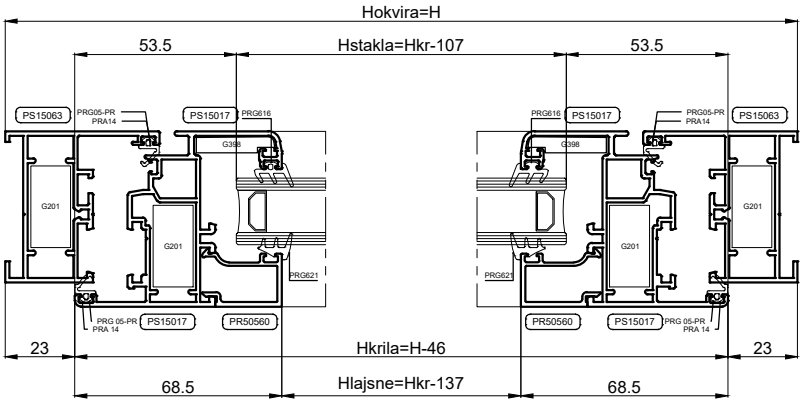

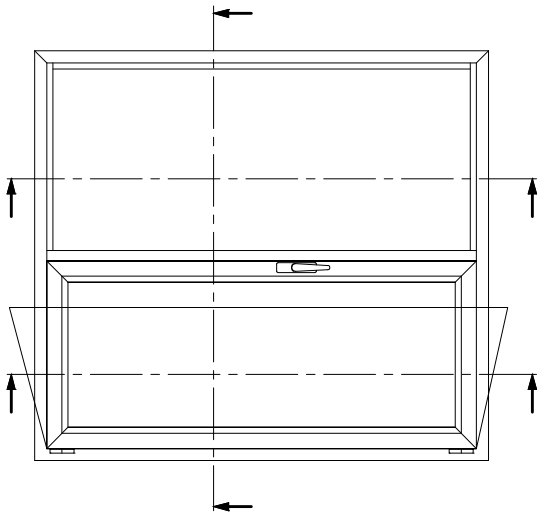

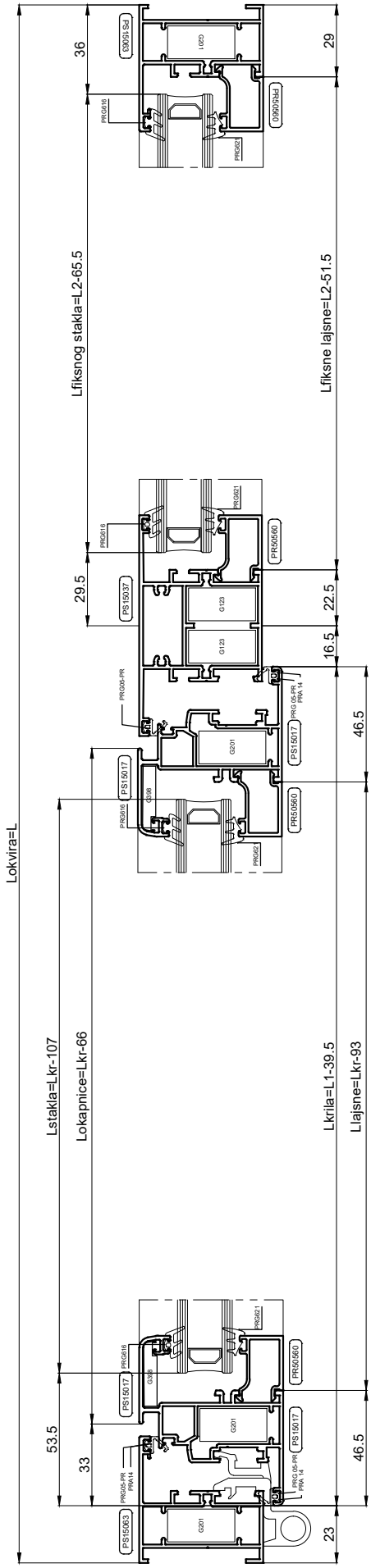

REZNE LISTE - Jednokrilni prozor - Unutarnje otvaranje

KOD	PROFIL	BR. KOM	REZANJE
PS 15020	OKOMICA OKVIRA	2	H
PS 15020	GORNJA VODORAVNICA OKVIRA	1	L
PS 15020	DONJA VODORAVNICA OKVIRA	1	L
PS 15017	OKOMICA KRILA	2	H-87
PS 15017	VODORAVNICA KRILA	2	L-87
PR 50550	POTISNA LETVA	1	
-	OKOMITA LAJSNA	2	Hkr-137
-	VODORAVNA LAJSNA	2	Lkr-93
PR 58543	PROZORSKA OKAPNICA	1	Lkr-66

KOD	OKOVI	BR. KOM	NOTE
G 202	GLAVNI KUTNIK OKVIRA	4	
G 201	GLAVNI KUTNIK KRILA	4	
PRA 14	KUTNIK PORAVNANJA KRILA/OKVIRA	8	
G 398	POMOĆNI KUTNIK KRILA	4	
-	ODVOD KONDENSA	-	

KOD	BRTVE/ČEPOVI	BR. KOM	NOTE
PRG05-PR	BRTVA KRILA/OKVIRA	8	4L + 4H
PRG -	VANJSKA BRTVA STAKLA	4	2L + 2H
PRG -	UNUTARNJA BRTVA STAKLA	4	2L + 2H

GORNJA STAKLA		DONJA STAKLA	
(Lkr-107) x (Hkr-107)	1		

PODACI O OVOME KATALOGU ČISTO SU INDIKATIVNI.FIRMA ZADRŽAVA PRAVO IZMJENA TEHNIČKE PRIRODE BEZ PRETHODNOG OBAVJEŠTENJA.

REZNE LISTE - Jednokrilni prozor - Unutarnje otvaranje

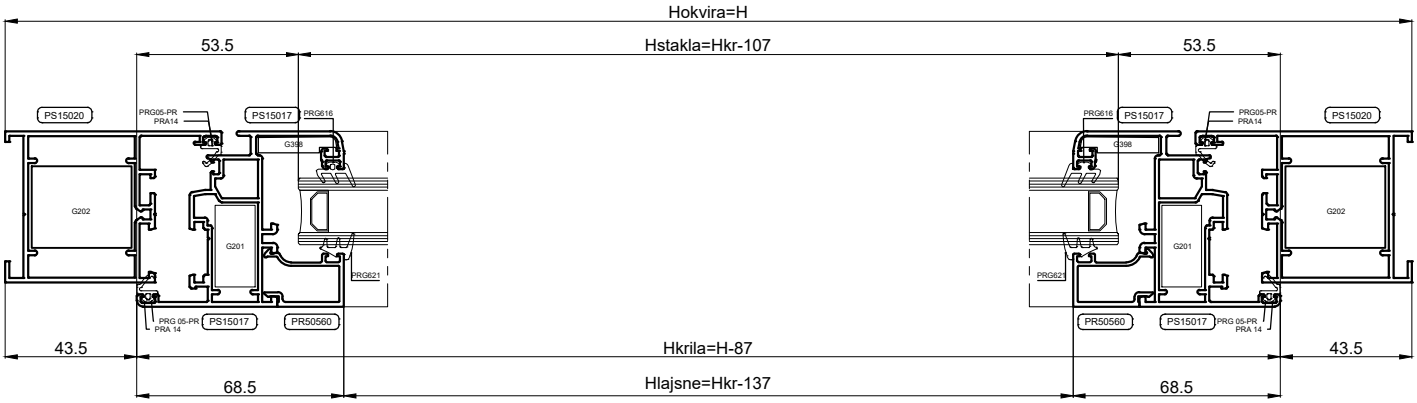

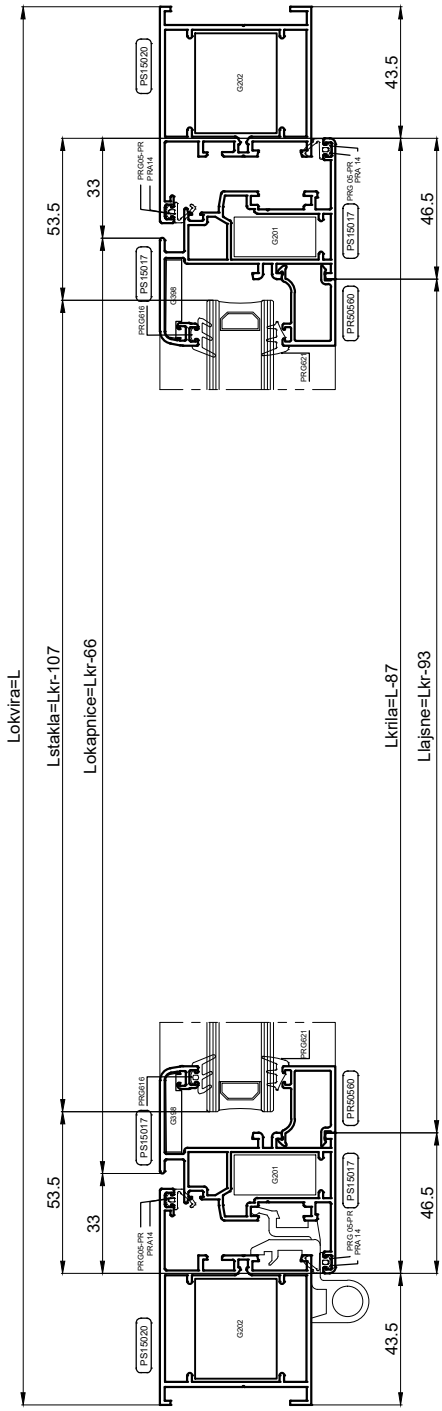

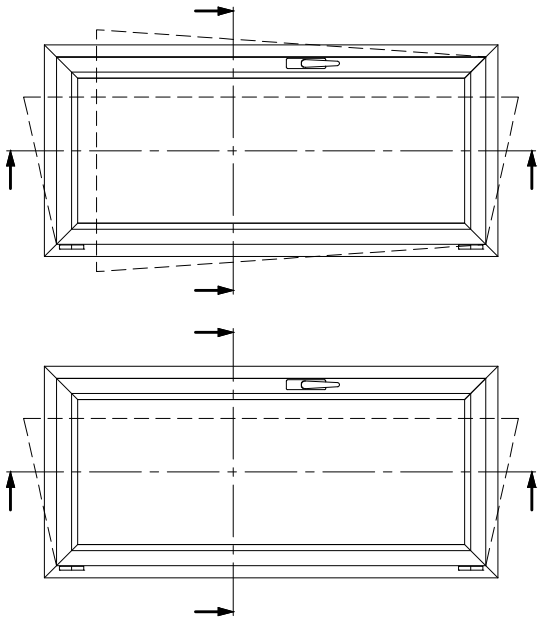

REZNE LISTE - Dvokrilni prozor - Unutarnje otvaranje

KOD	PROFIL	BR. KOM	REZANJE
PS 15020	OKOMICA OKVIRA	2	H
PS 15020	GORNJA VODORAVNICA OKVIRA	1	L
PS 15020	DONJA VODORAVNICA OKVIRA	1	L
PS 15017	OKOMICA KRILA	4	H-87
PS 15017	VODORAVNICA KRILA	4	(L/2)-46
PS 15075	CENTRALNI PROFIL KOMATUTE	1	Hkr-66
PR 50550	POTISNA LETVA	1	
-	OKOMITA LAJSNA	4	Hkr-137
-	VODORAVNA LAJSNA	4	Lkr-93
PR 58543	PROZORSKA OKAPNICA	2	Lkr-66

KOD	OKOVI	BR. KOM	NOTE
G 202	GLAVNI KUTNIK OKVIRA	4	
G 201	GLAVNI KUTNIK KRILA	8	
PRA 14	KUTNIK PORAVNANJA KRILA/OKVIRA	12	
G 398	POMOĆNI KUTNIK KRILA	8	
GT 502	ČEP KOMATUTE	1	
-	ODVOD KONDENSA	-	

KOD	BRTVE/ČEPOVI	BR. KOM	NOTE
PRG05-PR	BRTVA KRILA/OKVIRA	11	4L + 7H
PRG -	VANJSKA BRTVA STAKLA	6	2L + 4H
PRG -	UNUTARNJA BRTVA STAKLA	6	2L + 4H

GORNJA STAKLA		DONJA STAKLA	
(Lkr-107) x (Hkr-107)	2		

PODACI O OVOME KATALOGU ČISTO SU INDIKATIVNI.FIRMA ZADRŽAVA PRAVO IZMJENA TEHNIČKE PRIRODE BEZ PRETHODNOG OBAVJEŠTENJA.

REZNE LISTE - Dvokrilni prozor - Unutarnje otvaranje

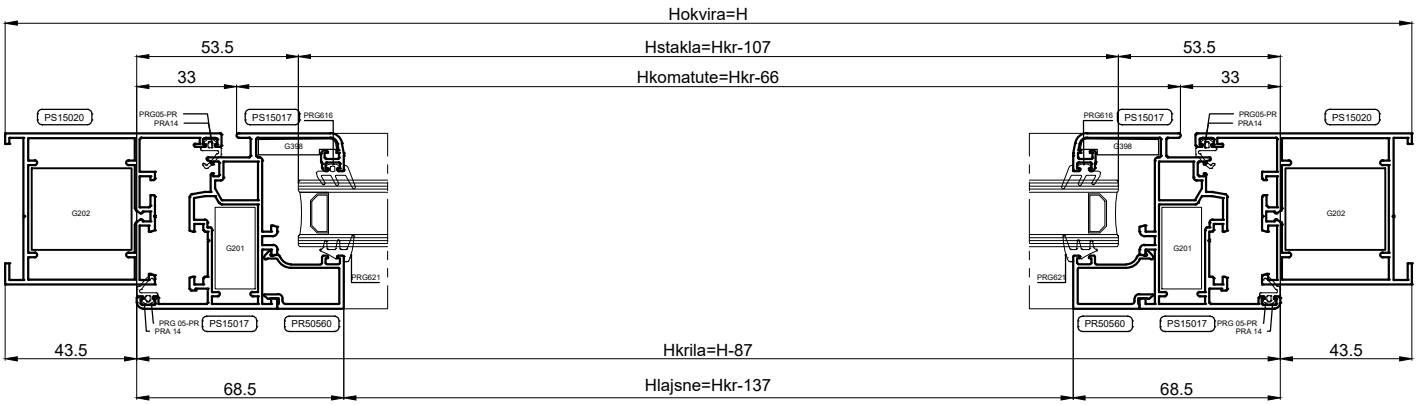

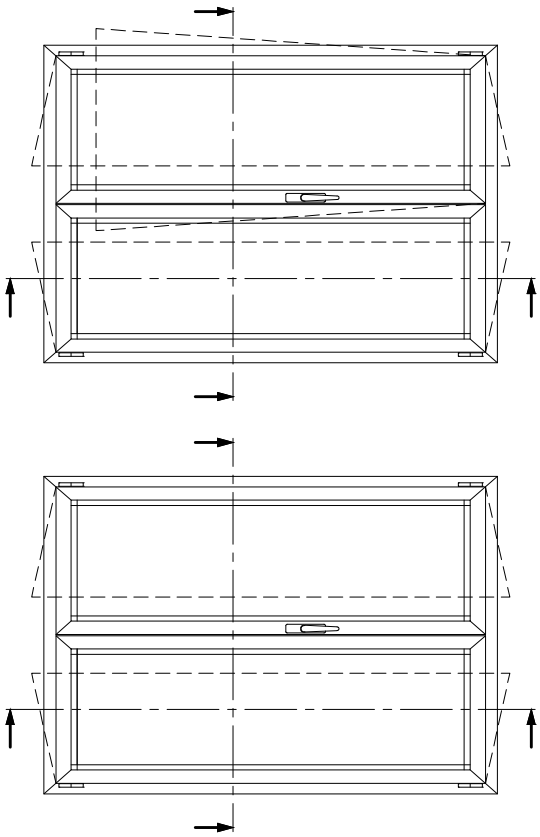

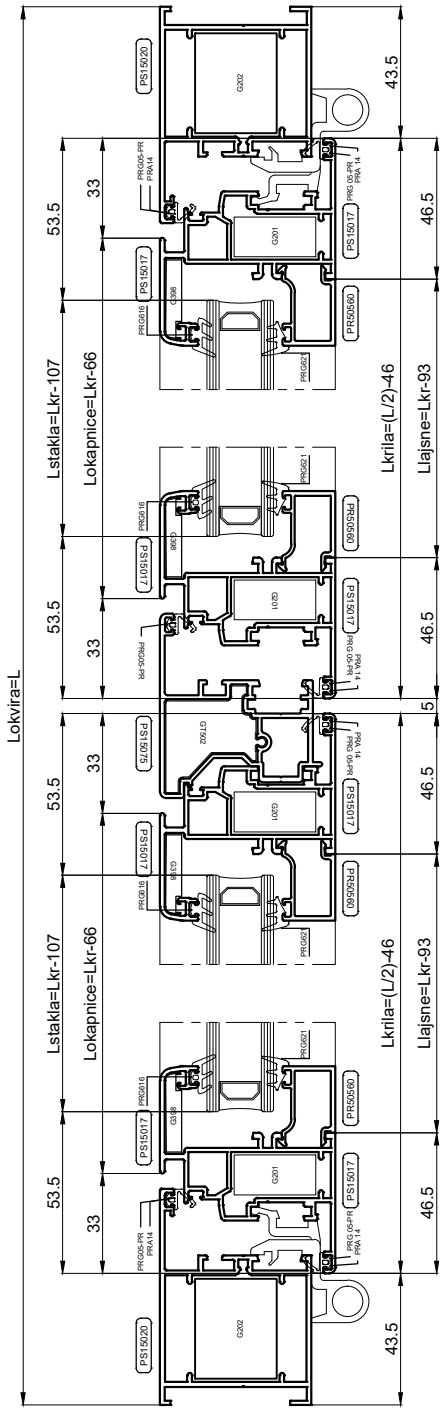

REZNE LISTE - Trokrilni prozor - Unutarnje otvaranje

KOD	PROFIL	BR. KOM	REZANJE
PS 15020	OKOMICA OKVIRA	2	H
PS 15020	GORNJA VODORAVNICA OKVIRA	1	L
PS 15020	DONJA VODORAVNICA OKVIRA	1	L
PS 15017	OKOMICA KRILA	6	H-87
PS 15017	VODORAVNICA KRILA	6	(L/3)-32.33
PS 15075	CENTRALNI PROFIL KOMATUTE	2	Hkr-66
PR 50550	POTISNA LETVA	1	
-	OKOMITA LAJSNA	6	Hkr-137
-	VODORAVNA LAJSNA	6	Lkr-93
PR 58543	PROZORSKA OKAPNICA	3	Lkr-66

KOD	OKOVI	BR. KOM	NOTE
G 202	GLAVNI KUTNIK OKVIRA	4	
G 201	GLAVNI KUTNIK KRILA	12	
PRA 14	KUTNIK PORAVNANJA KRILA/OKVIRA	16	
G 398	POMOĆNI KUTNIK KRILA	12	
GT 502	ČEP KOMATUTE	2	
-	ODVOD KONDENSA	-	

KOD	BRTVE/ČEPOVI	BR. KOM	NOTE
PRG05-PR	BRTVA KRILA/OKVIRA	14	4L + 10H
PRG -	VANJSKA BRTVA STAKLA	8	2L + 6H
PRG -	UNUTARNJA BRTVA STAKLA	8	2L + 6H

GORNJA STAKLA		DONJA STAKLA	
(Lkr-107) x (Hkr-107)	3		

PODACI O OVOME KATALOGU ČISTO SU INDIKATIVNI.FIRMA ZADRŽAVA PRAVO IZMJENA TEHNIČKE PRIRODE BEZ PRETHODNOG OBAVJEŠTENJA.

REZNE LISTE - Trokrilni prozor - Unutarnje otvaranje

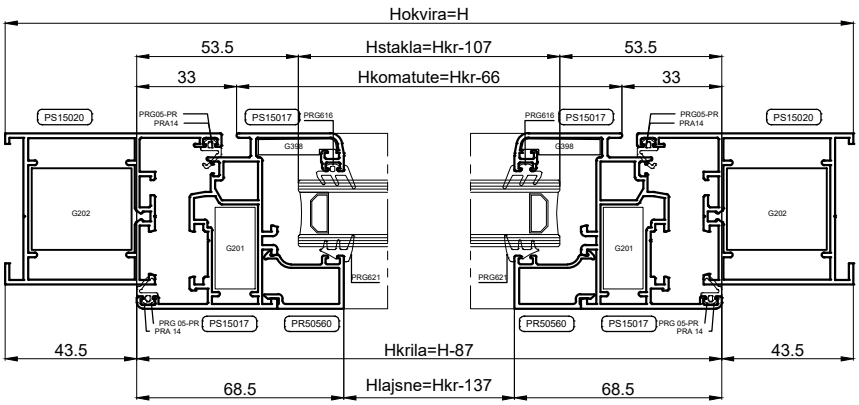

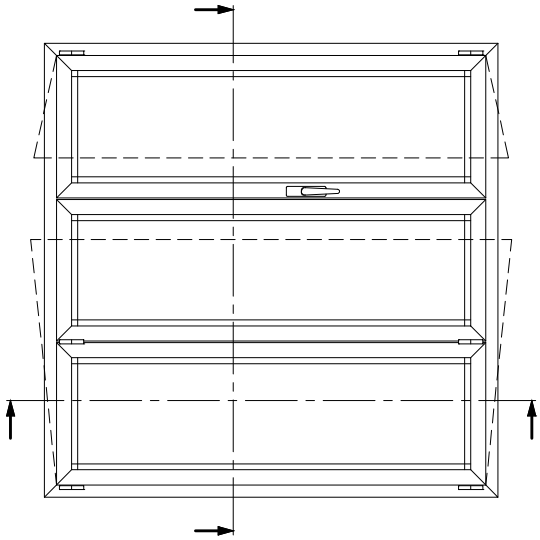

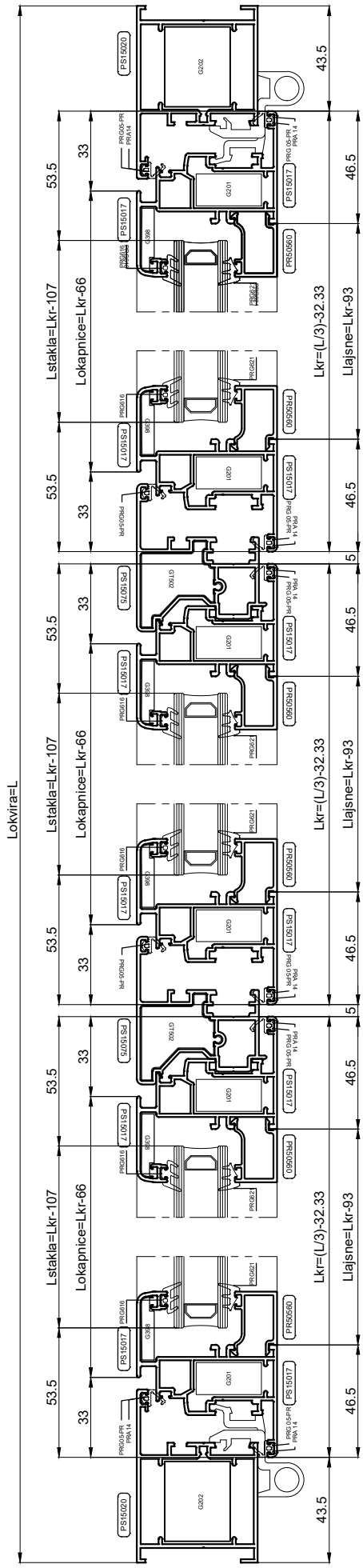

REZNE LISTE - Jednokrilni prozor s fiksnim dijelom - Unutarnje otvaranje

KOD	PROFIL	BR. KOM	REZANJE
PS 15020	OKOMICA OKVIRA	2	H
PS 15020	GORNJA VODORAVNICA OKVIRA	1	L
PS 15020	DONJA VODORAVNICA OKVIRA	1	L
PS 15017	OKOMICA KRILA	2	H-46
PS 15017	VODORAVNICA KRILA	2	L1-60
PS 15037	CENTRALNI PROFIL PREČKE	1	H-89
-	OKOMITA LAJSNA KRILO	2	Hkr-137
-	VODORAVNA LAJSNA KRILO	2	Lkr-93
-	OKOMITA LAJSNA FIKSNO	2	H-143
-	VODORAVNA LAJSNA FIKSNO	2	L2-72
PR 58543	PROZORSKA OKAPNICA	1	Lkr-66

KOD	OKOVI	BR. KOM	NOTE
G 202	GLAVNI KUTNIK OKVIRA	4	
G 201	GLAVNI KUTNIK KRILA	4	
PRA 14	KUTNIK PORAVNANJA KRILA/OKVIRA	8	
G 398	POMOĆNI KUTNIK KRILA	4	
G 123	VEZNIK PREČKE	4	
-	ODVOD KONDENSA	-	

KOD	BRTVE/ČEPOVI	BR. KOM	NOTE
PRG05-PR	BRTVA KRILA/OKVIRA	8	4L1 + 4H
PRG -	VANJSKA BRTVA STAKLA	6	2L + 4H
PRG -	UNUTARNJA BRTVA STAKLA	6	2L + 4H

STAKLO KRILA		FIKSNO STAKLO	
(Lkr-107) x (Hkr-107)	1	(L2-86) x (H-113)	1

REZNE LISTE - Jednokrilni prozor s fiksnim dijelom - Unutarnje otvaranje

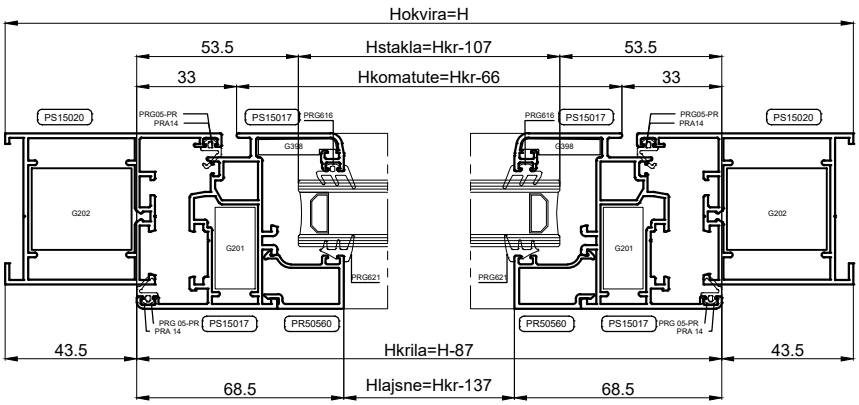

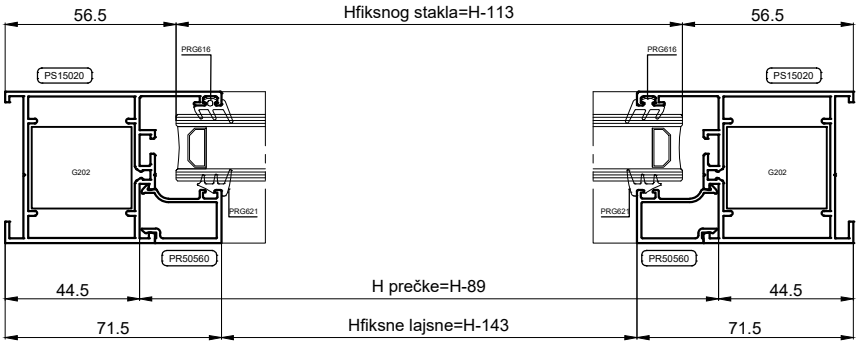

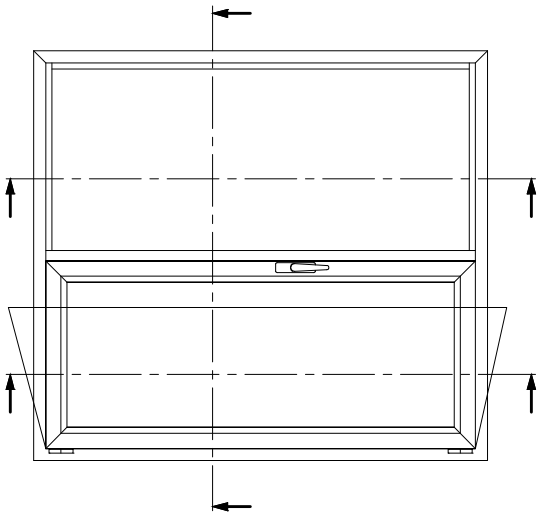

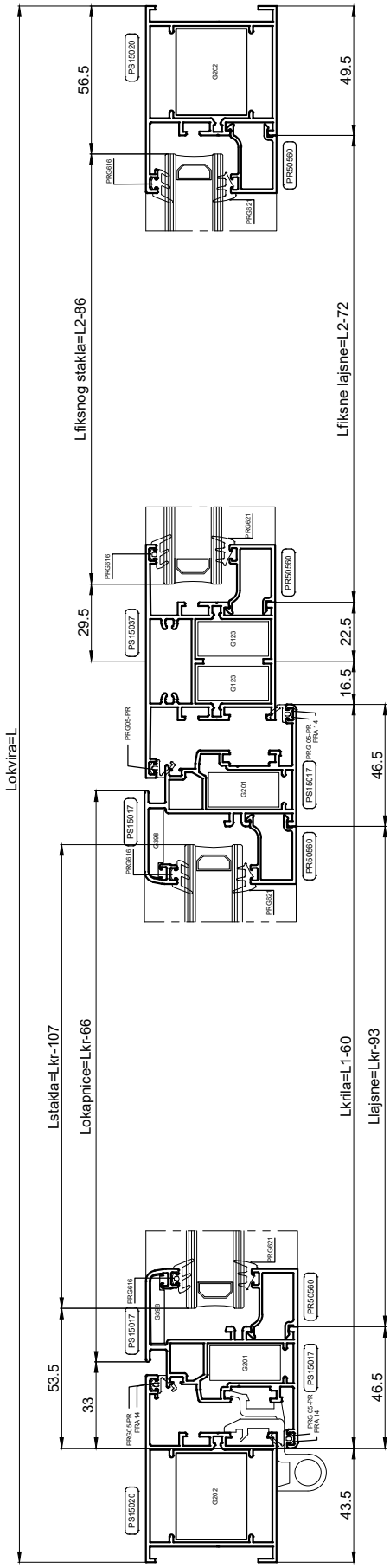

REZNE LISTE - Jednokrilna vrata - Unutarnje otvaranje

KOD	PROFIL	BR. KOM	REZANJE
PS 15020	OKOMICA OKVIRA	2	H
PS 15020	GORNJA VODORAVNICA OKVIRA	1	L
PS 15020	DONJA VODORAVNICA OKVIRA	1	L
PS 15018	OKOMICA KRILA	2	H-87
PS 15018	VODORAVNICA KRILA	2	L-87
-	OKOMITA LAJSNA	2	Hkr-178
-	VODORAVNA LAJSNA	2	Lkr-134
PR 58543	OKAPNICA	1	Lkr-66

KOD	OKOVI	BR. KOM	NOTE
G 202	GLAVNI KUTNIK OKVIRA/KRILA	8	
PRA 14	KUTNIK PORAVNANJA KRILA/OKVIRA	8	
G 398	POMOĆNI KUTNIK KRILA	4	
-	ODVOD KONDENSA	-	

KOD	BRTVE/ČEPOVI	BR. KOM	NOTE
PRG05-PR	BRTVA KRILA/OKVIRA	8	4L + 4H
PRG -	VANJSKA BRTVA STAKLA	4	2L + 2H
PRG -	UNUTARNJA BRTVA STAKLA	4	2L + 2H

GORNJA STAKLA		DONJA STAKLA	
(Lkr-148) x (Hkr-148)	1		

PODACI O OVOME KATALOGU ČISTO SU INDIKATIVNI.FIRMA ZADRŽAVA PRAVO IZMJENA TEHNIČKE PRIRODE BEZ PRETHODNOG OBAVJEŠTENJA.

REZNE LISTE - Jednokrilna vrata - Unutarnje otvaranje

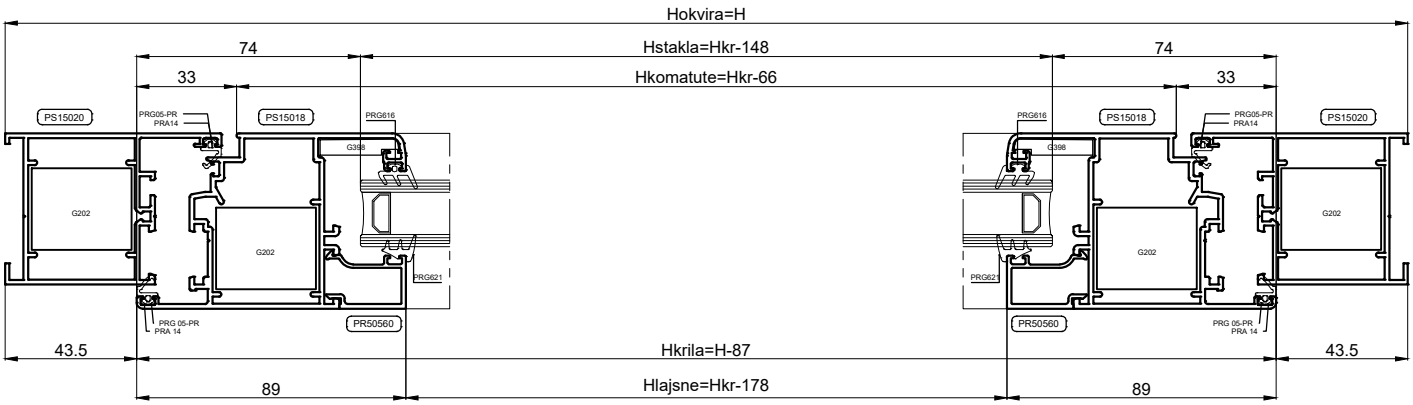

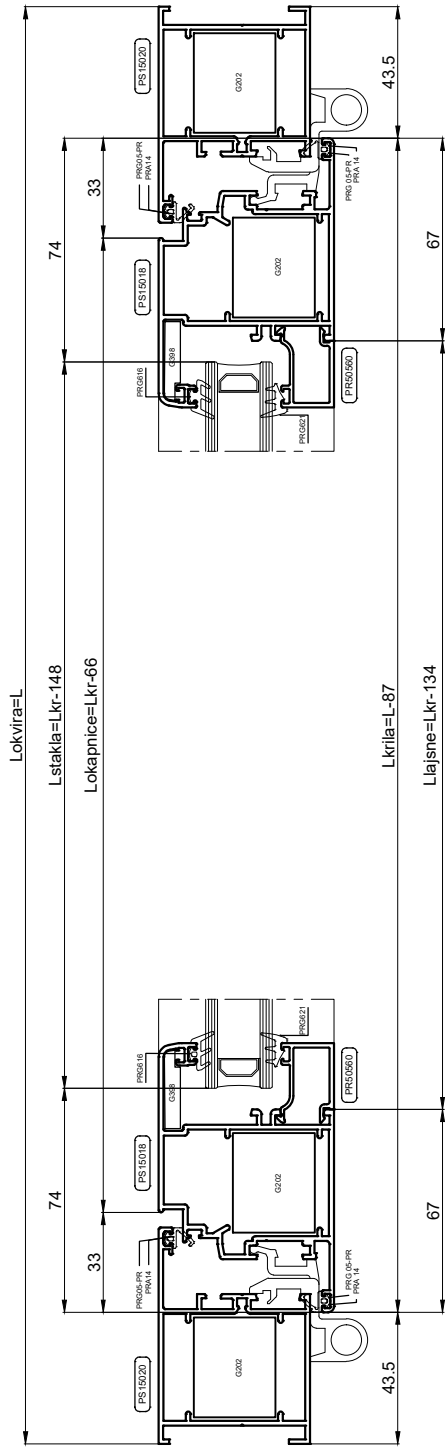

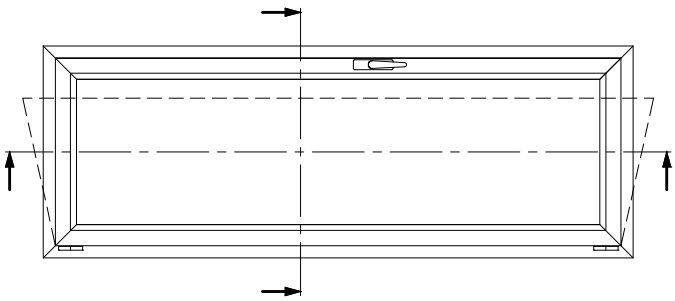

REZNE LISTE - Dvokrilna vrata - Unutarnje otvaranje

KOD	PROFIL	BR. KOM	REZANJE
PS 15020	OKOMICA OKVIRA	2	H
PS 15020	GORNJA VODORAVNICA OKVIRA	1	L
PS 15020	DONJA VODORAVNICA OKVIRA	1	L
PS 15018	OKOMICA KRILA	4	H-87
PS 15018	VODORAVNICA KRILA	4	(L/2)-46
PS 15075	CENTRALNI PROFIL KOMATUTE	1	Hkr-66
-	OKOMITA LAJSNA	4	Hkr-178
-	VODORAVNA LAJSNA	4	Lkr-134
PR 58543	OKAPNICA	2	Lkr-66

KOD	OKOVI	BR. KOM	NOTE
G 202	GLAVNI KUTNIK OKVIRA/KRILA	12	
PRA 14	KUTNIK PORAVNANJA KRILA/OKVIRA	12	
G 398	POMOĆNI KUTNIK KRILA	8	
GT 502	ČEP KOMATUTE	1	
-	ODVOD KONDENSA	-	

KOD	BRTVE/ČEPOVI	BR. KOM	NOTE
PRG05-PR	BRTVA KRILA/OKVIRA	11	4L + 7H
PRG -	VANJSKA BRTVA STAKLA	6	2L + 4H
PRG -	UNUTARNJA BRTVA STAKLA	6	2L + 4H

GORNJA STAKLA		DONJA STAKLA	
(Lkr-148) x (Hkr-148)	2		

PODACI O OVOME KATALOGU ČISTO SU INDIKATIVNI.FIRMA ZADRŽAVA PRAVO IZMJENA TEHNIČKE PRIRODE BEZ PRETHODNOG OBAVJEŠTENJA.

REZNE LISTE - Dvokrilna vrata - Unutarnje otvaranje

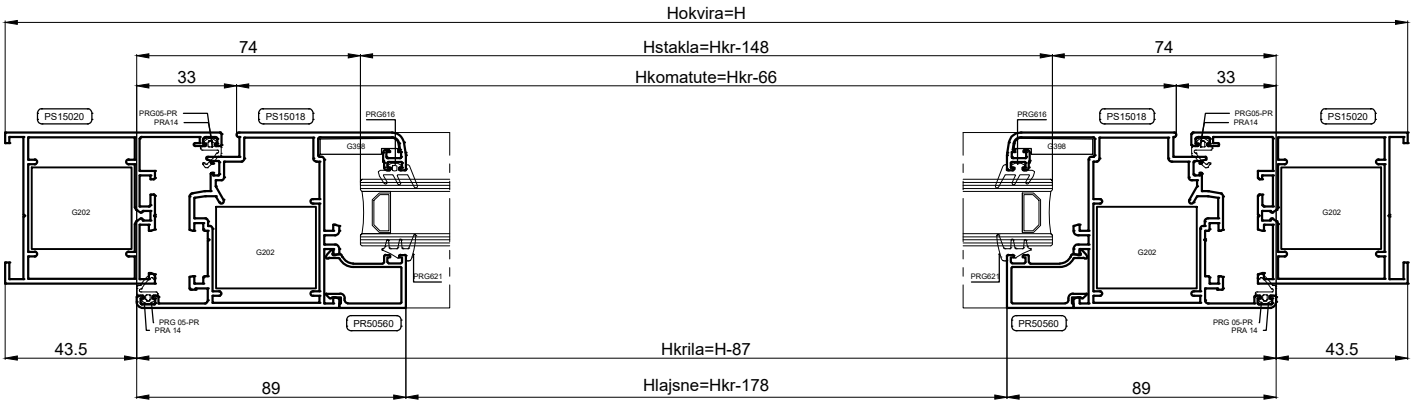

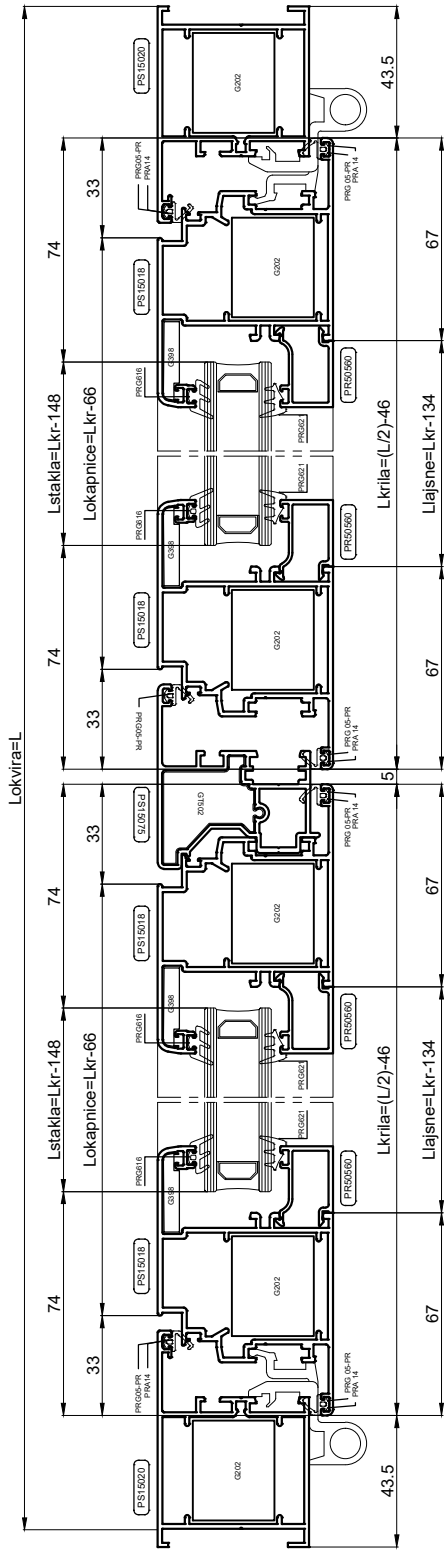

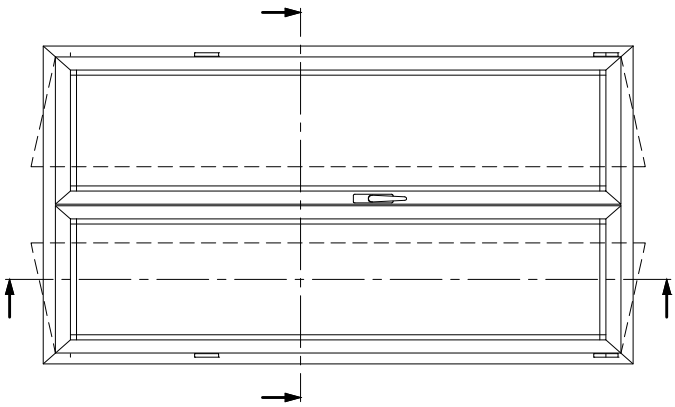

REZNE LISTE - Jednokrilna vrata s pragom - Unutarnje otvaranje

KOD	PROFIL	BR. KOM	REZANJE
PS 15020	OKOMICA OKVIRA	1L 1D	H
PS 15020	GORNJA VODORAVNICA OKVIRA	1	L
TR50202	CIJEV 50x20mm	1	L-89
PS 15018	OKOMICA KRILA	2	H-57.5
PS 15018	VODORAVNICA KRILA	2	L-87
-	OKOMITA LAJSNA	2	Hkr-178
-	VODORAVNA LAJSNA	2	Lkr-134

KOD	OKOVI	BR. KOM	NOTE
G 202	GLAVNI KUTNIK OKVIRA/KRILA	6	
PRA 14	KUTNIK PORAVNANJA KRILA/OKVIRA	6	
G 398	POMOĆNI KUTNIK KRILA	4	

KOD	BRTVE/ČEPOVI	BR. KOM	NOTE
PRG05-PR	BRTVA KRILA/OKVIRA	7	4L + 3H
PRG -	VANJSKA BRTVA STAKLA	4	2L + 2H
PRG -	UNUTARNJA BRTVA STAKLA	4	2L + 2H

GORNJA STAKLA		DONJA STAKLA	
(Lkr-148) x (Hkr-148)	1		

REZNE LISTE - Jednokrilna vrata s pragom - Unutarnje otvaranje

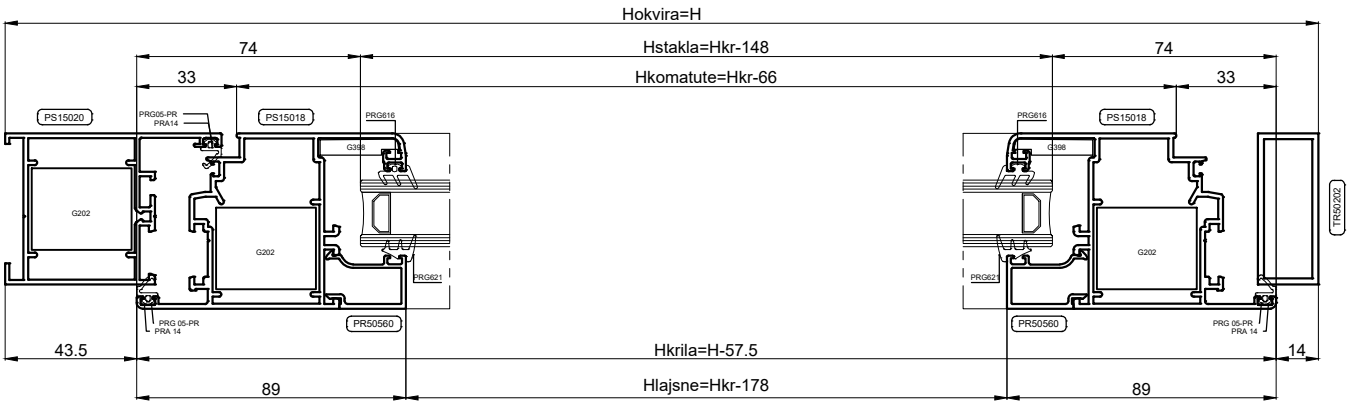

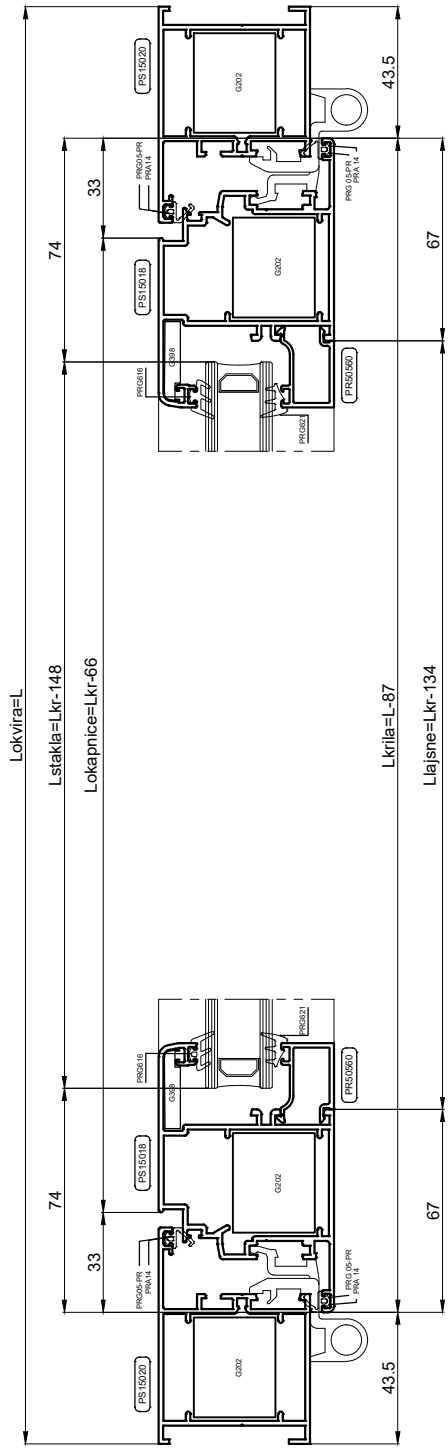

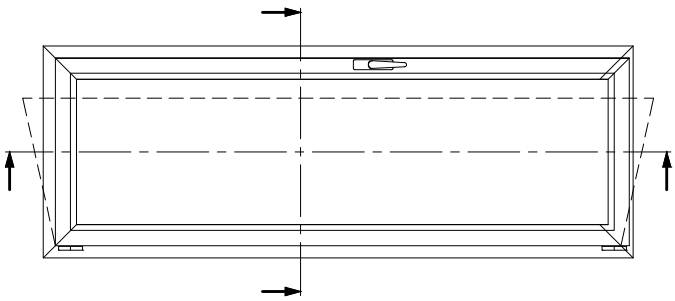

REZNE LISTE - Jednokrilna vrata s parapetom - Unutarnje otvaranje

KOD	PROFIL	BR. KOM	REZANJE
PS 15020	OKOMICA OKVIRA	1L 1D	H
PS 15020	GORNJA VODORAVNICA OKVIRA	1	L
PS 15036	PARAPETNI PROFIL KRILA	1	Lkr-124
PS 15018	OKOMICA KRILA	1L 1D	H-49.5
PS 15018	VODORAVNICA KRILA (GORNJA)	1	L-87
-	OKOMITA LAJSNA	2	Hkr-249
-	VODORAVNA LAJSNA	2	Lkr-134

KOD	OKOVI	BR. KOM	NOTE
G 202	GLAVNI KUTNIK OKVIRA/KRILA	4	
PRA 14	KUTNIK PORAVNANJA KRILA/OKVIRA	4	
G 398	POMOĆNI KUTNIK KRILA	2	

KOD	BRTVE/ČEPOVI	BR. KOM	NOTE
PRG05-PR	BRTVA KRILA/OKVIRA	6	2L + 4H
Z802	NOSAČ ČETKICE Z801	1	Lkr
Z801	ČETKICA PARAPETA	1	Lkr
PRG -	VANJSKA BRTVA STAKLA	4	2L + 2H
PRG -	UNUTARNJA BRTVA STAKLA	4	2L + 2H

GORNJA STAKLA		DONJA STAKLA	
(Lkr-148) x (Hkr-219)	1		

REZNE LISTE - Jednokrilna vrata s parapetom - Unutarnje otvaranje

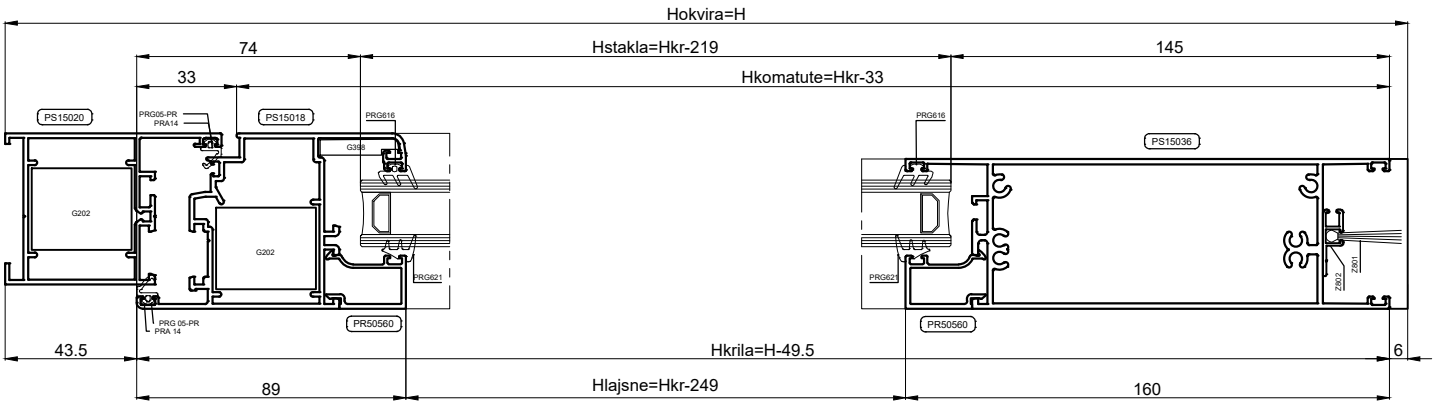

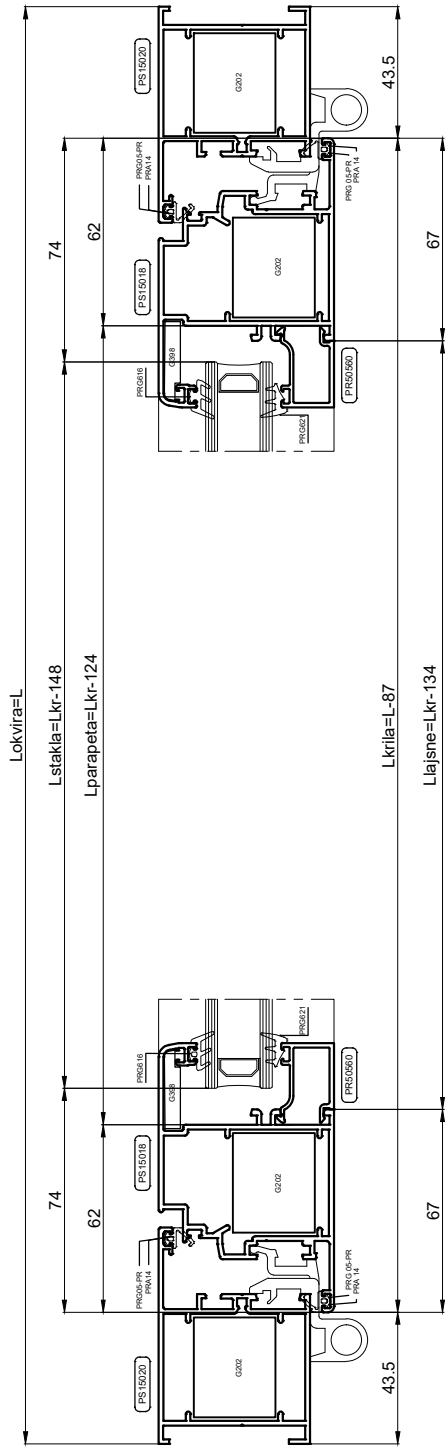

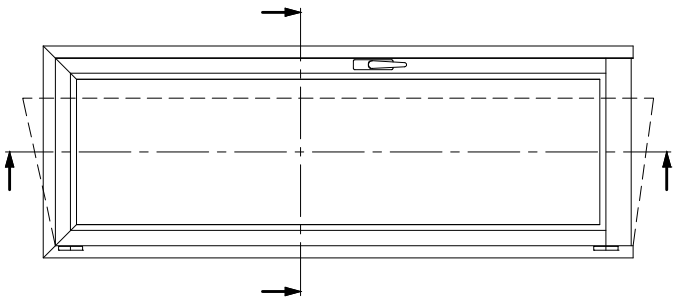

REZNE LISTE - Dvokrilna vrata s parapetom - Unutarnje otvaranje

KOD	PROFIL	BR. KOM	REZANJE
PS 15020	OKOMICA OKVIRA	1L 1D	H
PS 15020	GORNJA VODORAVNICA OKVIRA	1	L
PS 15036	PARAPETNI PROFIL KRILA	2	Lkr-124
PS 15018	OKOMICA KRILA	2L 2D	H-49.5
PS 15018	VODORAVNICA KRILA (GORNJA)	2	(L/2)-46
PS 15075	CENTRALNI PROFIL KOMATUTE	1	Hkr-33
-	OKOMITA LAJSNA	4	Hkr-249
-	VODORAVNA LAJSNA	4	Lkr-134

KOD	OKOVI	BR. KOM	NOTE
G 202	GLAVNI KUTNIK OKVIRA/KRILA	6	
PRA 14	KUTNIK PORAVNANJA KRILA/OKVIRA	6	
G 398	POMOĆNI KUTNIK KRILA	4	
GT 502	ČEP KOMATUTE	1	

KOD	BRTVE/ČEPOVI	BR. KOM	NOTE
PRG05-PR	BRTVA KRILA/OKVIRA	9	2L + 7H
Z802	NOSAČ ČETKICE Z801	2	Lkr
Z801	ČETKICA PARAPETA	2	Lkr
PRG -	VANJSKA BRTVA STAKLA	6	2L + 4H
PRG -	UNUTARNJA BRTVA STAKLA	6	2L + 4H

GORNJA STAKLA		DONJA STAKLA	
(Lkr-148) x (Hkr-219)	2		

REZNE LISTE - Dvokrilna vrata s parapetom - Unutarnje otvaranje

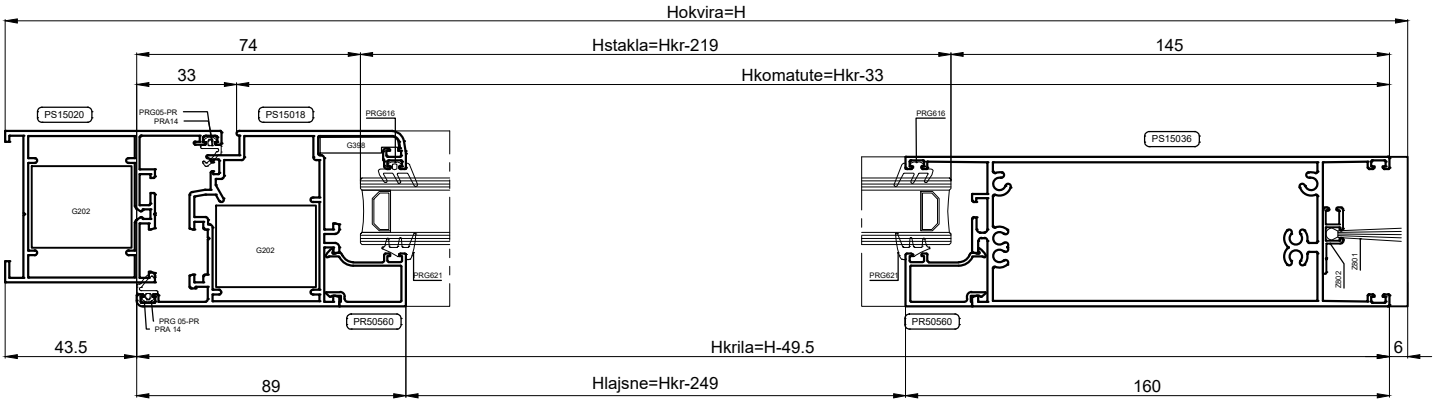

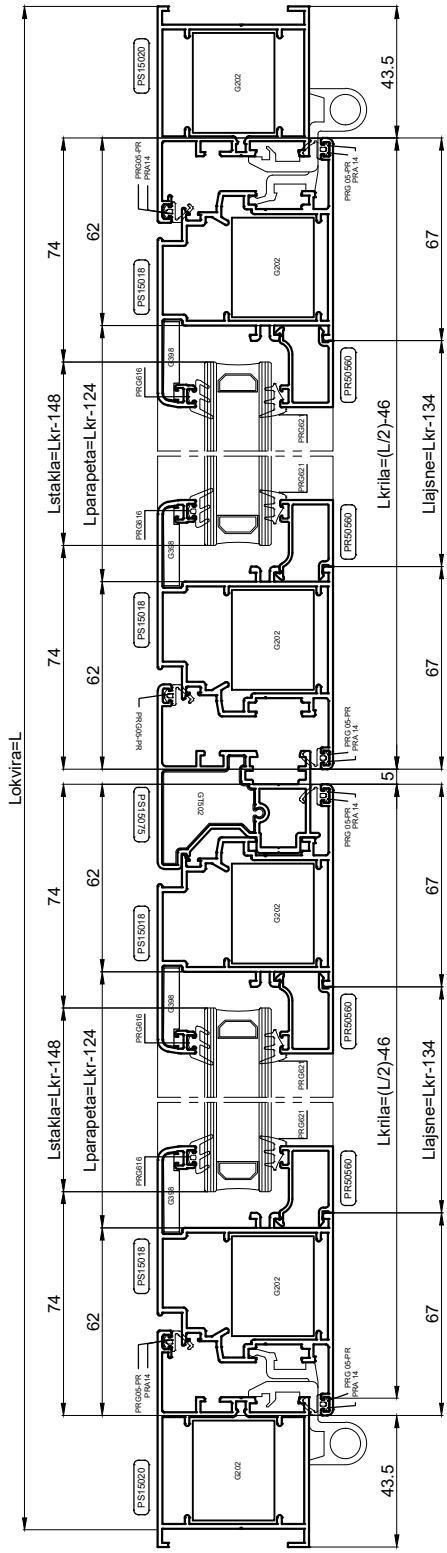

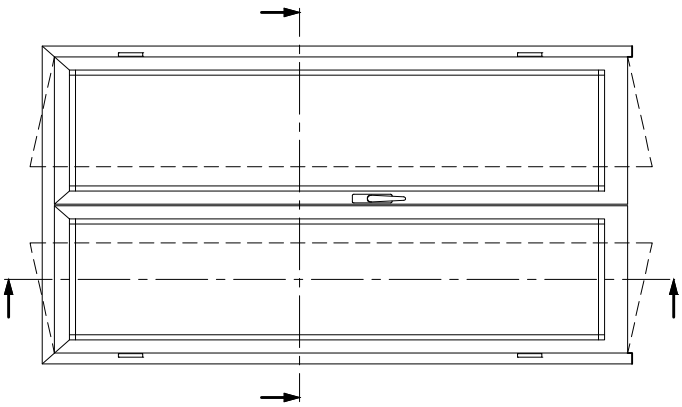

REZNE LISTE - Jednokrilna vrata s fiksnim nadsvjetlom - Unutarnje otvaranje

KOD	PROFIL	BR. KOM	REZANJE
PS 15020	OKOMICA OKVIRA	1L 1D	H
PS 15020	GORNJA VODORAVNICA OKVIRA	1	L
PS 15036	PARAPETNI PROFIL KRILA	1	Lkr-124
PS 15018	OKOMICA KRILA	1L 1D	H1-22.5
PS 15018	VODORAVNICA KRILA (GORNJA)	1	L-87
PS 15037	VODORAVNICA PREČKE	1	L-89
-	OKOMITA LAJSNA KRILA	2	Hkr-249
-	VODORAVNA LAJSNA KRILA	2	Lkr-134
-	OKOMITA LAJSNA FIKSNO	2	H2-116
-	VODORAVNA LAJSNA FIKSNO	2	L-99

KOD	OKOVI	BR. KOM	NOTE
G 202	GLAVNI KUTNIK OKVIRA/KRILA	4	
PRA 14	KUTNIK PORAVNANJA KRILA/OKVIRA	4	
G 398	POMOĆNI KUTNIK KRILA	2	
G 123	VEZNIK PREČKE	4	

KOD	BRTVE/ČEPOVI	BR. KOM	NOTE
PRG05-PR	BRTVA KRILA/OKVIRA	6	2L + 4H1
Z802	NOSAČ ČETKICE Z801	1	Lkr
Z801	ČETKICA PARAPETA	1	Lkr
PRG -	VANJSKA BRTVA STAKLA	6	4L + 2H
PRG -	UNUTARNJA BRTVA STAKLA	6	4L + 2H

GORNJA STAKLA		DONJA STAKLA	
(L-113) x (H2-86)	1	(Lkr-148) x (Hkr-219)	1

PODACI O OVOME KATALOGU ČISTO SU INDIKATIVNI.FIRMA ZADRŽAVA PRAVO IZMJENA TEHNIČKE PRIRODE BEZ PRETHODNOG OBAVJEŠTENJA.

REZNE LISTE - Jednokrilna vrata s fiksnim nadsvjetlom - Unutarnje otvaranje

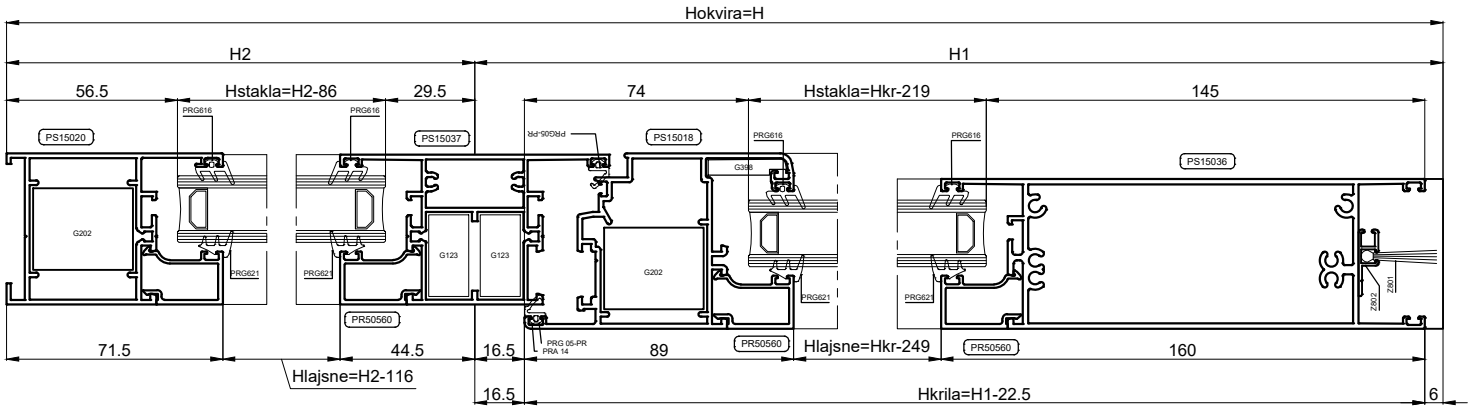

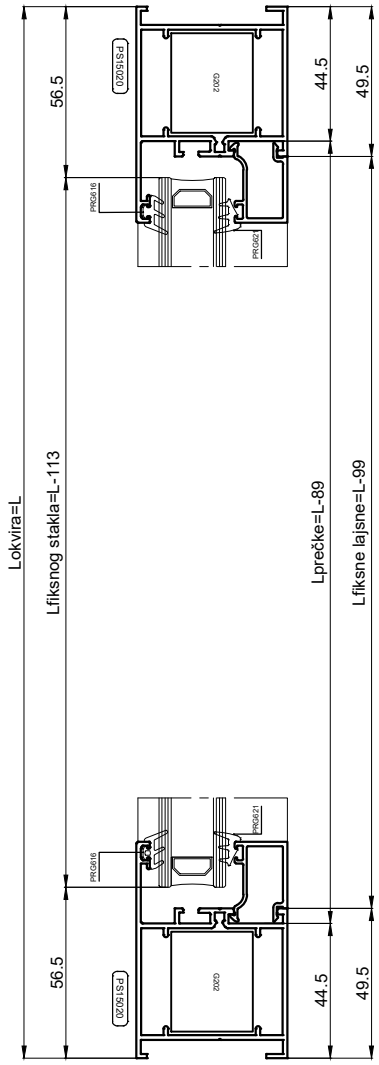

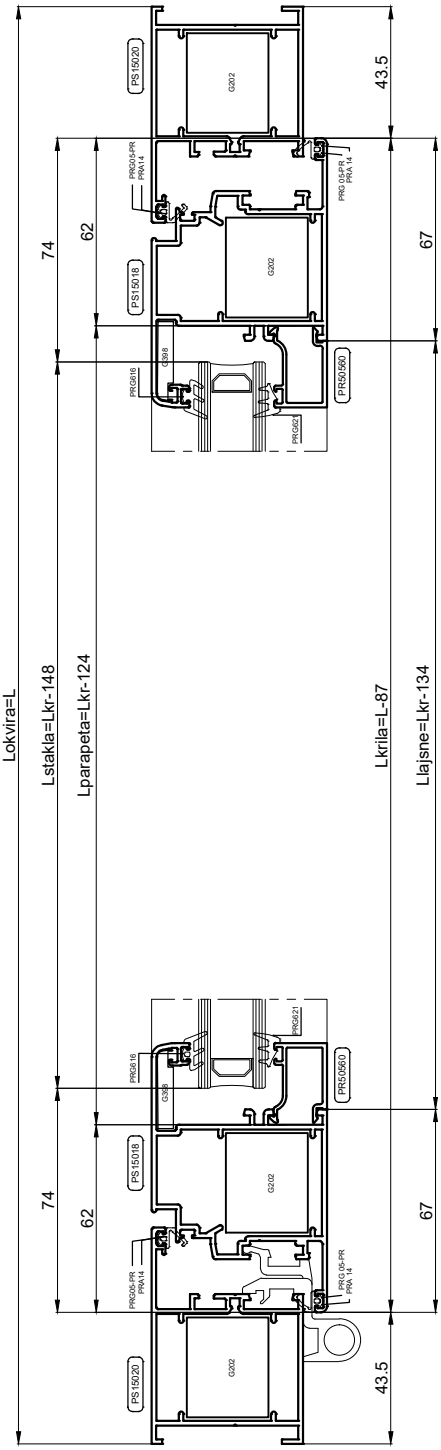

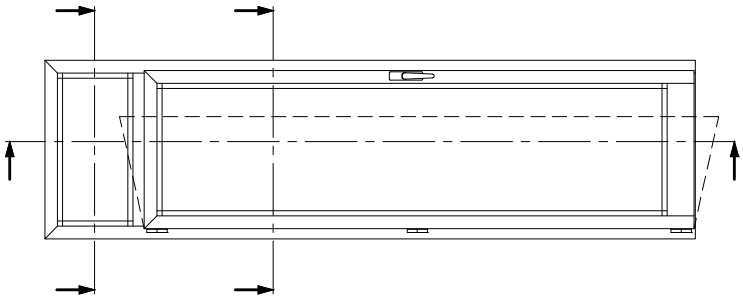

REZNE LISTE - Jednokrilna vrata s otvarajućim nadsvjetlom - Unutarnje otvaranje

KOD	PROFIL	BR. KOM	REZANJE
PS 15020	OKOMICA OKVIRA	1L 1D	H
PS 15020	GORNJA VODORAVNICA OKVIRA	1	L
PS 15036	PARAPETNI PROFIL KRILA	1	Lkr-124
PS 15018	OKOMICA KRILA VRATA	1L 1D	H1-22.5
PS 15018	VODORAVNICA KRILA VRATA (GORNJA)	1	L-87
PS 15017	OKOMICA KRILA PROZORA	1	H2-60
PS 15017	VODORAVNICA KRILA PROZORA	1	L-87
PS 15037	VODORAVNICA PREČKE	1	L-89
-	OKOMITA LAJSNA KRILA VRATA	2	Hkr1-249
-	VODORAVNA LAJSNA KRILA VRATA	2	Lkr1-134
-	OKOMITA LAJSNA KRILA PROZORA	2	Hkr2-137
-	VODORAVNA LAJSNA KRILA PROZORA	2	Lkr2-93
-	OKAPNICA PROZORSKA	1	Lkr2-66

KOD	OKOVI	BR. KOM	NOTE
G 202	GLAVNI KUTNIK OKVIRA/KRILA	4	
PRA 14	KUTNIK PORAVNANJA KRILA/OKVIRA	8	
G 398	POMOĆNI KUTNIK KRILA	6	
G 201	GLAVNI KUTNIK KRILA	4	
G 123	VEZNIK PREČKE	4	

KOD	BRTVE/ČEPOVI	BR. KOM	NOTE
PRG05-PR	BRTVA KRILA/OKVIRA	10	6L + 4H
Z802	NOSAČ ČETKICE Z801	1	Lkr
Z801	ČETKICA PARAPETA	1	Lkr
PRG -	VANJSKA BRTVA STAKLA	6	4L + 2H
PRG -	UNUTARNJA BRTVA STAKLA	6	4L + 2H

GORNJA STAKLA		DONJA STAKLA	
(Lkr2-107) x (Hkr2-107)	1	(Lkr1-148) x (Hkr1-219)	1

REZNE LISTE - Jednokrilna vrata s otvarajućim nadsvjetlom - Unutarnje otvaranje

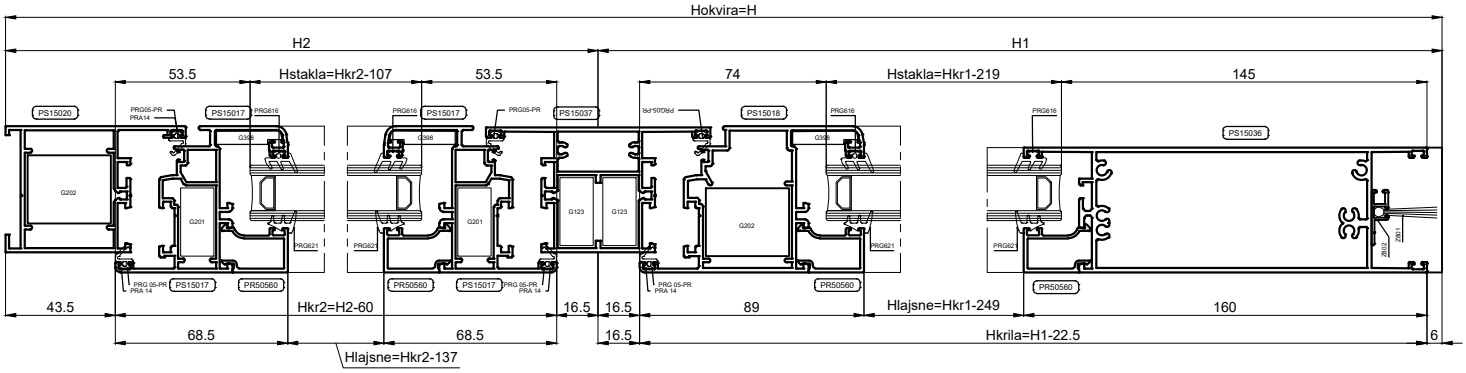

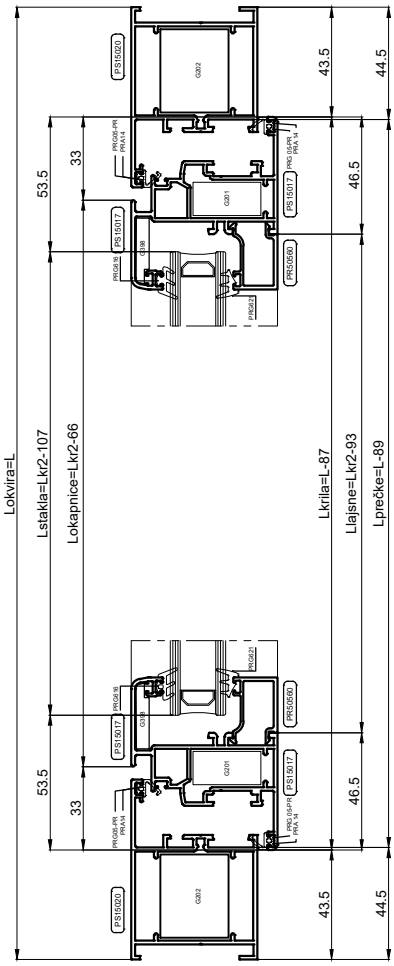

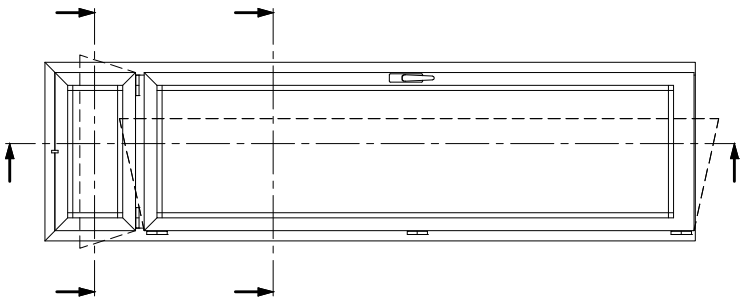

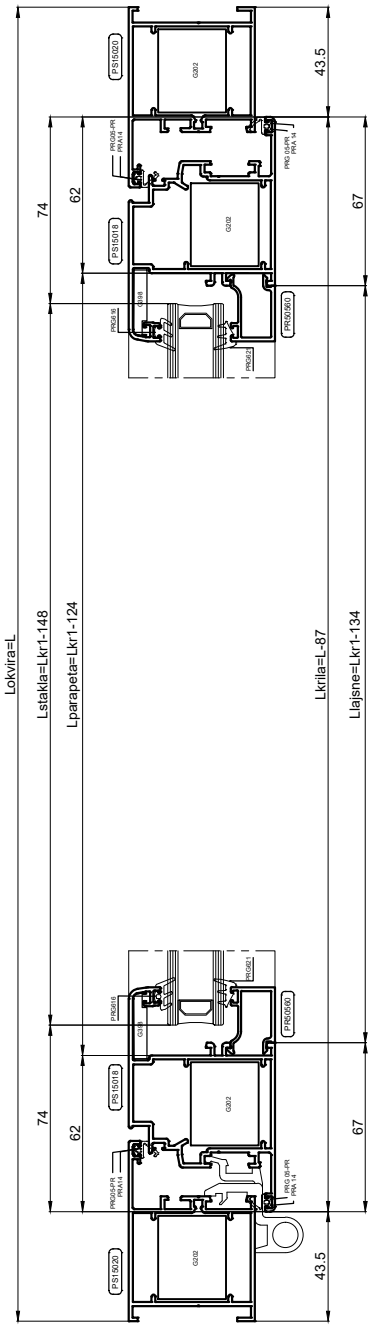

REZNE LISTE - Jednokrilna vrata s parapetom - Obuhvatni okvir - Unutarnje otvaranje

KOD	PROFIL	BR. KOM	REZANJE
PS 15072 PS 15073	OKOMICA OKVIRA	1L 1D	H+42
PS 15072 PS 15073	GORNJA VODORAVNICA OKVIRA	1	L+84
PS 15018	VODORAVNICA KRILA	1	Lkr=L-24.8
PS 15036	PARAPETNI PROFIL KRILA	1	Lkr-124
PS 15018	OKOMICA KRILA	1L 1D	H-18.4
-	OKOMITA LAJSNA	2	Hkr-249
-	VODORAVNA LAJSNA	2	Lkr-134

KOD	OKOVI	BR. KOM	NOTE
G 201	GLAVNI KUTNIK OKVIRA	4	
G 202	GLAVNI KUTNIK KRILA	2	
PRA 14	KUTNIK PORAVNANJA KRILA	2	
G 398	POMOĆNI KUTNIK KRILA/OKVIRA	6	

KOD	BRTVE/ČEPOVI	BR. KOM	NOTE
PRG05-PR	BRTVA KRILA/OKVIRA	3	L + 2H
Z115	BRTVA OKVIRA	3	L + 2H
Z802	NOSAČ ČETKICE Z801	1	Lkr
Z801	ČETKICA PARAPETA	1	Lkr
PRG -	VANJSKA BRTVA STAKLA	4	2L + 2H
PRG -	UNUTARNJA BRTVA STAKLA	4	2L + 2H

GORNJA STAKLA		DONJA STAKLA	
(Lkr-148) x (Hkr-219)	1		

PODACI O OVOME KATALOGU ČISTO SU INDIKATIVNI.FIRMA ZADRŽAVA PRAVO IZMJENA TEHNIČKE PRIRODE BEZ PRETHODNOG OBAVJEŠTENJA.

REZNE LISTE - Jednokrilna vrata s parapetom - Obuhvatni okvir - Unutarnje otvaranje

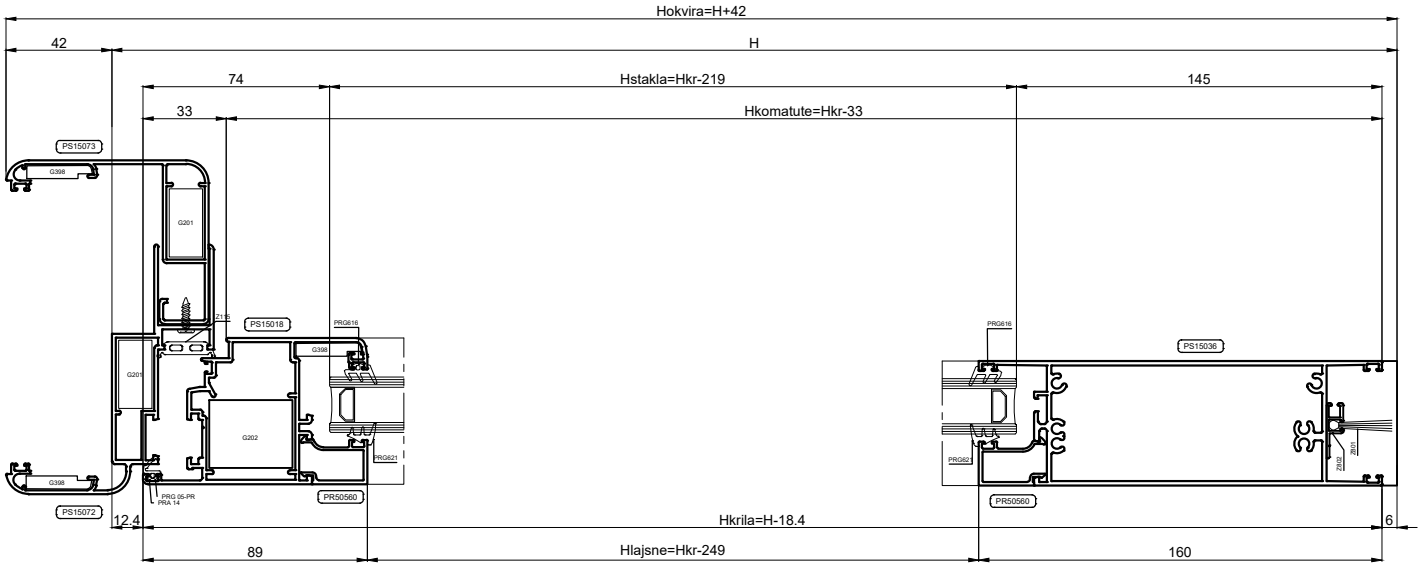

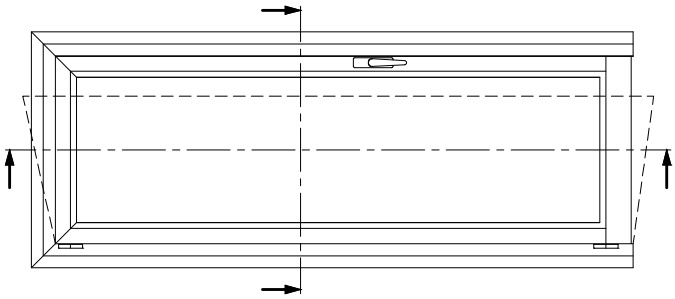

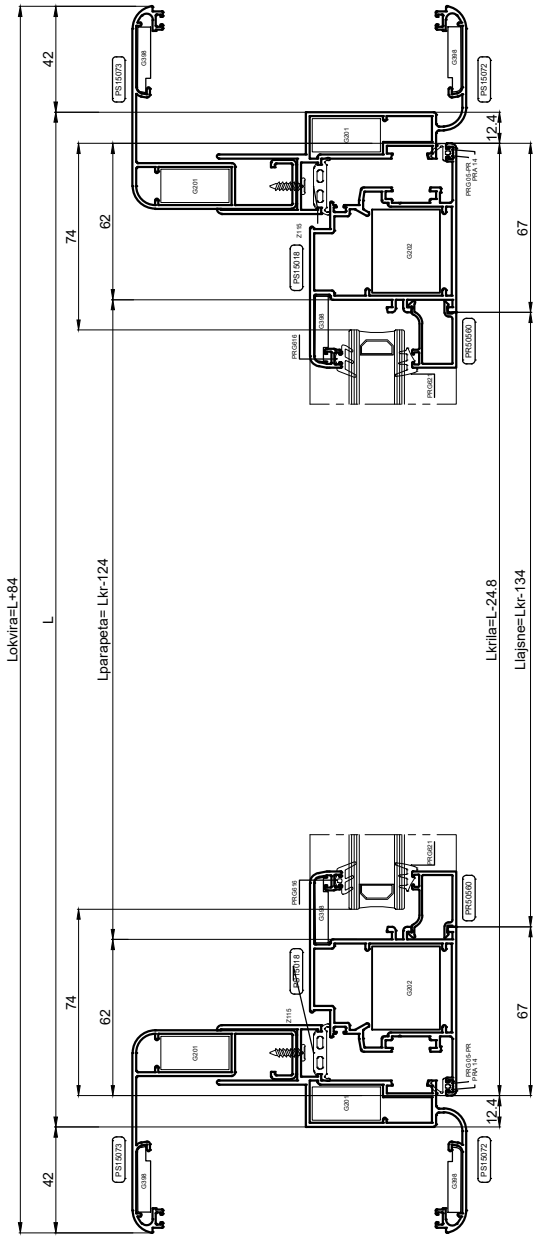

REZNE LISTE - Jednokrilna vrata s fiksnim nadsvjetlom - Obuhvatni okvir - Unutarnje otvaranje

KOD	PROFIL	BR. KOM	REZANJE
PS 15072 PS 15073	OKOMICA OKVIRA	1L 1D	H+42
PS 15072 PS 15073	GORNJA VODORAVNICA OKVIRA	1	L+84
PS 15036	PARAPETNI PROFIL KRILA	1	Lkr-124
PS 15018	OKOMICA KRILA	1L 1D	H1-22.5
PS 15018	VODORAVNICA KRILA (GORNJA)	1	L-24.8
PS 15037	VODORAVNICA PREČKE	1	L-26.8
-	OKOMITA LAJSNA KRILA	2	Hkr-249
-	VODORAVNA LAJSNA KRILA	2	Lkr-134
-	OKOMITA LAJSNA FIKSNO	2	H2-84.9
-	VODORAVNA LAJSNA FIKSNO	2	L-36.8

KOD	OKOVI	BR. KOM	NOTE
G 201	GLAVNI KUTNIK OKVIRA	4	
G 202	GLAVNI KUTNIK KRILA	2	
PRA 14	KUTNIK PORAVNANJA KRILA	2	
G 398	POMOĆNI KUTNIK KRILA/OKVIRA	6	
G 123	VEZNIK PREČKE	4	

KOD	BRTVE/ČEPOVI	BR. KOM	NOTE
PRG05-PR	BRTVA KRILA/OKVIRA	4	2L + 2H1
Z115	BRTVA OKVIRA	2	2H
Z802	NOSAČ ČETKICE Z801	1	Lkr
Z801	ČETKICA PARAPETA	1	Lkr
PRG -	VANJSKA BRTVA STAKLA	6	4L + 2H
PRG -	UNUTARNJA BRTVA STAKLA	6	4L + 2H

GORNJA STAKLA		DONJA STAKLA	
(L-50.8) x (H2-54.9)	1	(Lkr-148) x (Hkr-219)	1

REZNE LISTE - Jednokrilna vrata s fiksnim nadsvjetlom - Obuhvatni okvir - Unutarnje otvaranje

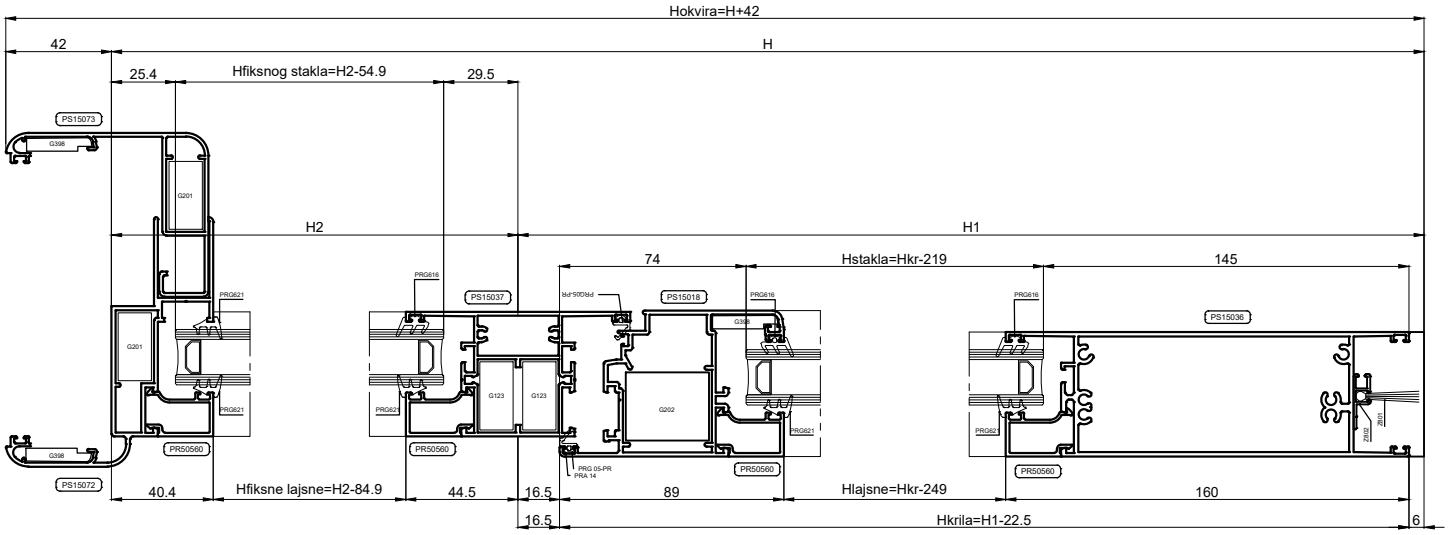

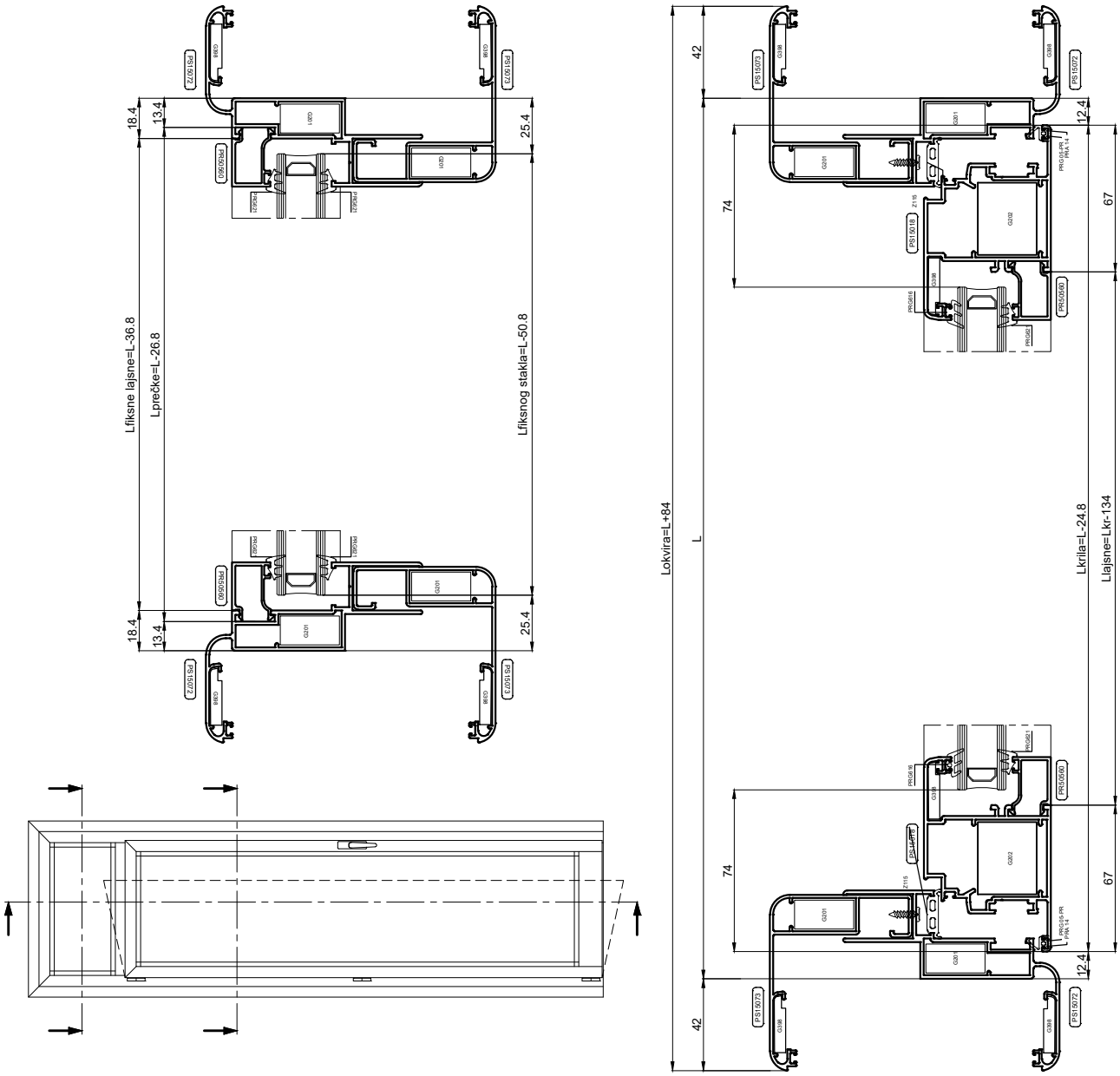

REZNE LISTE - Dvokrilna vrata s parapetom - Obuhvatni okvir - Unutarnje otvaranje

KOD	PROFIL	BR. KOM	REZANJE
PS 15072 PS 15073	OKOMICA OKVIRA	1L 1D	H+42
PS 15072 PS 15073	GORNJA VODORAVNICA OKVIRA	1	L+84
PS 15036	PARAPETNI PROFIL KRILA	1	Lkr-124
PS 15018	OKOMICA KRILA	2L 2D	H-18.4
PS 15018	VODORAVNICA KRILA (GORNJA)	2	(L/2)-14.9
PS 15075	CENTRALNI PROFIL KOMATUTE	1	Hkr-33
-	OKOMITA LAJSNA	4	Hkr-249
-	VODORAVNA LAJSNA	4	Lkr-134

KOD	OKOVI	BR. KOM	NOTE
G 201	GLAVNI KUTNIK OKVIRA	4	
G 202	GLAVNI KUTNIK KRILA	4	
PRA 14	KUTNIK PORAVNANJA KRILA	4	
G 398	POMOĆNI KUTNIK KRILA/OKVIRA	8	
GT 502	ČEP CENTRALNOG PROFILA	1	

KOD	BRTVE/ČEPOVI	BR. KOM	NOTE
PRG05-PR	BRTVA KRILA/OKVIRA	6	1L + 5H
Z115	BRTVA OKVIRA	3	L + 2H
Z802	NOSAČ ČETKICE Z801	2	Lkr
Z801	ČETKICA PARAPETA	2	Lkr
PRG -	VANJSKA BRTVA STAKLA	6	2L + 4H
PRG -	UNUTARNJA BRTVA STAKLA	6	2L + 4H

GORNJA STAKLA		DONJA STAKLA	
(Lkr-148) x (Hkr-219)	2		

PODACI O OVOME KATALOGU ČISTO SU INDIKATIVNI.FIRMA ZADRŽAVA PRAVO IZMJENA TEHNIČKE PRIRODE BEZ PRETHODNOG OBAVJEŠTENJA.

REZNE LISTE - Dvokrilna vrata s parapetom - Obuhvatni okvir - Unutarnje otvaranje

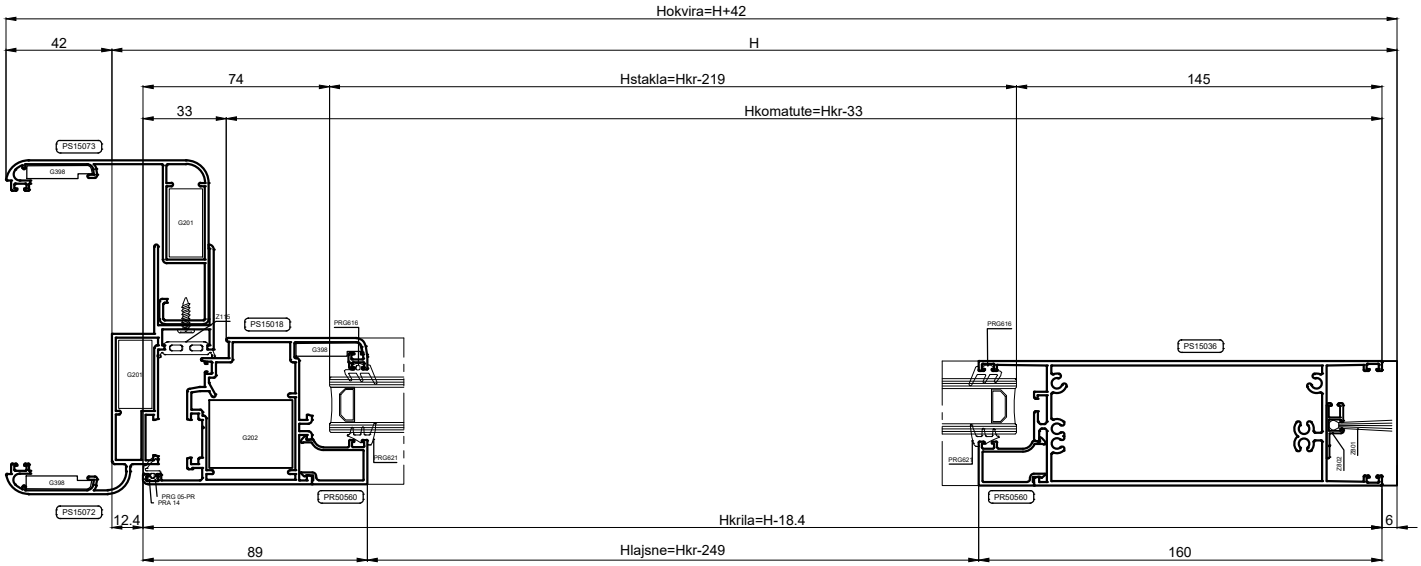

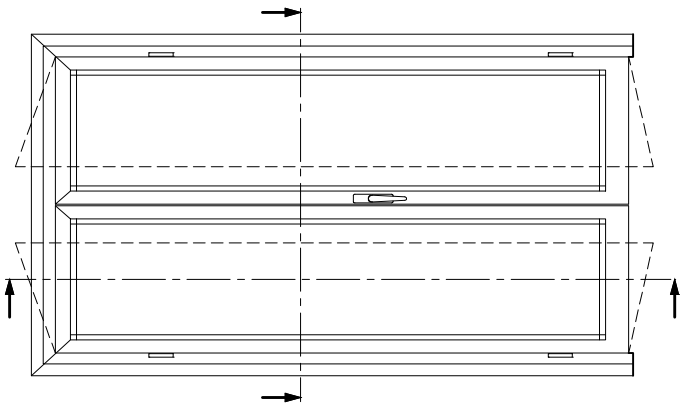

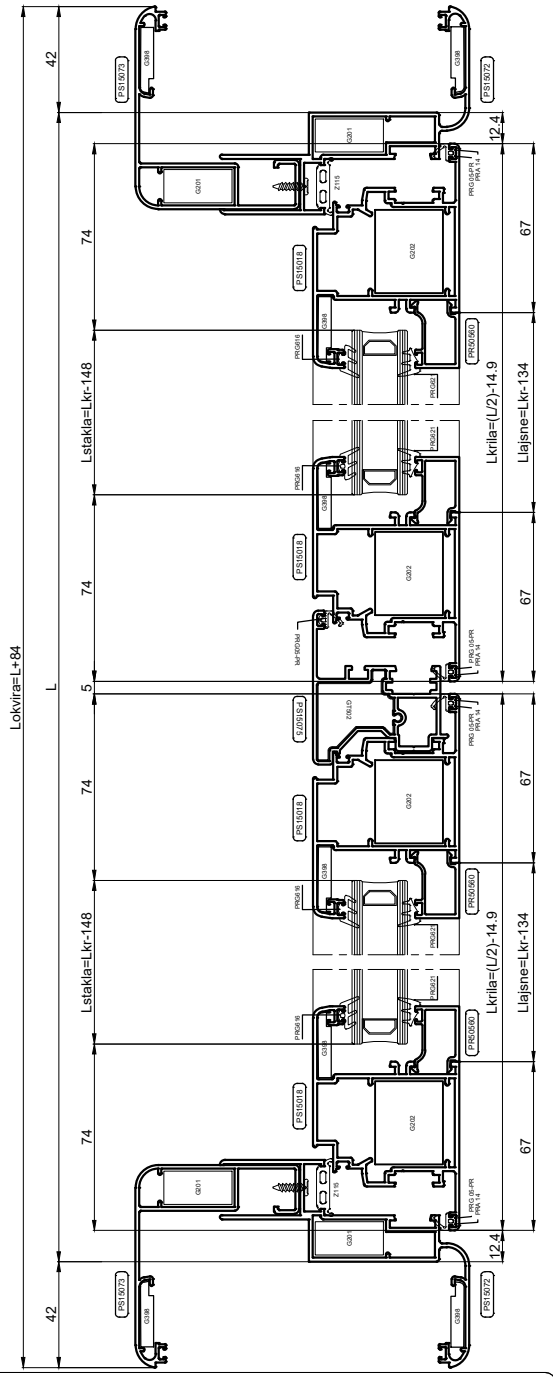

REZNE LISTE - Jednokrilna vrata s parapetom - Vanjsko otvaranje

KOD	PROFIL	BR. KOM	REZANJE
PS 15020	OKOMICA OKVIRA	1L 1D	H
PS 15020	GORNJA VODORAVNICA OKVIRA	1	L
PS 15036	PARAPETNI PROFIL KRILA	1	Lkr-124
PS 15039	OKOMICA KRILA	1L 1D	H-49.5
PS 15039	VODORAVNICA KRILA (GORNJA)	1	L-87
-	OKOMITA LAJSNA	2	Hkr-249
-	VODORAVNA LAJSNA	2	Lkr-134

KOD	OKOVI	BR. KOM	NOTE
G 202	GLAVNI KUTNIK OKVIRA/KRILA	4	
PRA 02	POMOĆNI KUTNIK KRILA	2	
PRA 14	KUTNIK PORAVNANJA KRILA/OKVIRA	4	

KOD	BRTVE/ČEPOVI	BR. KOM	NOTE
PRG05-PR	BRTVA KRILA/OKVIRA	6	2L + 4H
Z802	NOSAČ ČETKICE Z801	1	Lkr
Z801	ČETKICA PARAPETA	1	Lkr
PRG -	VANJSKA BRTVA STAKLA	4	2L + 2H
PRG -	UNUTARNJA BRTVA STAKLA	4	2L + 2H

GORNJA STAKLA		DONJA STAKLA	
(Lkr-148) x (Hkr-219)	1		

REZNE LISTE - Jednokrilna vrata s parapetom - Vanjsko otvaranje

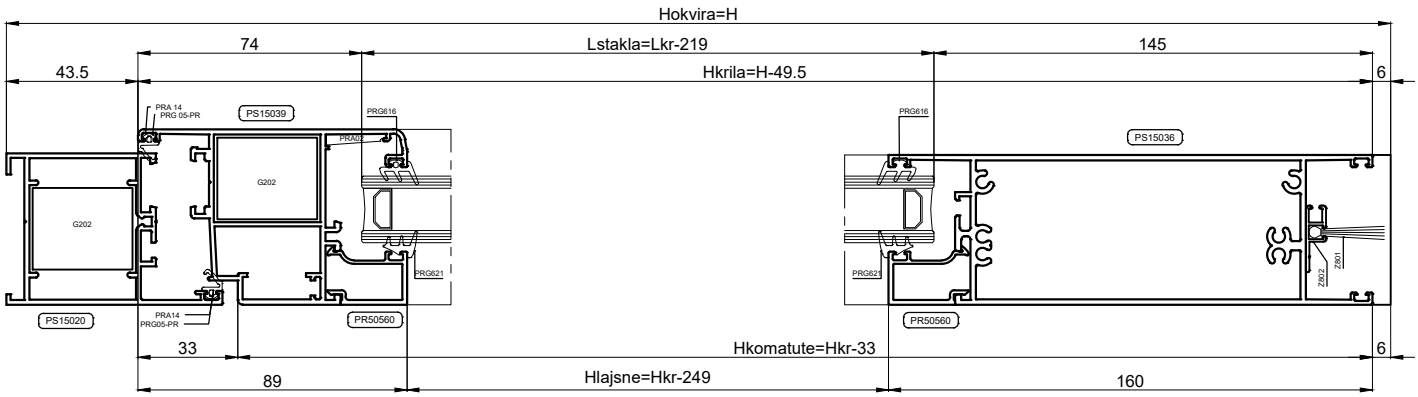

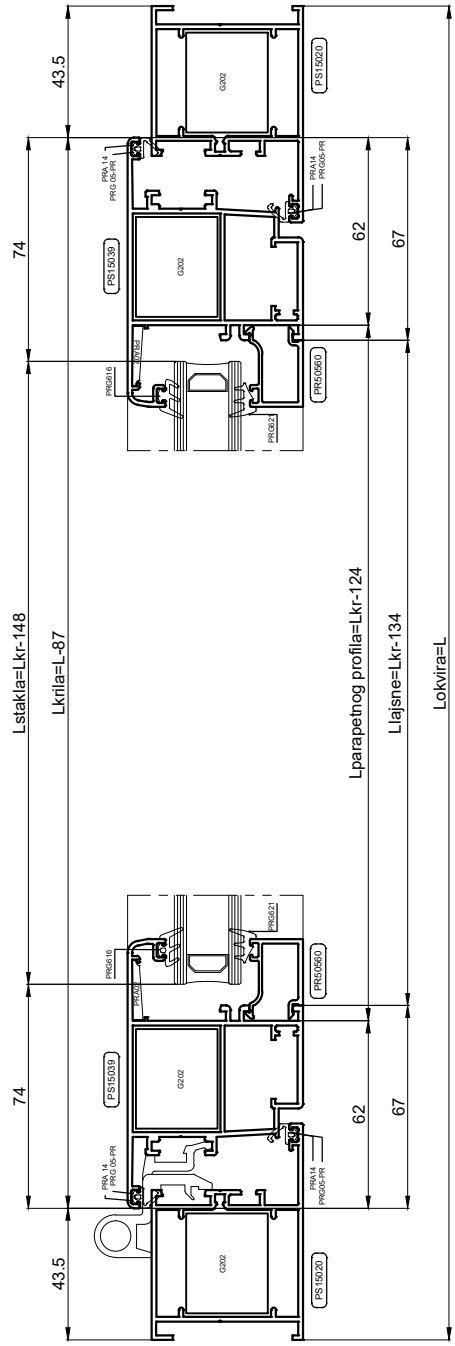

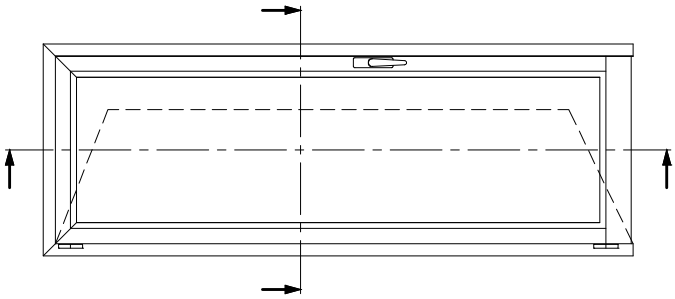

REZNE LISTE - Dvokrilna vrata s parapetom - Vanjsko otvaranje

KOD	PROFIL	BR. KOM	REZANJE
PS 15020	OKOMICA OKVIRA	1L 1D	H
PS 15020	GORNJA VODORAVNICA OKVIRA	1	L
PS 15036	PARAPETNI PROFIL KRILA	2	Lkr-124
PS 15039	OKOMICA KRILA	2L 2D	H-49.5
PS 15039	VODORAVNICA KRILA (GORNJA)	2	(L/2)-46
PS 15075	CENTRALNI PROFIL KOMATUTE	1	Hkr-33
-	OKOMITA LAJSNA	4	Hkr-249
-	VODORAVNA LAJSNA	4	Lkr-134

KOD	OKOVI	BR. KOM	NOTE
G 202	GLAVNI KUTNIK OKVIRA/KRILA	6	
PRA 02	POMOĆNI KUTNIK KRILA	4	
PRA 14	KUTNIK PORAVNANJA KRILA/OKVIRA	6	
GT 502	ČEP CENTRALNOG PROFILA	1	

KOD	BRTVE/ČEPOVI	BR. KOM	NOTE
PRG05-PR	BRTVA KRILA/OKVIRA	9	2L + 7H
Z802	NOSAČ ČETKICE Z801	2	Lkr
Z801	ČETKICA PARAPETA	2	Lkr
PRG -	VANJSKA BRTVA STAKLA	6	2L + 4H
PRG -	UNUTARNJA BRTVA STAKLA	6	2L + 4H

GORNJA STAKLA		DONJA STAKLA	
(Lkr-148) x (Hkr-219)	2		

REZNE LISTE - Dvokrilna vrata s parapetom - Vanjsko otvaranje

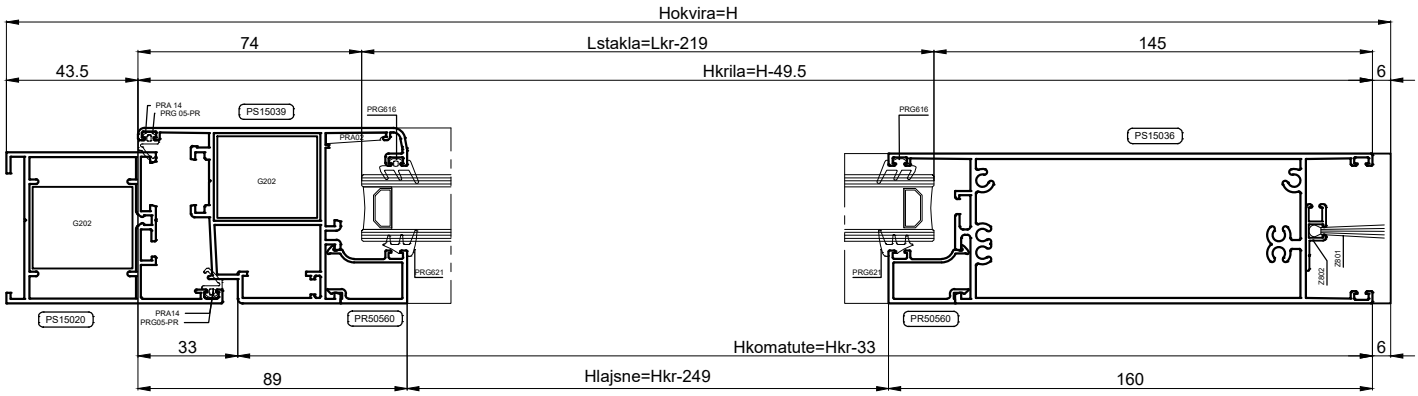

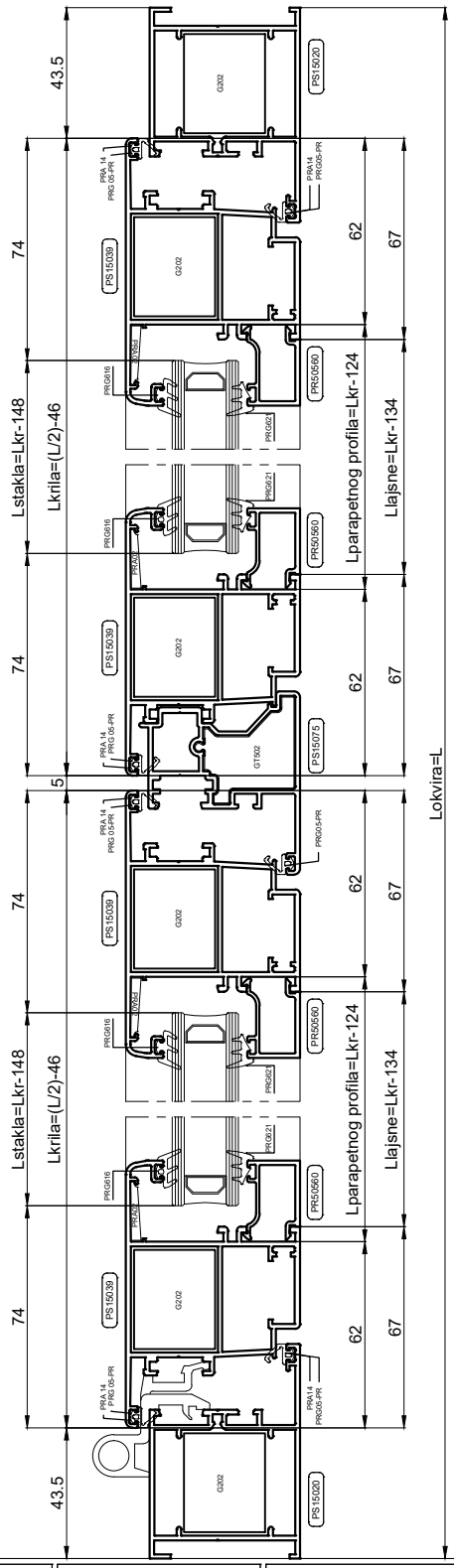

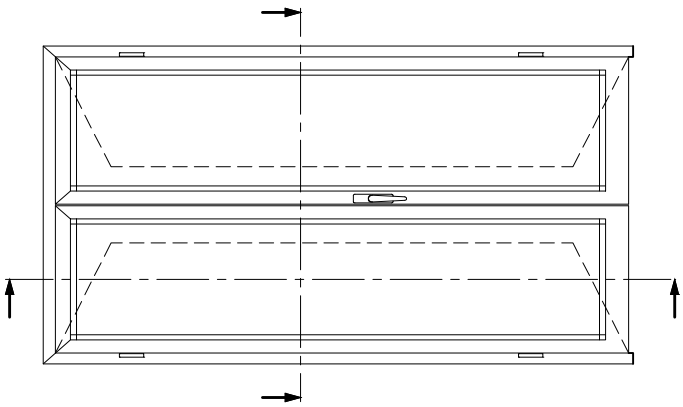

REZNE LISTE - Jednokrilna vrata s fiksnim nadsvjetlom - Vanjsko otvaranje

KOD	PROFIL	BR. KOM	REZANJE
PS 15020	OKOMICA OKVIRA	1L 1D	H
PS 15020	GORNJA VODORAVNICA OKVIRA	1	L
PS 15064	OKOMICA OKRETNOG PROFILA	1L 1D	H1-16.5
PS 15064	VODORAVNICA OKRETNOG PROFILA	1	L-87
PS 15039	OKOMICA KRILA VRATA	1L 1D	H1-55.5
PS 15039	VODORAVNICA KRILA VRATA (GORNJA)	1	L-153
PS 15036	PARAPETNI PROFIL KRILA	1	Lkr-124
PS 15037	VODORAVNICA PREČKE	1	L-89
-	OKOMITA LAJSNA KRILA VRATA	2	Hkr1-249
-	VODORAVNA LAJSNA KRILA VRATA	2	Lkr1-134
-	OKOMITA LAJSNA FIKSNO	2	H2-116
-	VODORAVNA LAJSNA FIKSNO	2	L-99

KOD	OKOVI	BR. KOM	NOTE
G 202	GLAVNI KUTNIK OKVIRA/KRILA	4	
G 201	GLAVNI KUTNIK OKRETNOG PROFILA	2	
PRA 14	KUTNIK PORAVNANJA KRILA/OKVIRA	4	
PRA 02	POMOĆNI KUTNIK KRILA	2	
G 123	VEZNIK PREČKE	4	

KOD	BRTVE/ČEPOVI	BR. KOM	NOTE
PRG05-PR	BRTVA KRILA/OKVIRA	6	2L + 4H1
Z802	NOSAČ ČETKICE Z801	1	Lkr
Z801	ČETKICA PARAPETA	1	Lkr
PRG -	VANJSKA BRTVA STAKLA	6	4L + 2H
PRG -	UNUTARNJA BRTVA STAKLA	6	4L + 2H

GORNJA STAKLA		DONJA STAKLA	
(L-113) x (H-86)	1	(Lkr-148) x (Hkr-219)	1

REZNE LISTE - Jednokrilna vrata s fiksnim nadsvjetlom - Vanjsko otvaranje

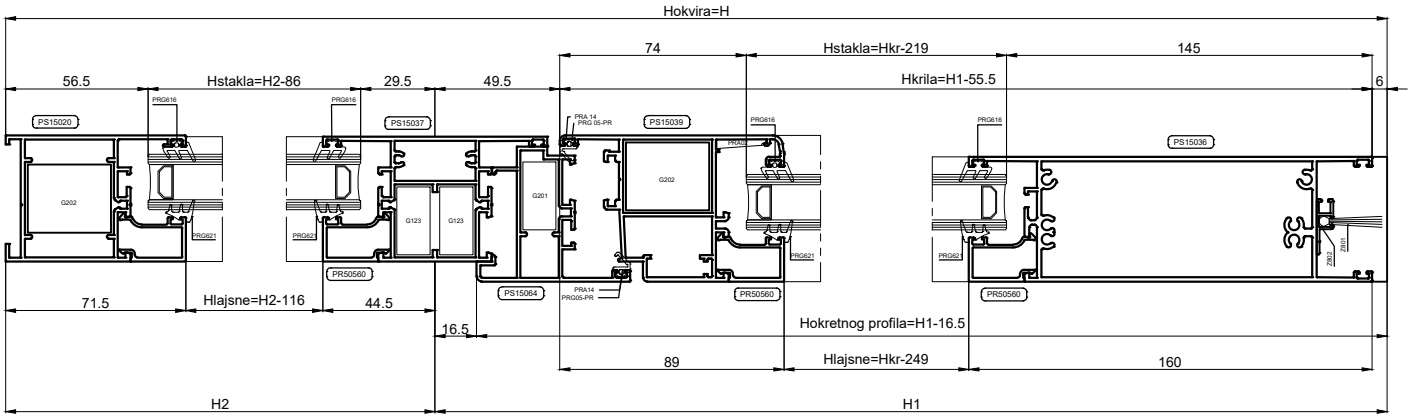

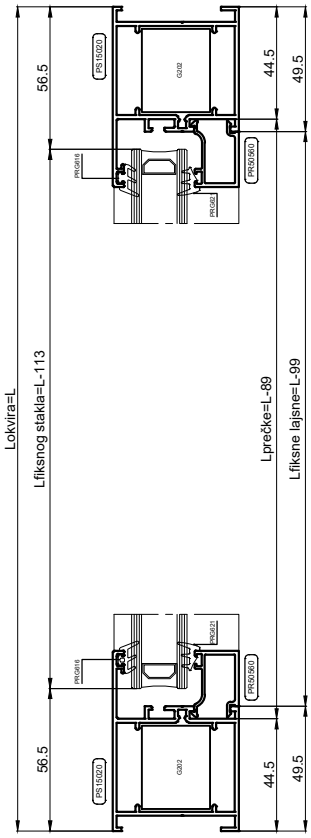

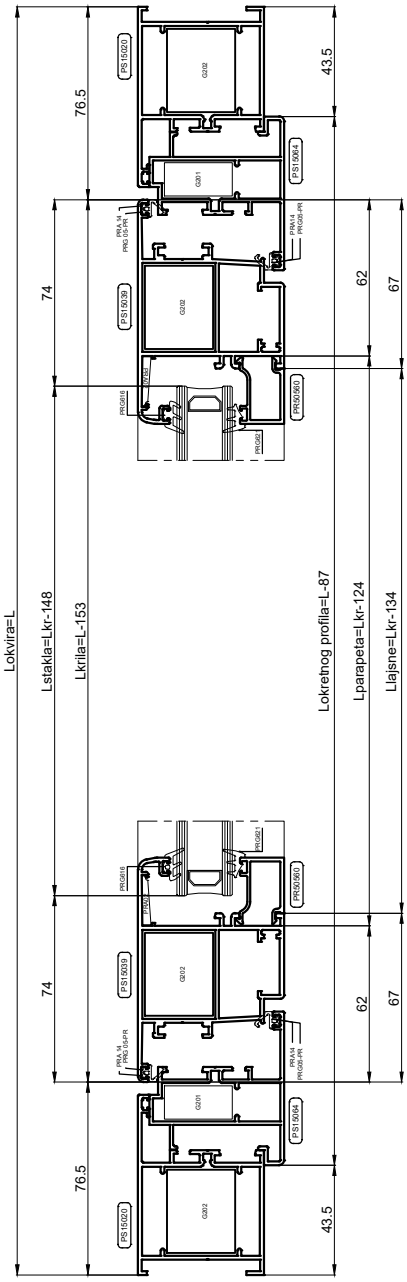

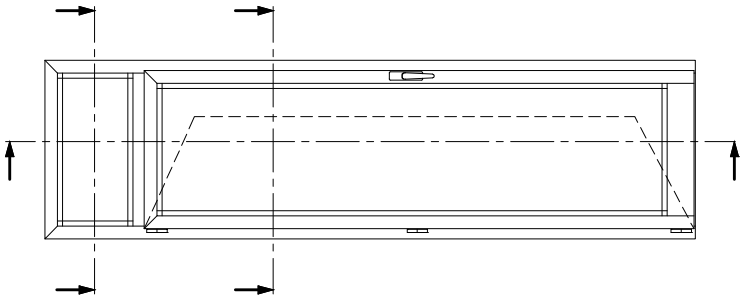

REZNE LISTE - Jednokrilna vrata s otvarajućim nadsvjetlom - Vanjsko otvaranje

KOD	PROFIL	BR. KOM	REZANJE
PS 15020	OKOMICA OKVIRA	1L 1D	H
PS 15020	GORNJA VODORAVNICA OKVIRA	1	L
PS 15064	OKOMICA OKRETNOG PROFILA	1L 1D	H1-16.5
PS 15064	VODORAVNICA OKRETNOG PROFILA	1	L-87
PS 15039	OKOMICA KRILA VRATA	1L 1D	H1-55.5
PS 15039	VODORAVNICA KRILA VRATA (GORNJA)	1	L-153
PS 15036	PARAPETNI PROFIL KRILA VRATA	1	Lkr-124
PS 15017	VODORAVNICA KRILA PROZORA	1	L-87
PS 15017	OKOMICA KRILA PROZORA	1	H2-60
PS 15037	VODORAVNICA PREČKE	1	L-89
-	OKOMITA LAJSNA KRILA VRATA	2	Hkr1-249
-	VODORAVNA LAJSNA KRILA VRATA	2	Lkr1-134
-	OKOMITA LAJSNA KRILO PROZORA	2	Hkr2-137
-	VODORAVNA LAJSNA KRILO PROZORA	2	Lkr2-93
PR 58543	OKAPNICA PROZORSKA	1	Lkr2-66

KOD	OKOVI	BR. KOM	NOTE
G 202	GLAVNI KUTNIK OKVIRA/KRILA	4	
G 201	GLAVNI KUTNIK KRILA/ OKRETNOG PROFILA	6	
G 398	POMOĆNI KUTNIK KRILA	4	
PRA 14	KUTNIK PORAVNANJA KRILA/OKVIRA	10	
PRA 02	POMOĆNI KUTNIK KRILA	2	
G 123	VEZNIK PREČKE	4	

KOD	BRTVE/ČEPOVI	BR. KOM	NOTE
PRG05-PR	BRTVA KRILA/OKVIRA	10	6L + 4H
Z802	NOSAČ ČETKICE Z801	1	Lkr
Z801	ČETKICA PARAPETA	1	Lkr
PRG -	VANJSKA BRTVA STAKLA	6	4L + 2H
PRG -	UNUTARNJA BRTVA STAKLA	6	4L + 2H

GORNJA STAKLA		DONJA STAKLA	
(Lkr2-107) x (Hkr2-107)	1	(Lkr-148) x (Hkr-219)	1

REZNE LISTE - Jednokrilna vrata s otvarajućim nadsvjetlom - Vanjsko otvaranje

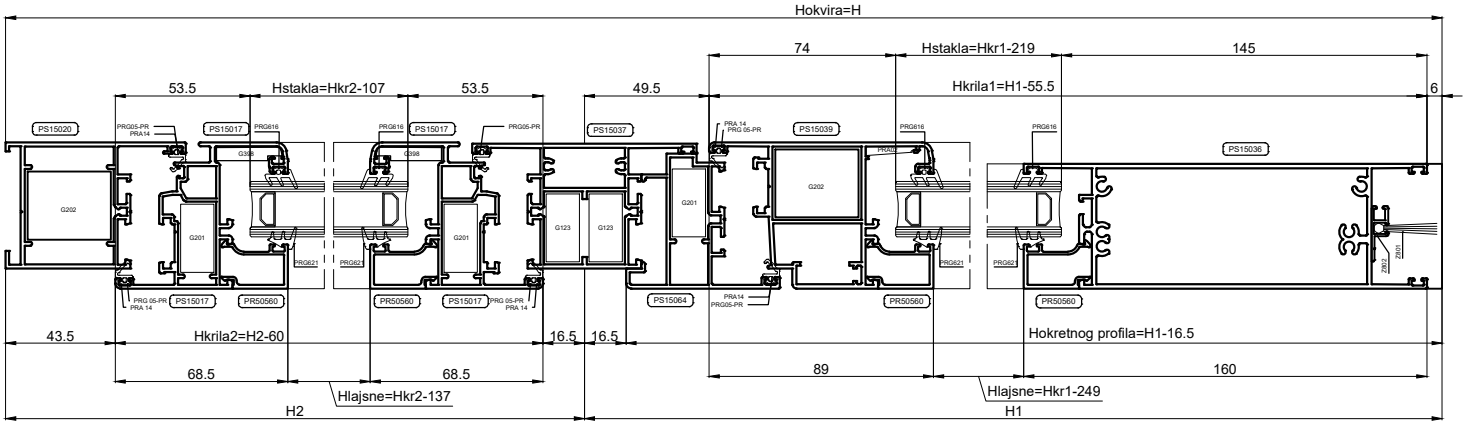

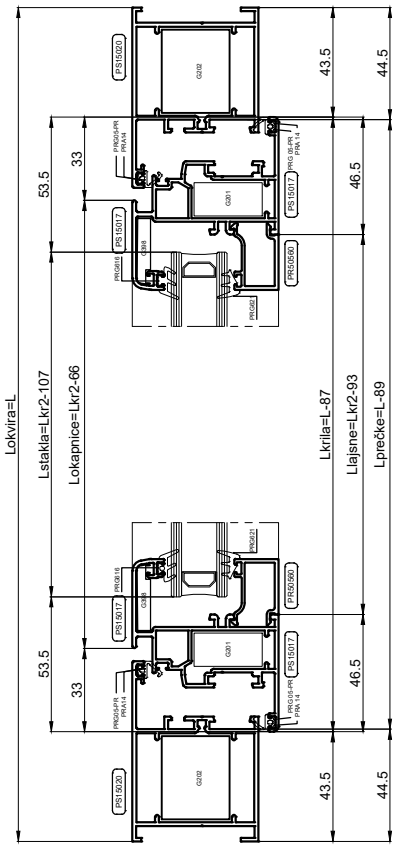

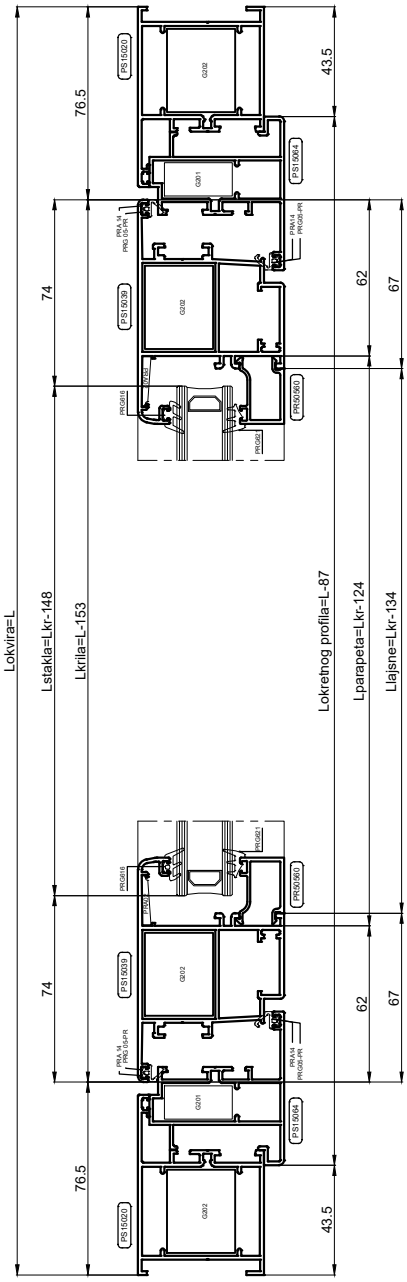

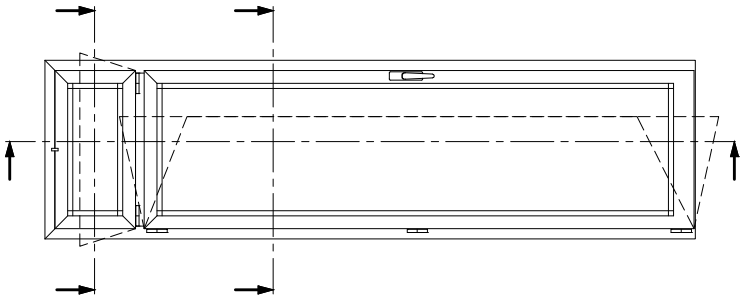

REZNE LISTE - Jednokrilna vrata s parapetom - Obuhvatni okvir - Vanjsko otvaranje

KOD	PROFIL	BR. KOM	REZANJE
PS 15072 PS 15073	OKOMICA OKVIRA	1L 1D	H+42
PS 15072 PS 15073	GORNJA VODORAVNICA OKVIRA	1	L+84
PS 15036	PARAPETNI PROFIL KRILA	1	Lkr-124
PS 15039	OKOMICA KRILA	1L 1D	H-18.4
PS 15039	VODORAVNICA KRILA (GORNJA)	1	L-24.8
-	OKOMITA LAJSNA	2	Hkr-249
-	VODORAVNA LAJSNA	2	Lkr-134

KOD	OKOVI	BR. KOM	NOTE
G 201	GLAVNI KUTNIK OKVIRA	4	
G 202	GLAVNI KUTNIK KRILA	2	
PRA 02	POMOĆNI KUTNIK KRILA	2	
PRA 14	KUTNIK PORAVNANJA KRILA	2	
G 398	POMOĆNI KUTNIK OKVIRA	4	

KOD	BRTVE/ČEPOVI	BR. KOM	NOTE
PRG05-PR	BRTVA KRILA/OKVIRA	3	L + 2H
Z115	BRTVA OKVIRA	3	L + 2H
Z802	NOSAČ ČETKICE Z801	1	Lkr
Z801	ČETKICA PARAPETA	1	Lkr
PRG -	VANJSKA BRTVA STAKLA	4	2L + 2H
PRG -	UNUTARNJA BRTVA STAKLA	4	2L + 2H

GORNJA STAKLA		DONJA STAKLA	
(Lkr-148) x (Hkr-219)	1		

PODACI O OVOME KATALOGU ČISTO SU INDIKATIVNI.FIRMA ZADRŽAVA PRAVO IZMJENA TEHNIČKE PRIRODE BEZ PRETHODNOG OBAVJEŠTENJA.

REZNE LISTE - Jednokrilna vrata s parapetom - Obuhvatni okvir - Vanjsko otvaranje

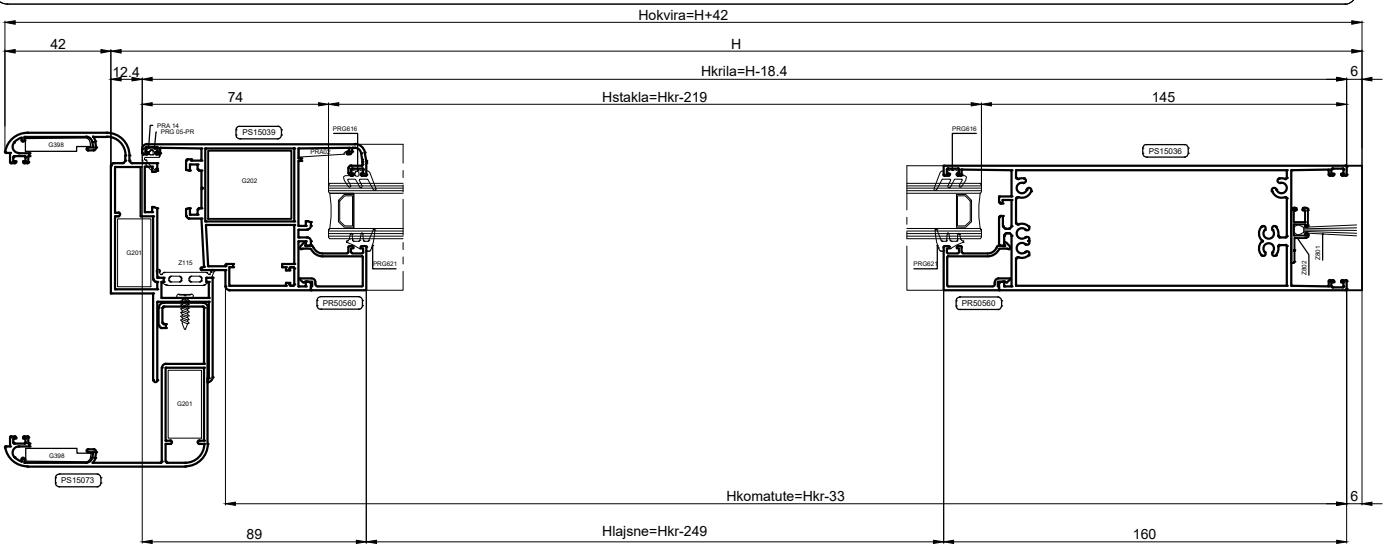

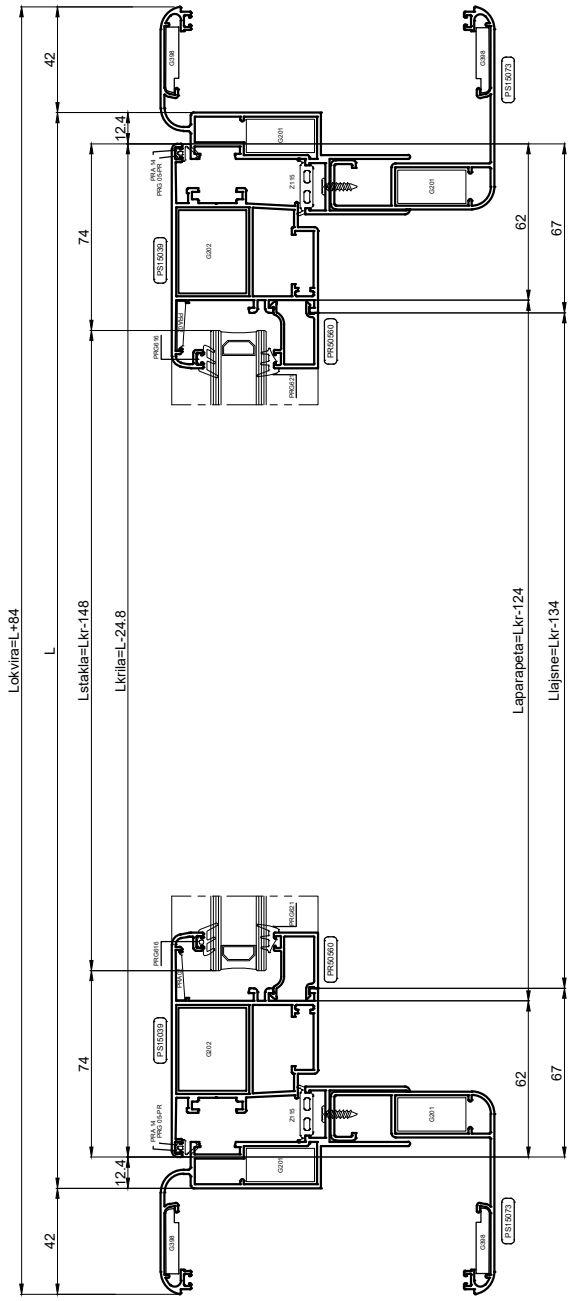

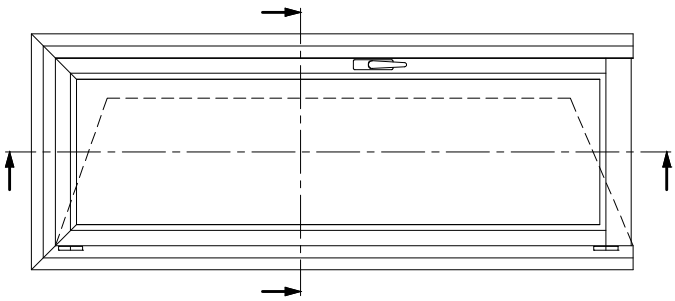

REZNE LISTE - Dvokrilna vrata s parapetom - Obuhvatni okvir - Vanjsko otvaranje

KOD	PROFIL	BR. KOM	REZANJE
PS 15072 PS 15073	OKOMICA OKVIRA	1L 1D	H+42
PS 15072 PS 15073	GORNJA VODORAVNICA OKVIRA	1	L+84
PS 15036	PARAPETNI PROFIL KRILA	2	Lkr-124
PS 15018	OKOMICA KRILA	2L 2D	H-18.4
PS 15018	VODORAVNICA KRILA (GORNJA)	2	(L/2)-14.9
PS 15075	CENTRALNI PROFIL KOMATUTE	1	Hkr-33
-	OKOMITA LAJSNA	4	Hkr-249
-	VODORAVNA LAJSNA	4	Lkr-134

KOD	OKOVI	BR. KOM	NOTE
G 201	GLAVNI KUTNIK OKVIRA	4	
G 202	GLAVNI KUTNIK KRILA	4	
PRA 14	KUTNIK PORAVNANJA KRILA	4	
G 398	POMOĆNI KUTNIK KRILA/OKVIRA	4	
PRA 02	POMOĆNI KUTNIK KRILA	4	
GT 502	ČEP CENTRALNOG PROFILA	1	

KOD	BRTVE/ČEPOVI	BR. KOM	NOTE
PRG05-PR	BRTVA KRILA/OKVIRA	6	L + 5H
Z115	BRTVA OKVIRA	3	L + 2H
Z802	NOSAČ ČETKICE Z801	2	Lkr
Z801	ČETKICA PARAPETA	2	Lkr
PRG -	VANJSKA BRTVA STAKLA	6	2L + 4H
PRG -	UNUTARNJA BRTVA STAKLA	6	2L + 4H

GORNJA STAKLA		DONJA STAKLA	
(Lkr-148) x (Hkr-219)	2		

PODACI O OVOME KATALOGU ČISTO SU INDIKATIVNI.FIRMA ZADRŽAVA PRAVO IZMJENA TEHNIČKE PRIRODE BEZ PRETHODNOG OBAVJEŠTENJA.

REZNE LISTE - Dvokrilna vrata s parapetom - Obuhvatni okvir - Vanjsko otvaranje

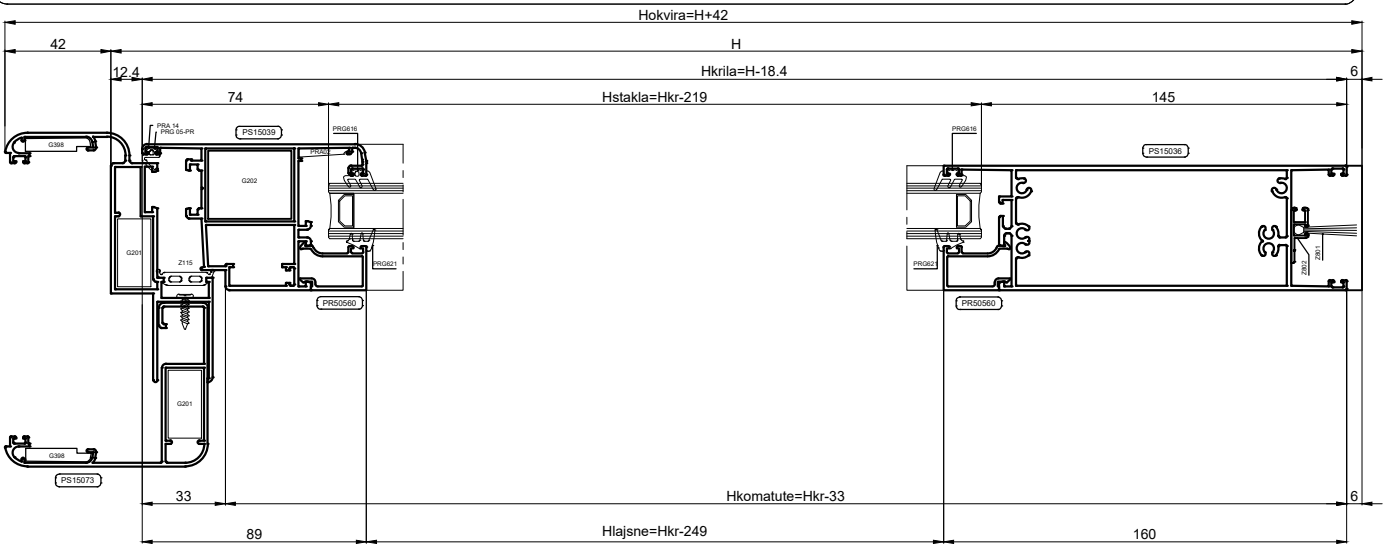

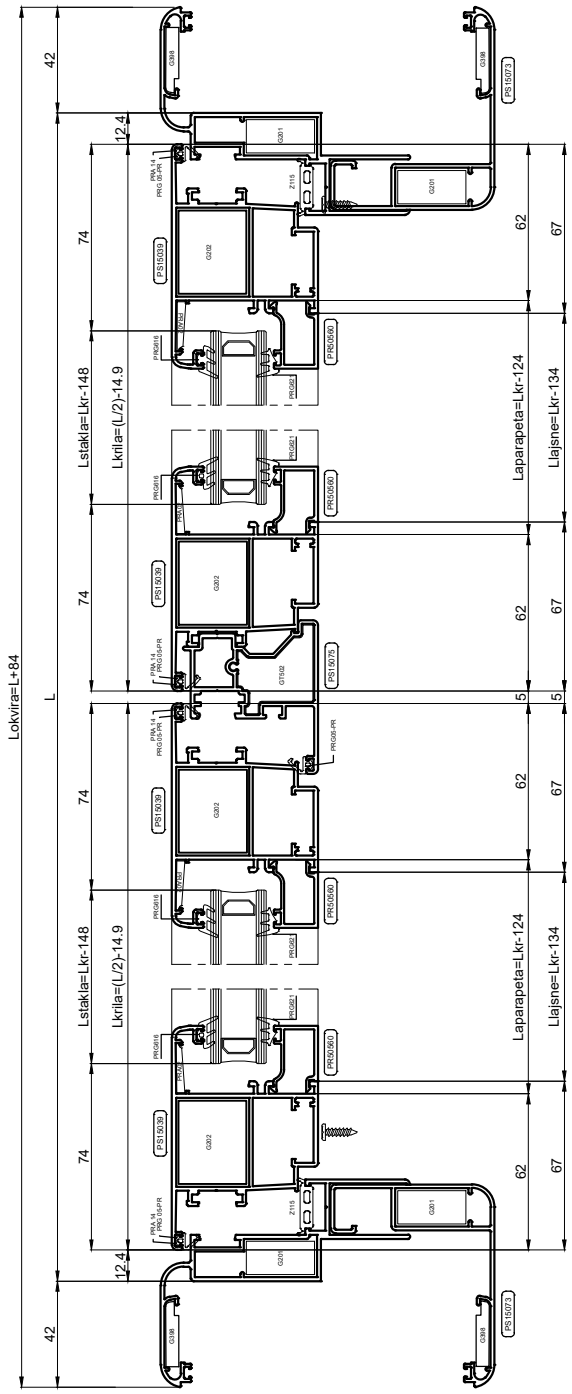

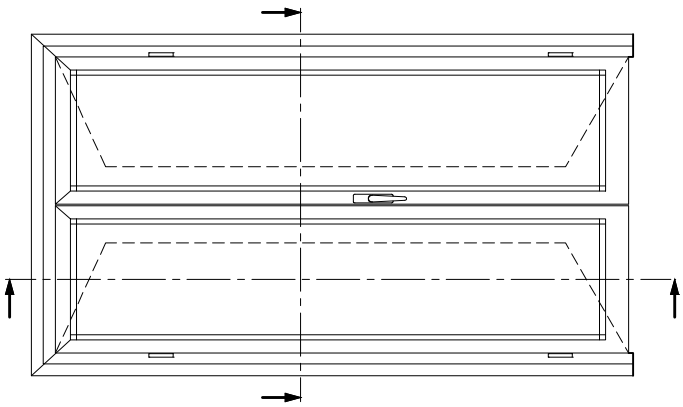

REZNE LISTE - Jednokrilna mimokretna vrata

KOD	PROFIL	BR. KOM	REZANJE
PS 15020	OKOMICA OKVIRA	1L 1D	H
PS 15020	GORNJA VODORAVNICA OKVIRA	1	L
PS 15036	PARAPETNI PROFIL KRILA	1	Lkr-94
PS 15066	OKOMICA KRILA	1L 1D	H-82
PS 15066	VODORAVNICA KRILA (GORNJA)	1	L-152
PS 15067	VODORAVNICA POKLOPNE LAJSNE	1	L-99
PS 15067	OKOMICA POKLOPNE LAJSNE	2	H-71.5
-	OKOMITA LAJSNA KRILA	2	Hkr-234
-	VODORAVNA LAJSNA KRILA	2	Lkr-104
PR 50550	POTISNA LETVA	-	-

KOD	OKOVI	BR. KOM	NOTE
G 202	GLAVNI KUTNIK KRILA/OKVIRA	4	

KOD	BRTVE/ČEPOVI	BR. KOM	NOTE
Z818	ČETKICA	6	2L + 4H
Z802	NOSAČ ČETKICE Z801	1	Lkr
Z801	ČETKICA PARAPETA	1	Lkr
PRG -	VANJSKA BRTVA STAKLA	4	2L + 2H
PRG -	UNUTARNJA BRTVA STAKLA	4	2L + 2H

GORNJA STAKLA		DONJA STAKLA	
(Lkr-118) x (Hkr-204)	1		

REZNE LISTE - Jednokrilna mimokretna vrata

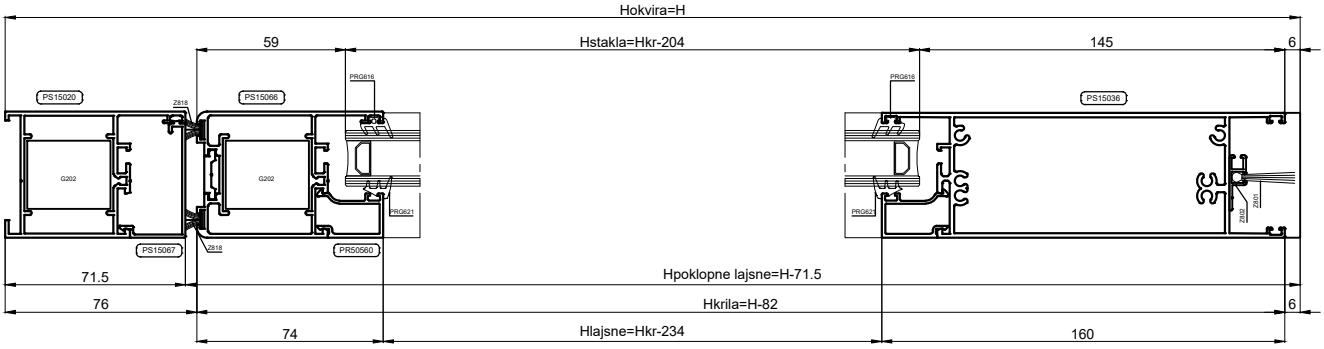

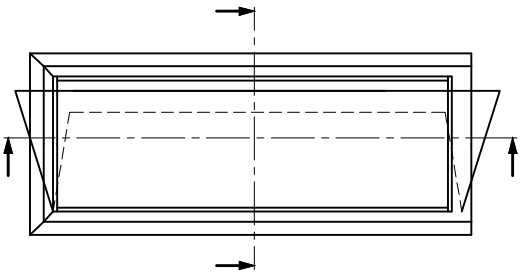

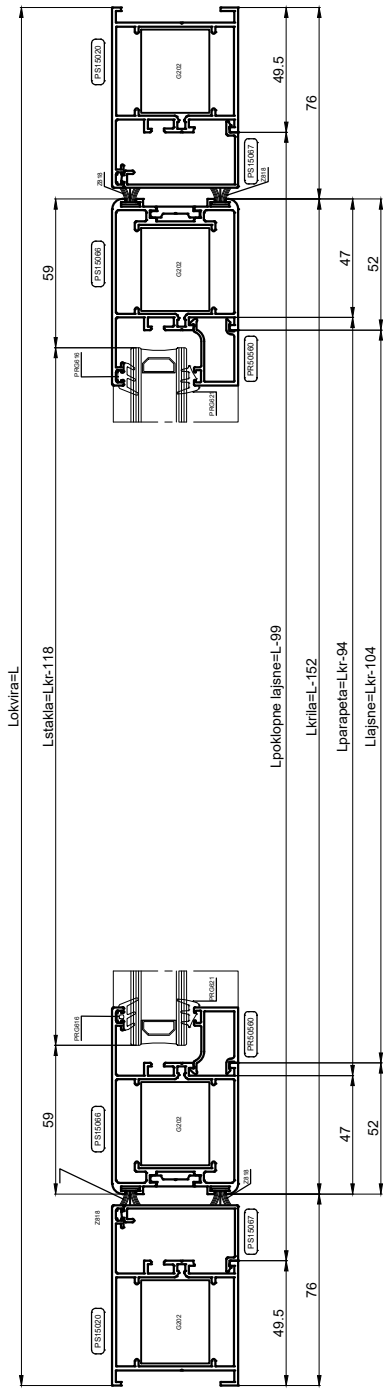

REZNE LISTE - Dvokrilna mimokretna vrata

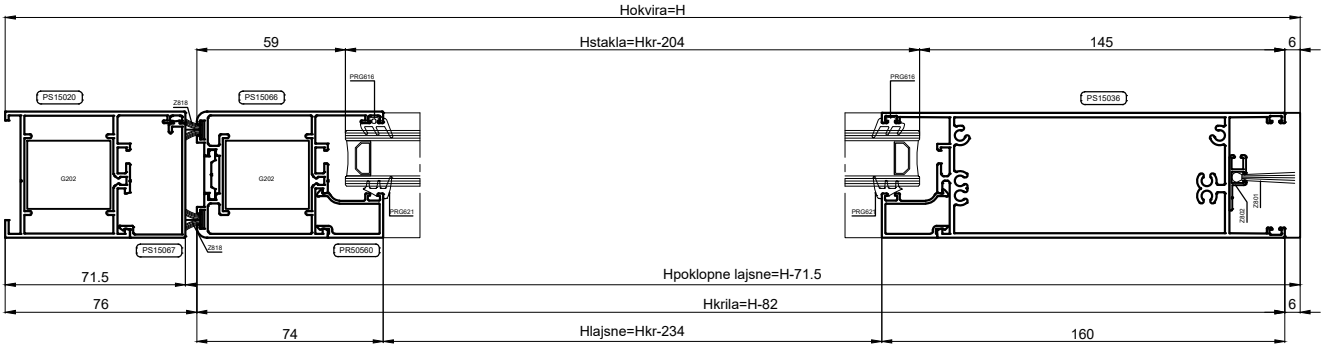

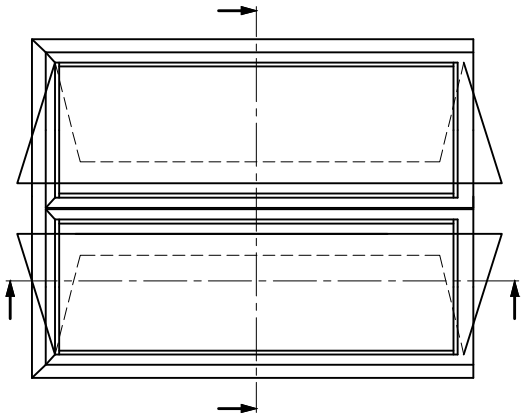

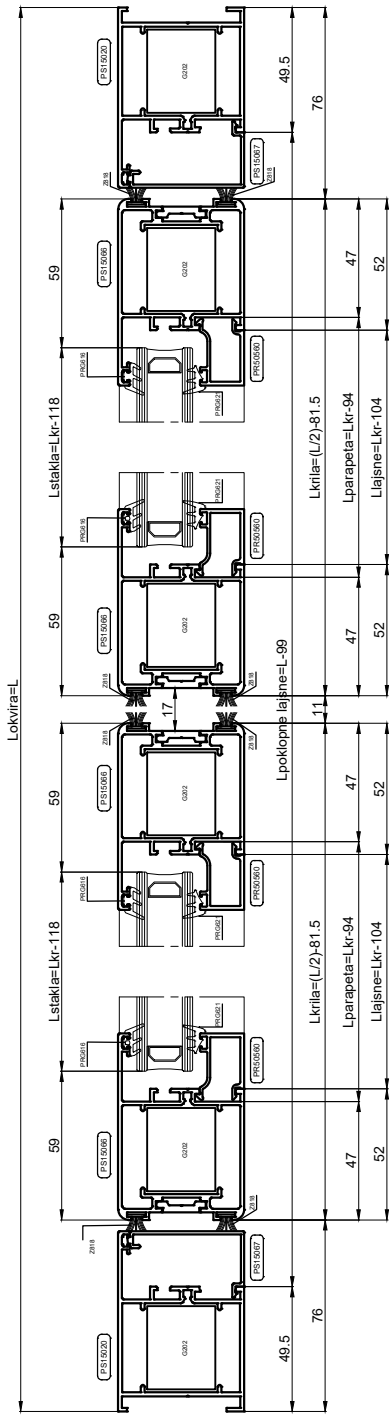

Klizni sistem E560S unutar sistema E50

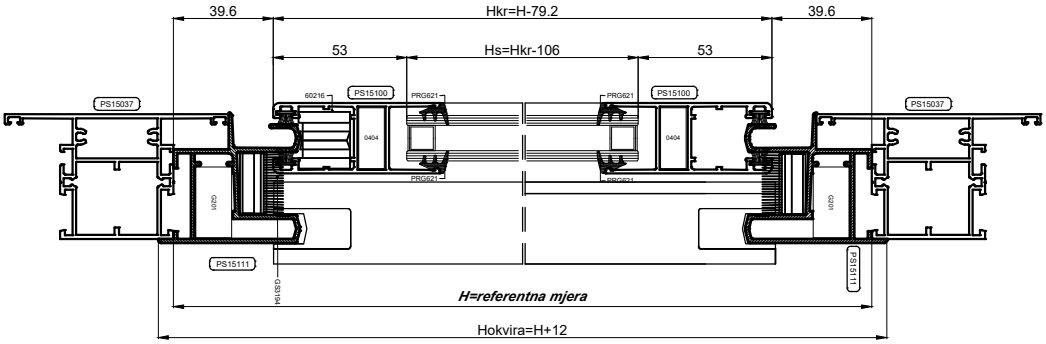

KOD	PROFIL	BR. KOM	REZANJE
PS15111	OKOMICA OKVIRA	2	H+12
PS15111	GORNJA VODORAVNICA OKVIRA	1	L+12
PS15111	DONJA VODORAVNICA OKVIRA	1	L+12
PS15100	OKOMICA KRILA	4	Hkr=H-79.2
PS15100	VODORAVNICA KRILA	4	Lkr=L/2-6.6
PS15105	POKLOPNA LAJSNA (KRILO)	2	Hkr
STAKLO			
(Lkr-106) x (Hkr-106)	2		

PS15107*	OKOMICA PROFILA ZA JEDNOSTRUKO STAKLO	4	Hkr-134.4
PS15107*	VODORAVNICA PROFILA ZA JEDNOSTRUKO STAKLO	4	Lkr- 132

* Profil PS15107 koristi se samo u slučaju kad se unutar sistema E560S ugrađuje jednostruko staklo

KOD	OKOVI	BR. KOM	NOTE
G201	KUTNIK OKVIRA	4	
0404	KUTNIK KRILA	8	
60216	KOMPLET TOČKIĆA- 2 TOČKIĆA PO KRILU	1	
GS3087	DODATAK ZA BRAVICU- POSTAVLJA SE NA OKVIR	1	
GS3000	BRAVICA-POSTAVLJA SE NA KRILO	1	
GS3172	ŠTIPALICA ZA FIKSIRANJE DRUGOG KRILA	1	
GS3194	SET ZA DVA KRILA	1	
60211	ODBOJNIK ZA KRILO	4	
24.049.050	ČETKICA	10	4L+6H
PRG-	Unutarnja brtva stakla	6	2L+4H
PRG-	Vanjska brtva stakla	6	2L+4H

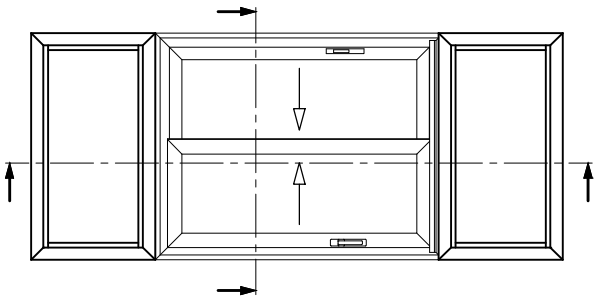

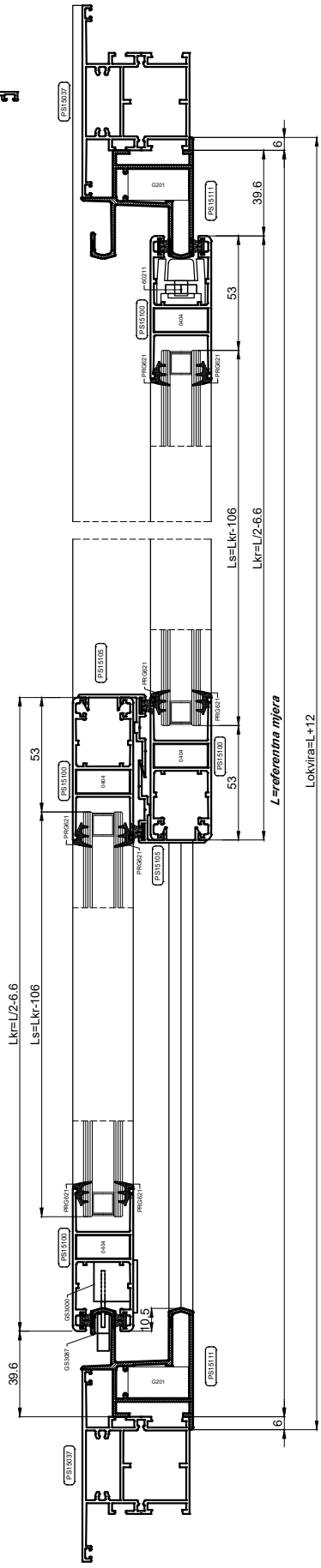

OBRADE NA PROFILIMA OKVIRA

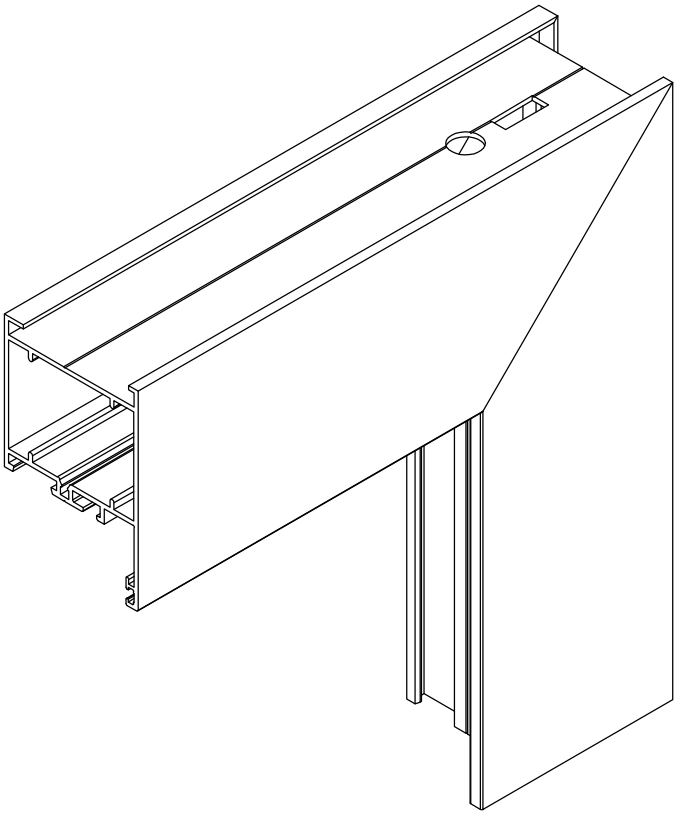

Obrada na profilu PS15063 za montiranje kutnika 0409

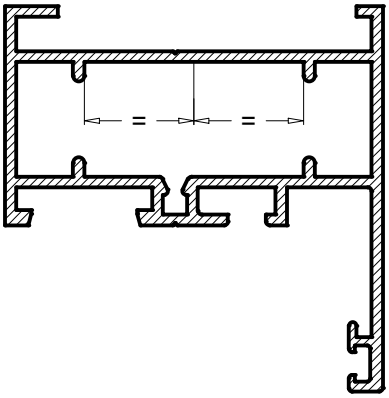

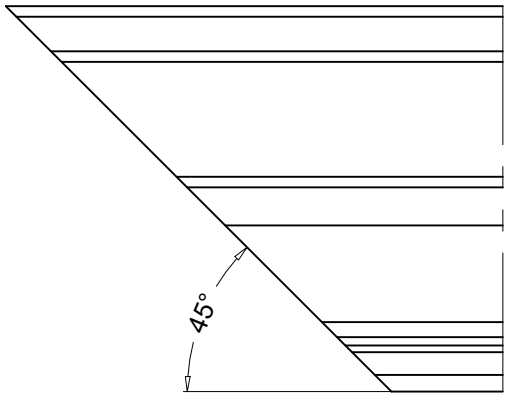

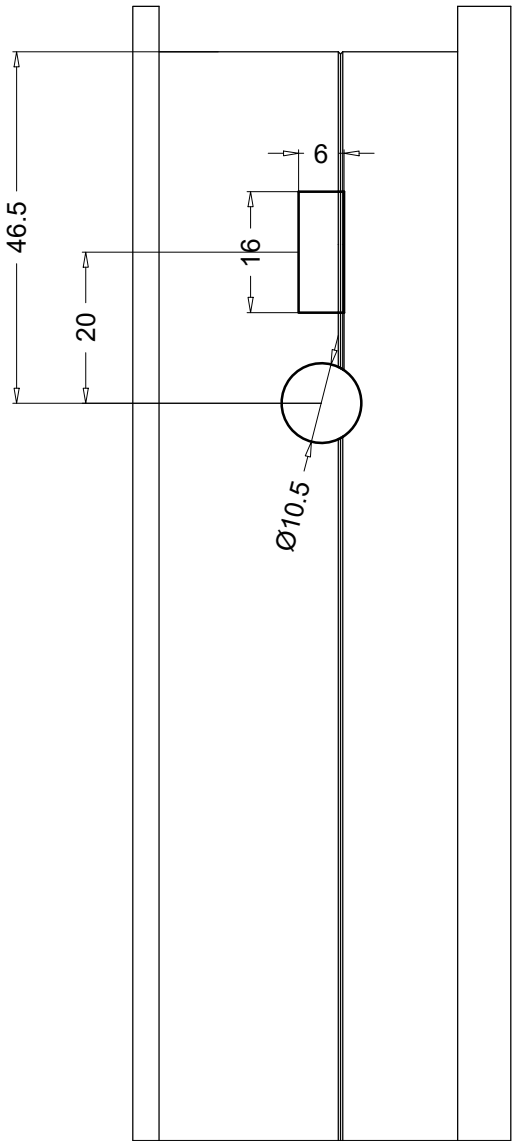

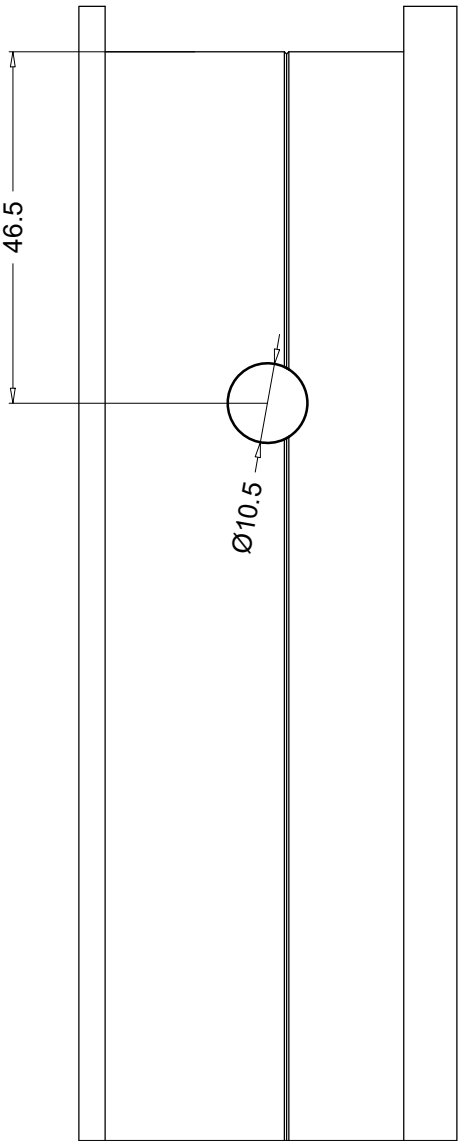

Obrada na profilu PS15063 za montiranje kutnika 5011

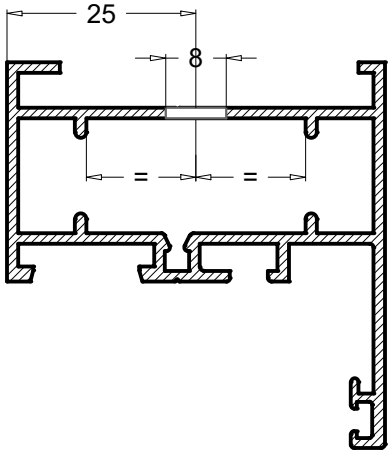

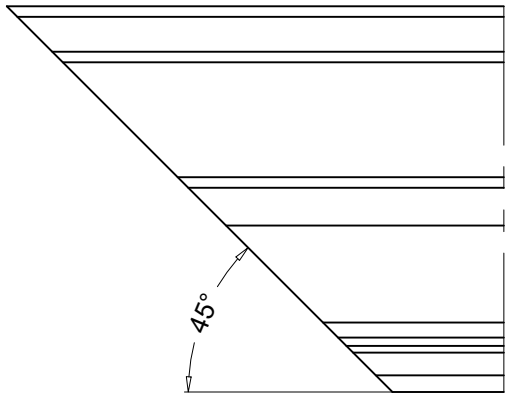

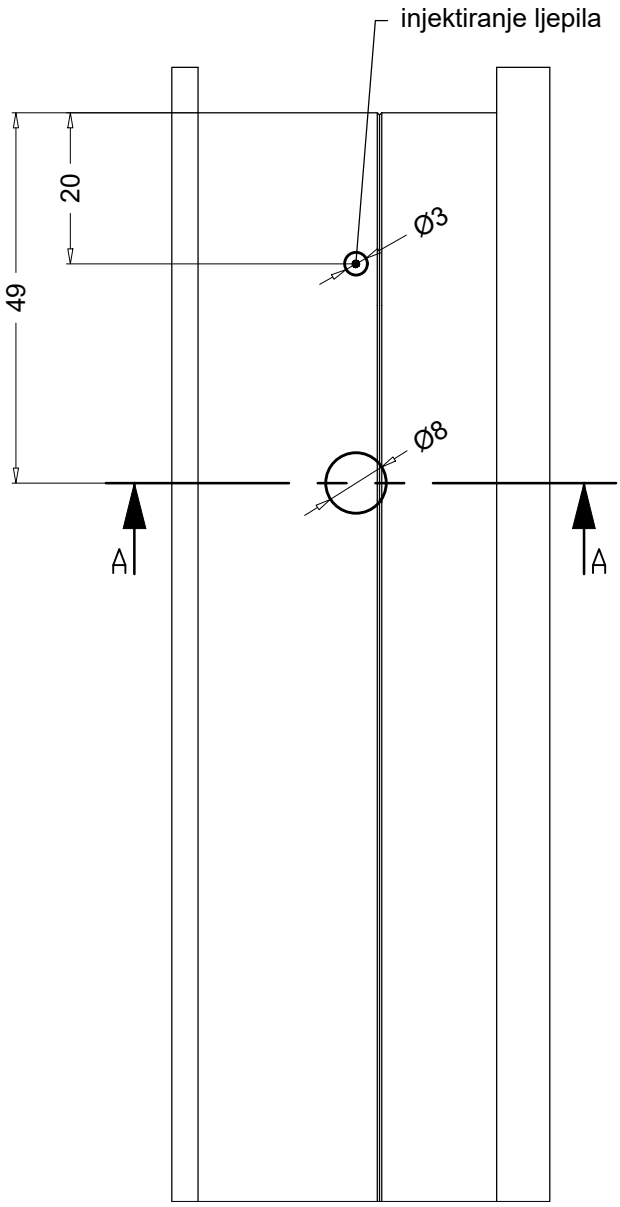

Obrada na profilu PS15020 za montiranje kutnika 0447

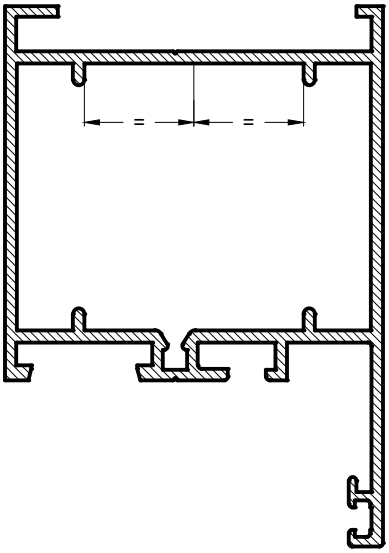

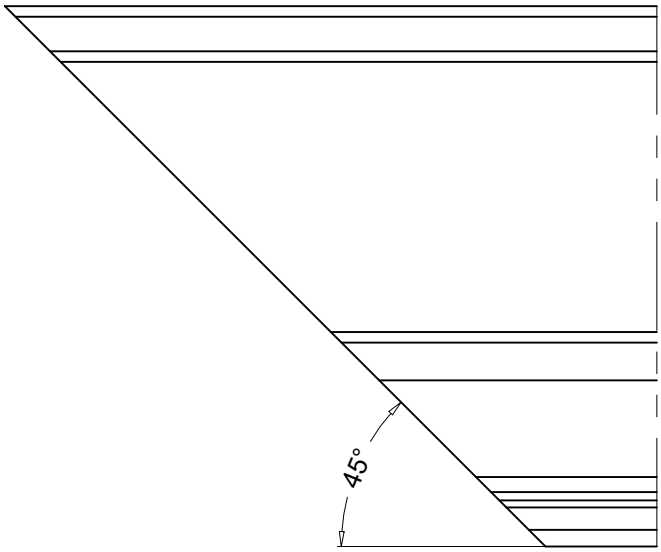

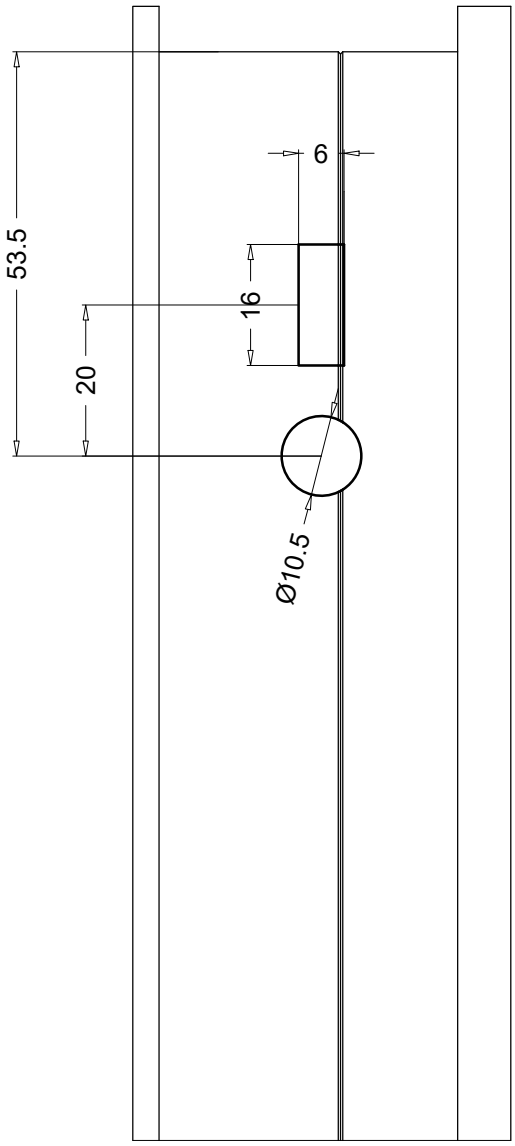

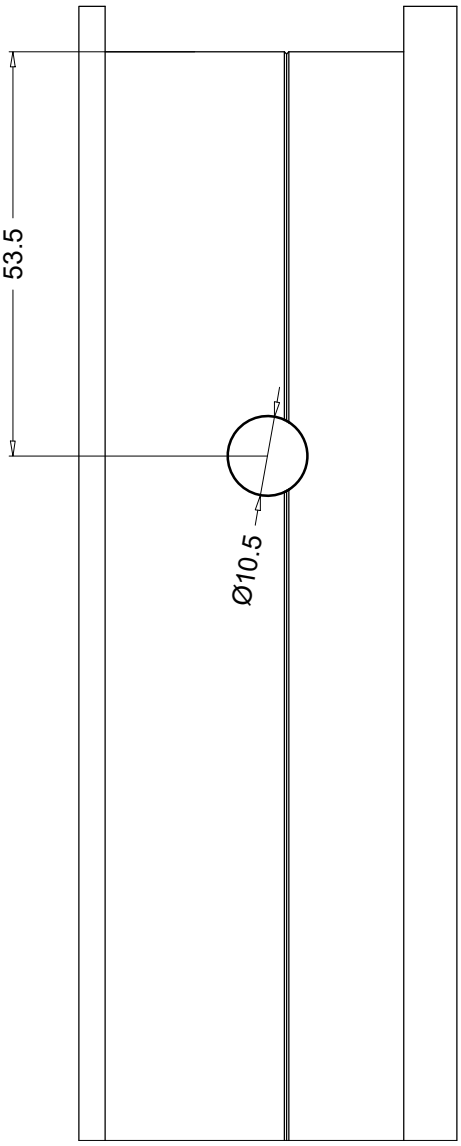

Obrada na profilu PS15020 za montiranje kutnika 5067

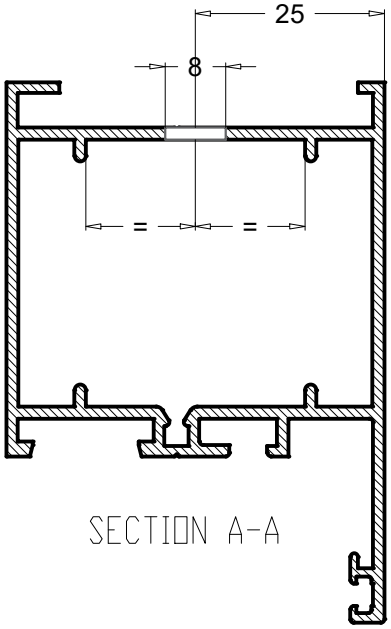

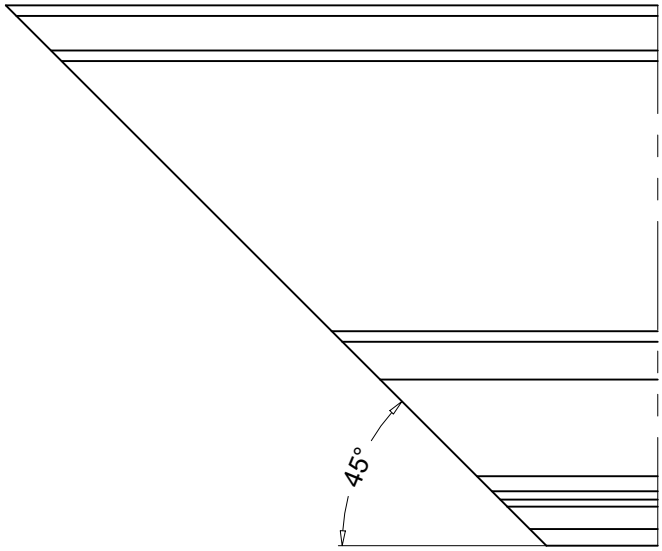

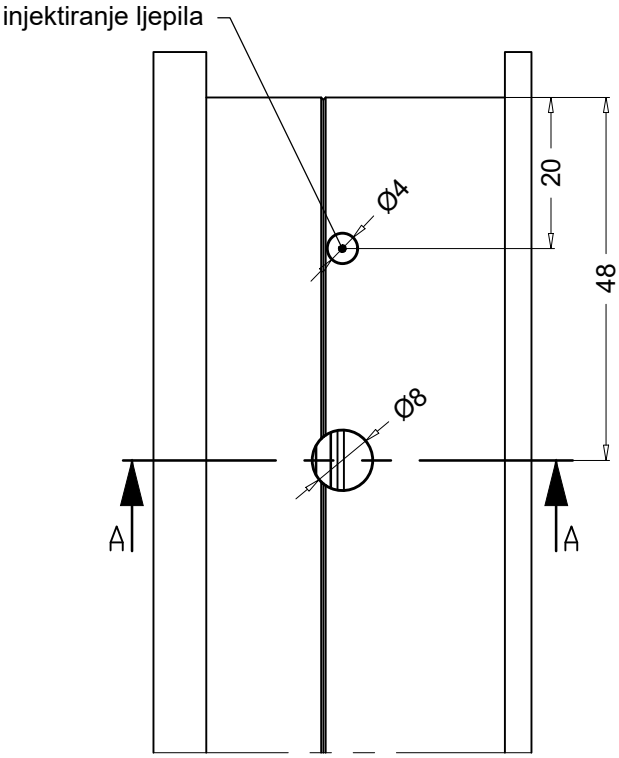

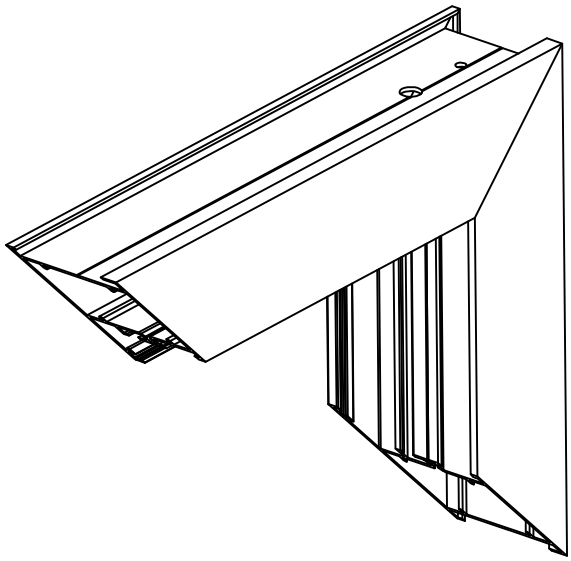

Obrada na profilu PS15072 za montiranje kutnika 0409

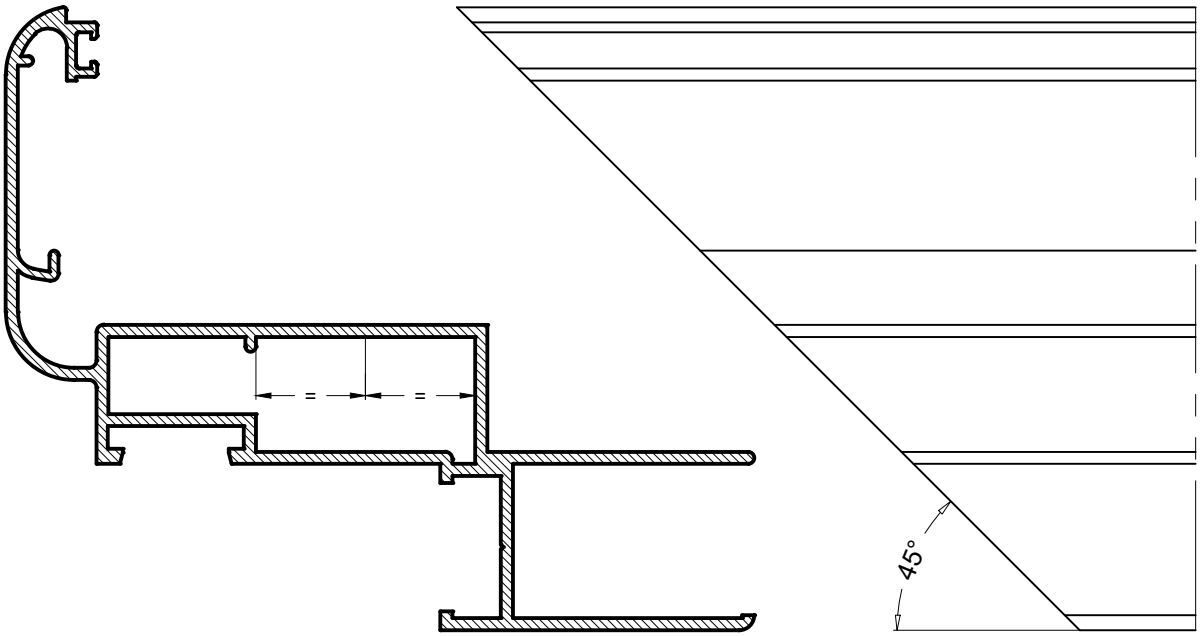

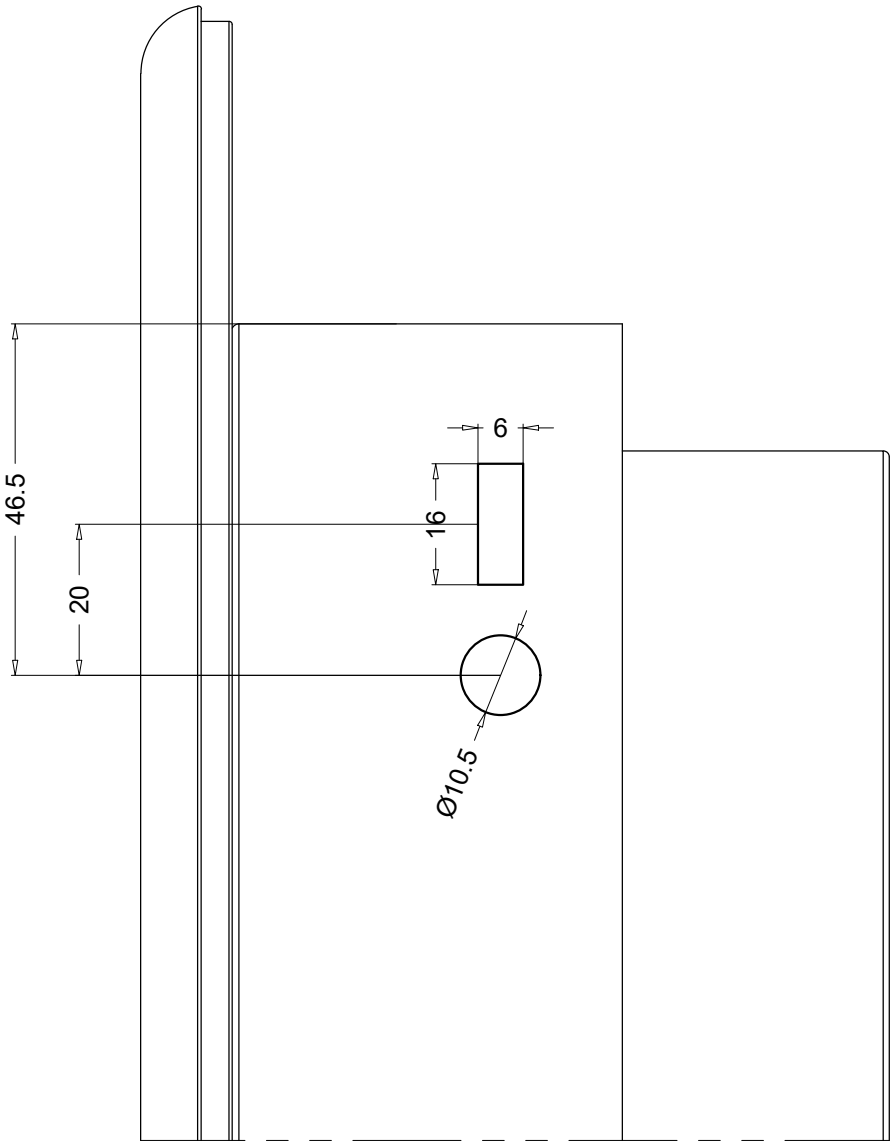

Obrada na profilu PS15073 za montiranje kutnika 0409

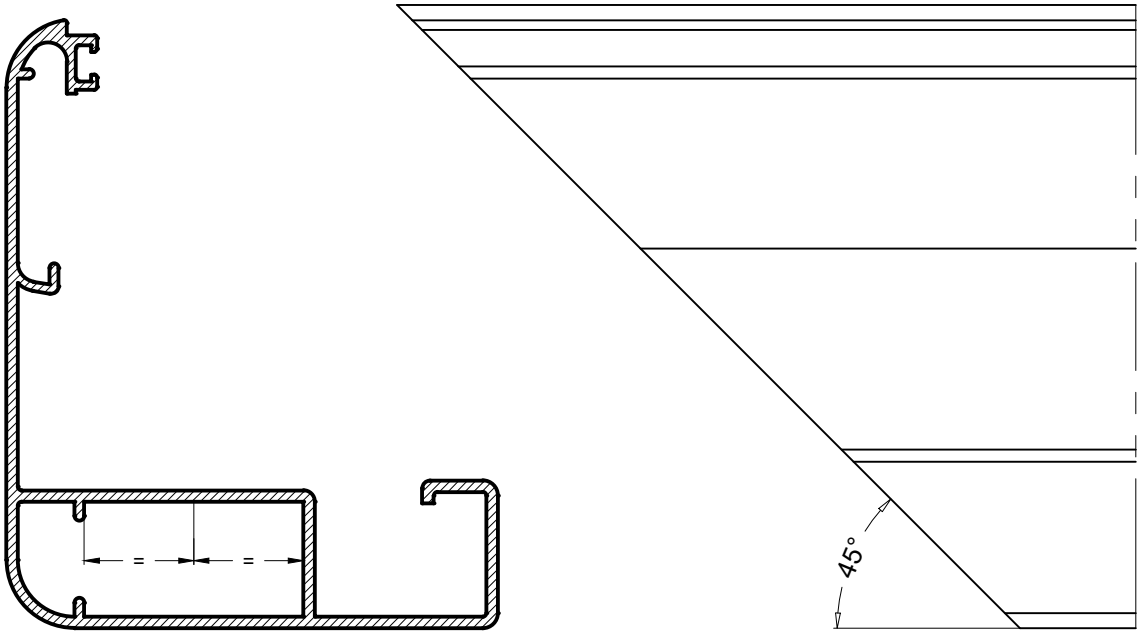

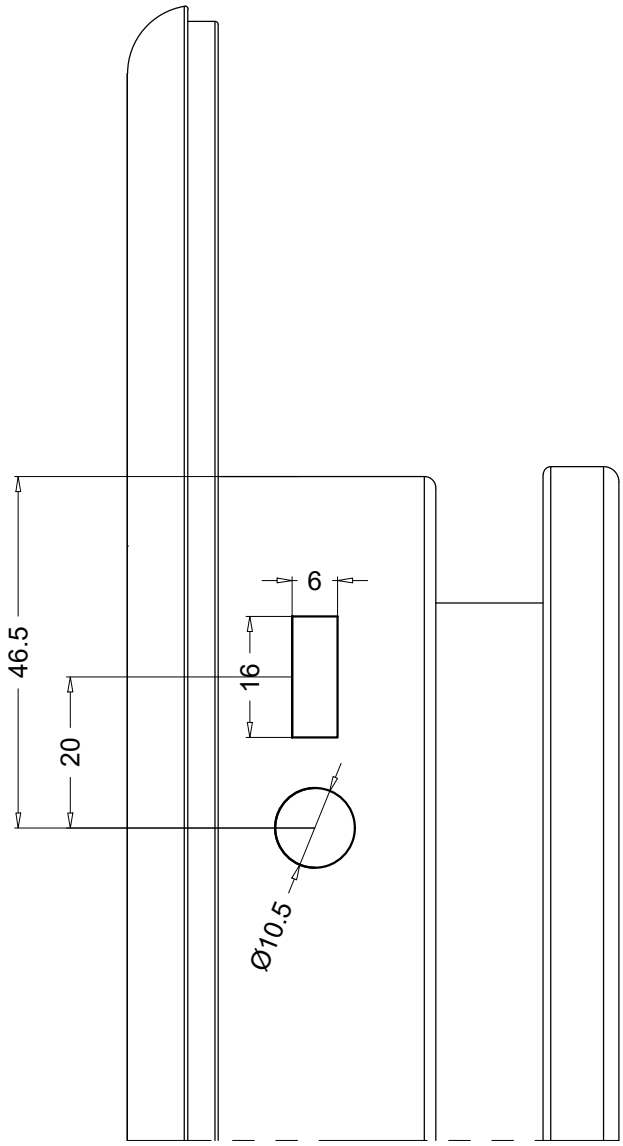

Obrada na profilu PS15074 za montiranje kutnika 0409

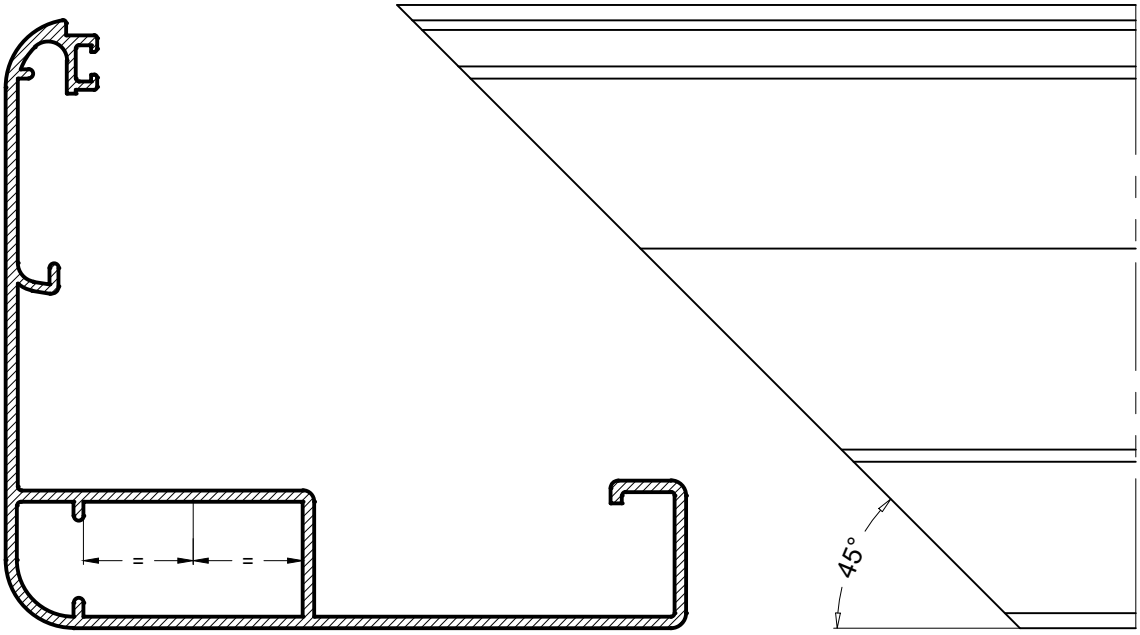

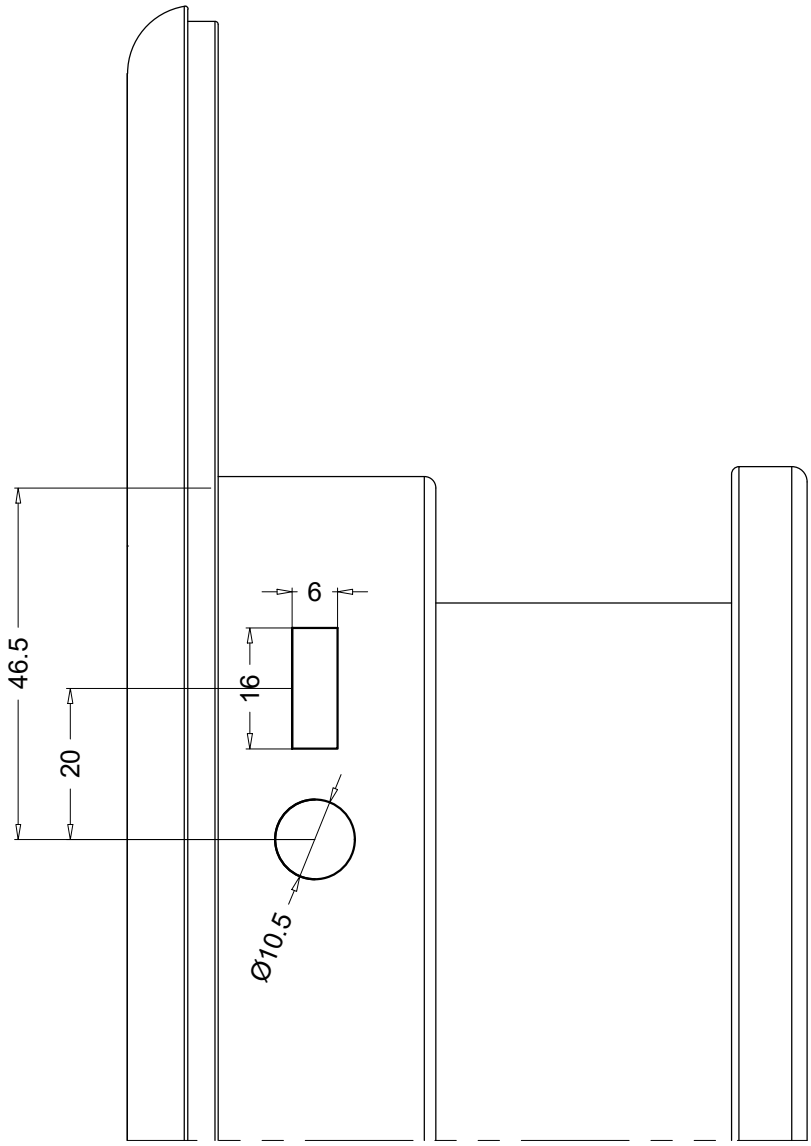

Obrada na profilu PS15064 za montiranje kutnika 0409 (G201)

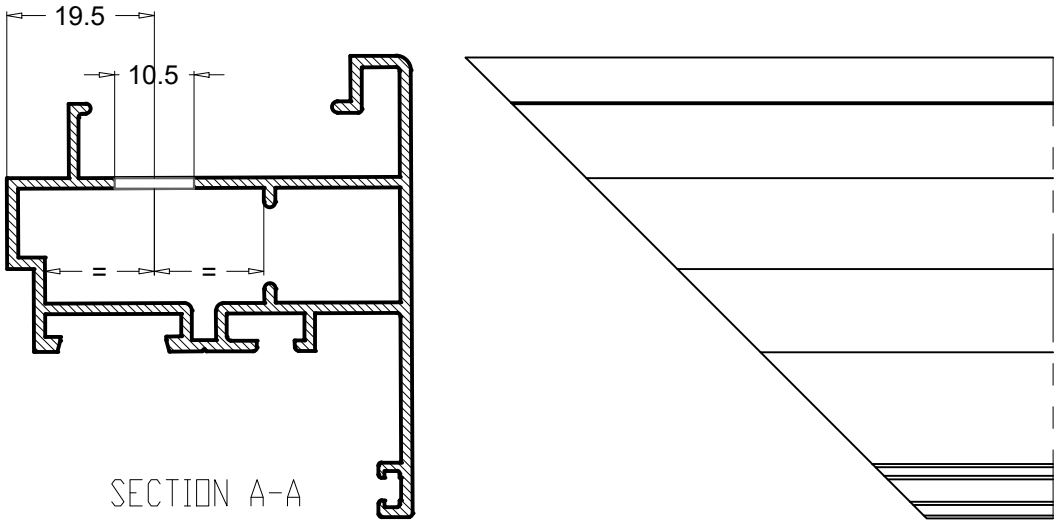

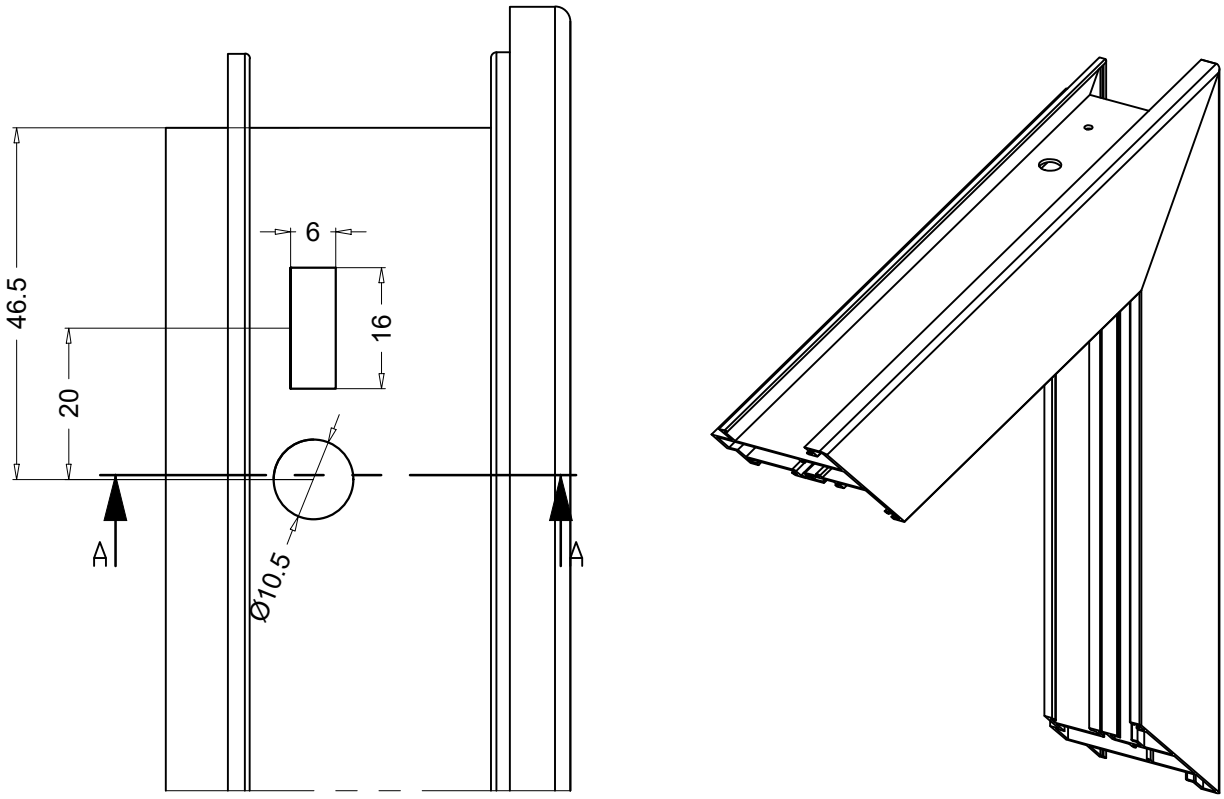

Obrada na profilu PS15064 za montiranje kutnika 5011

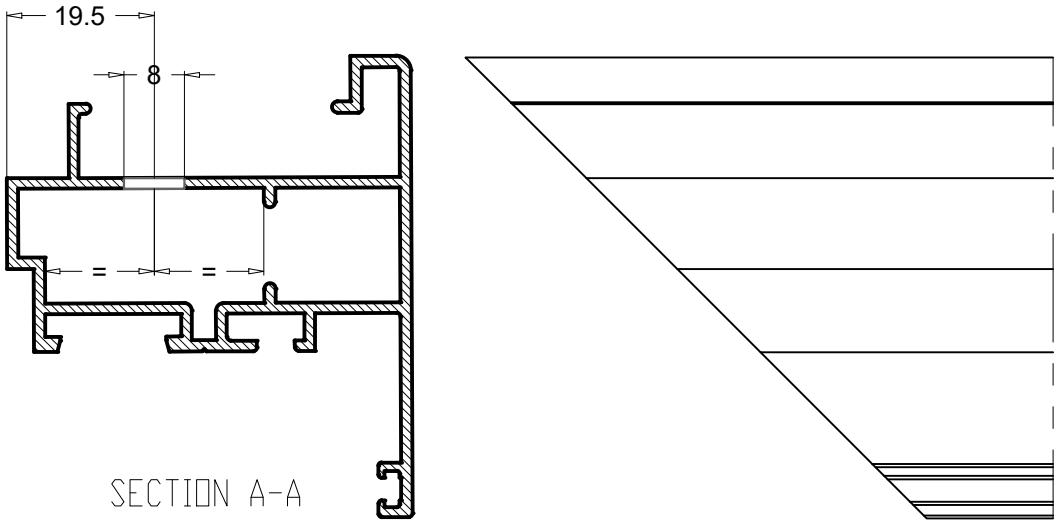

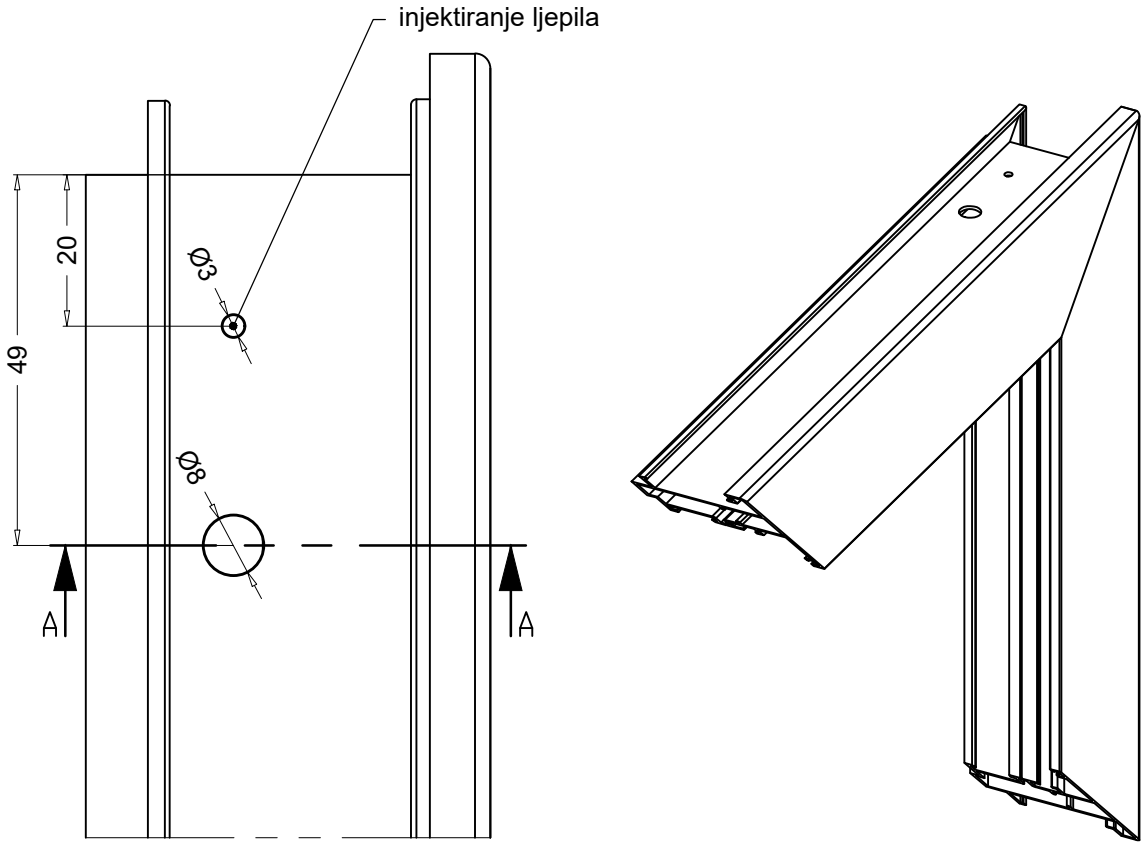

Obrada na profilima za odvod kondenza

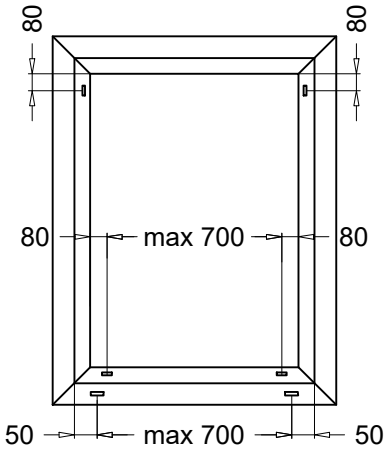

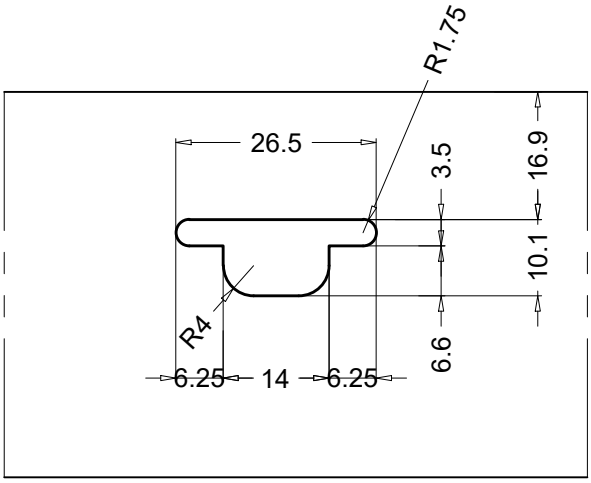

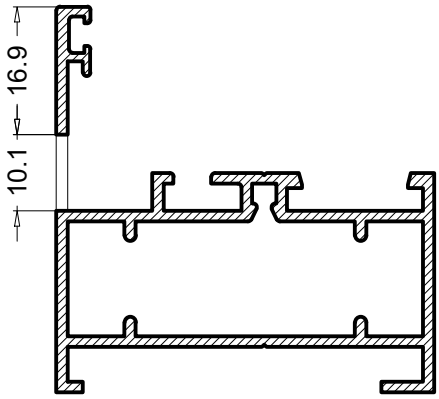

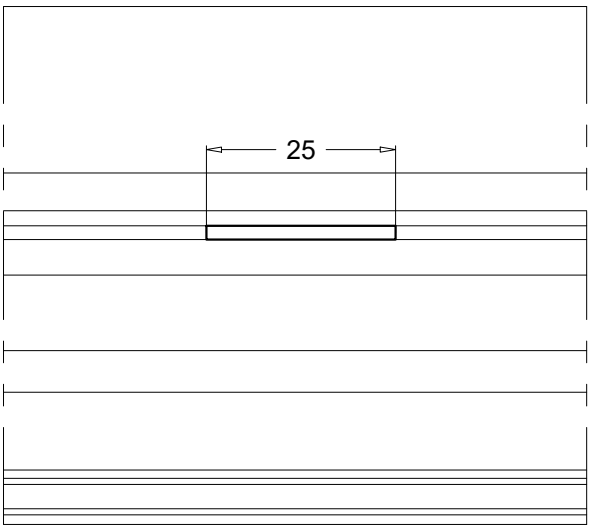

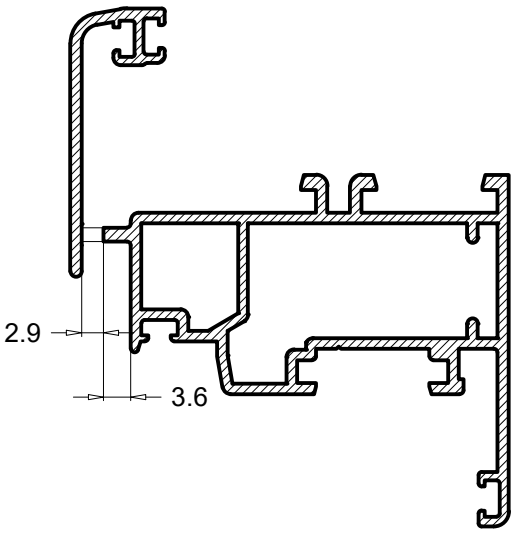

Obrada na profilima za odvod kondenza

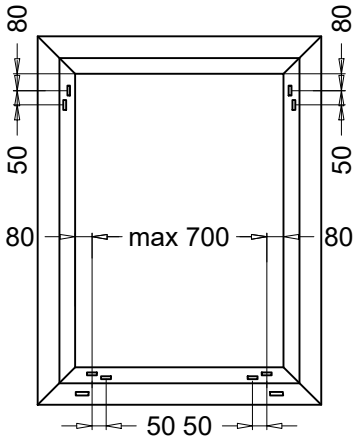

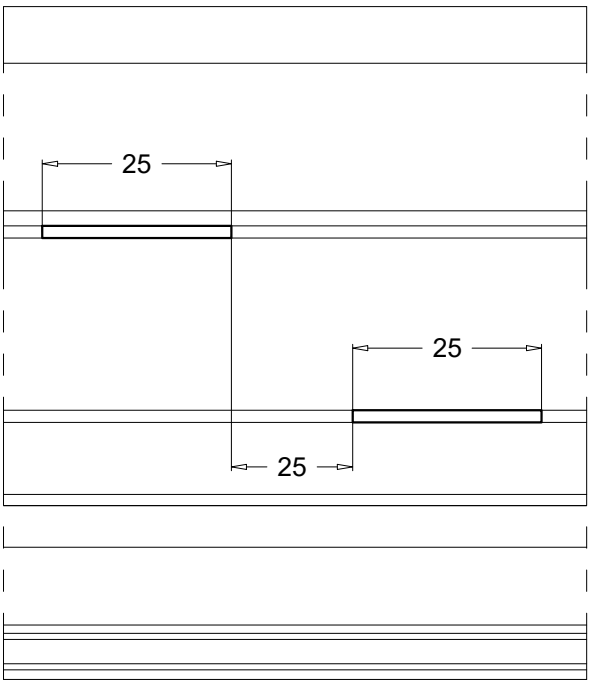

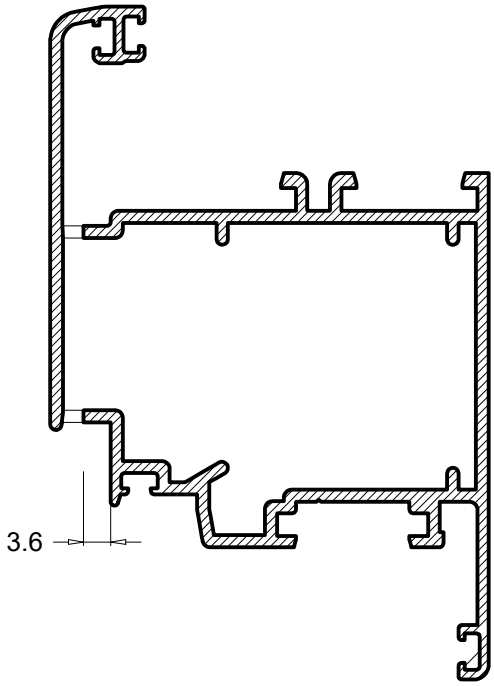

Obrada na profilima okvira za montiranje prečki i parapeta

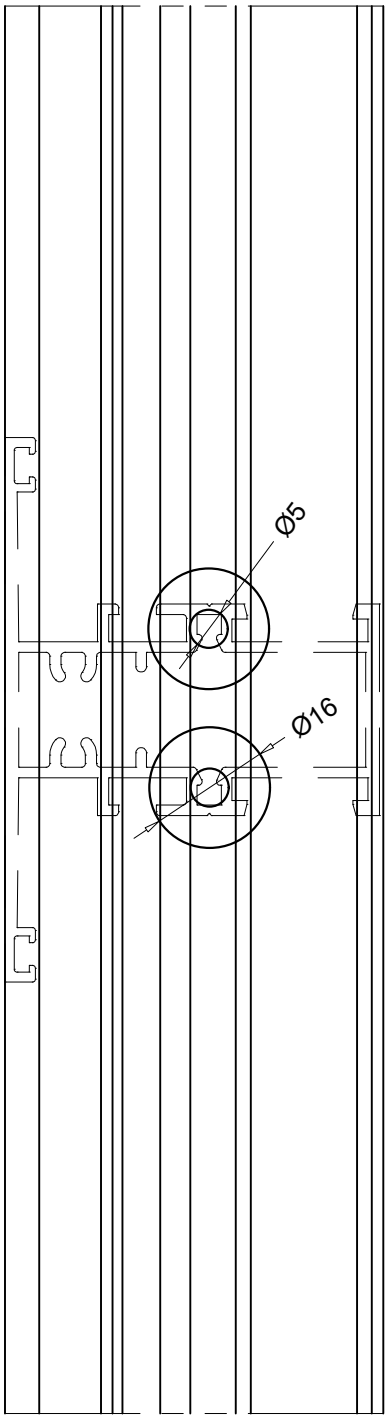

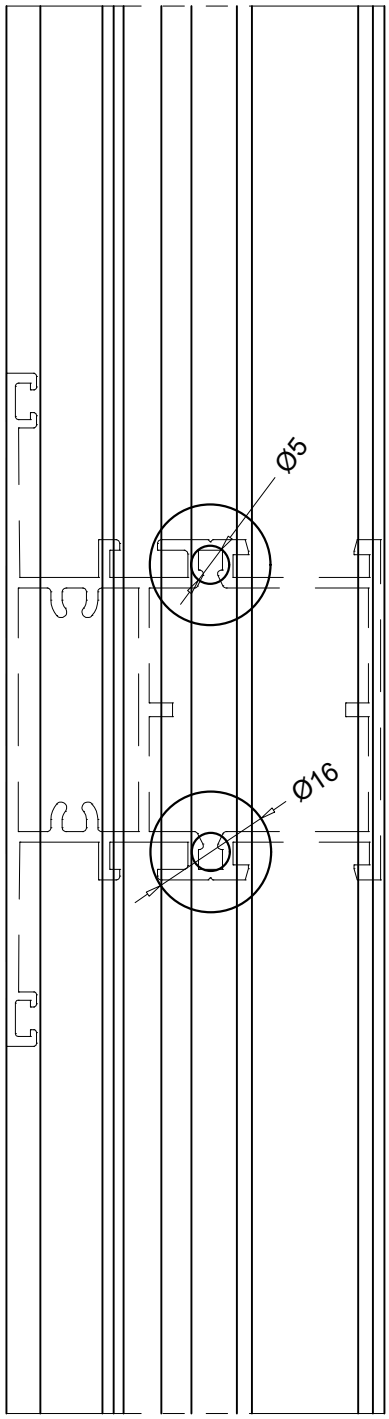

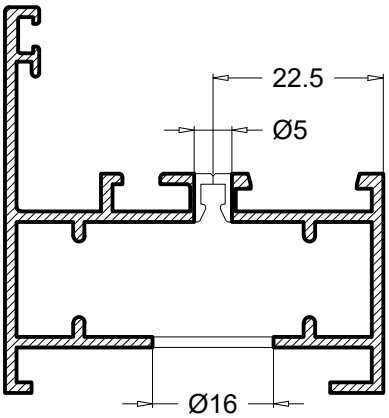

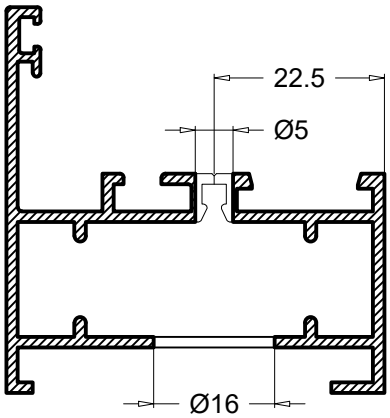

Obrada na profilima okvira za montiranje prečki i parapeta

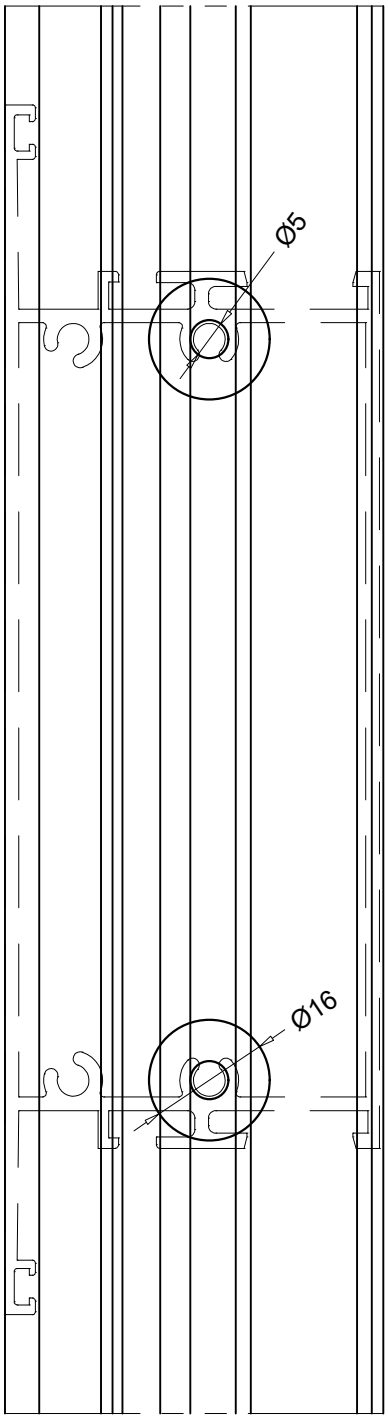

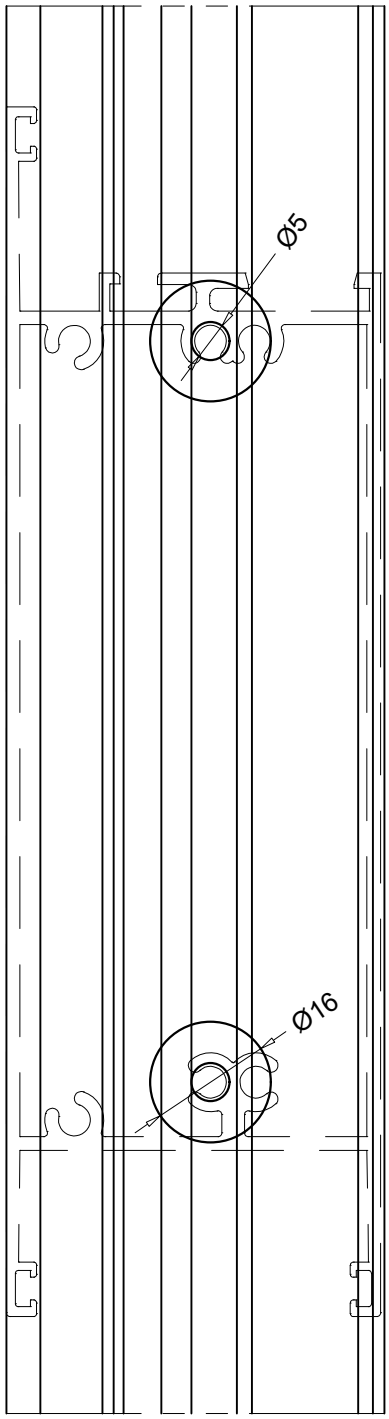

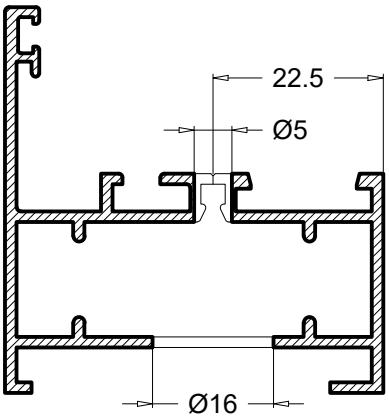

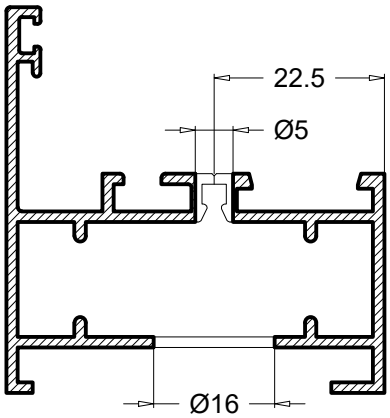

OBRADE NA PROFILIMA KRILA

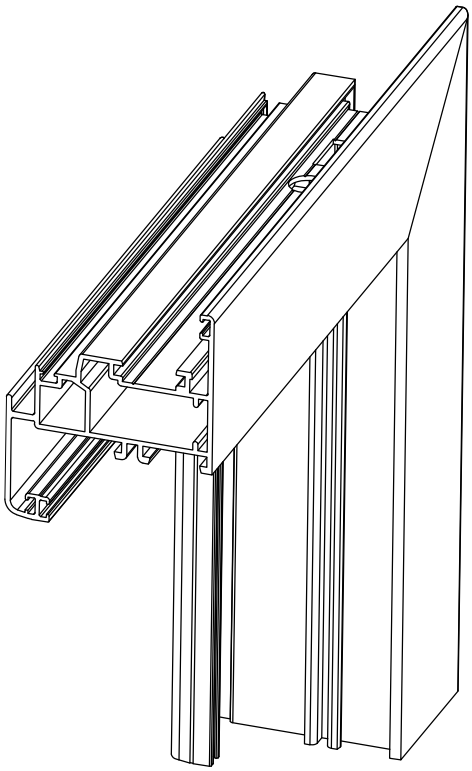

Obrada na profilu PS15017 za montiranje kutnika 0409

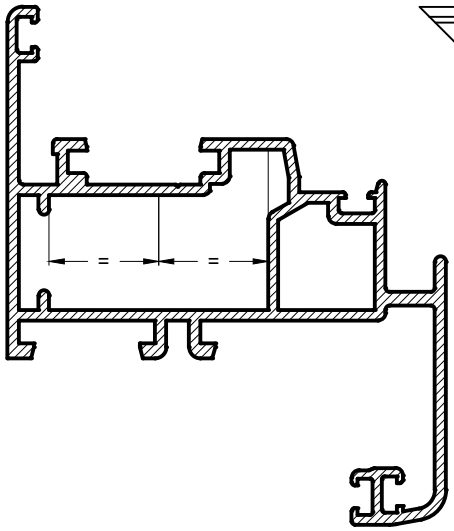

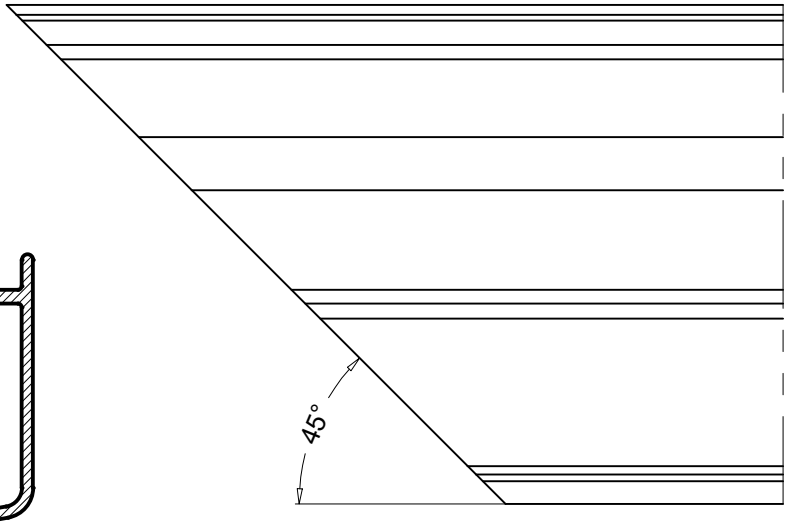

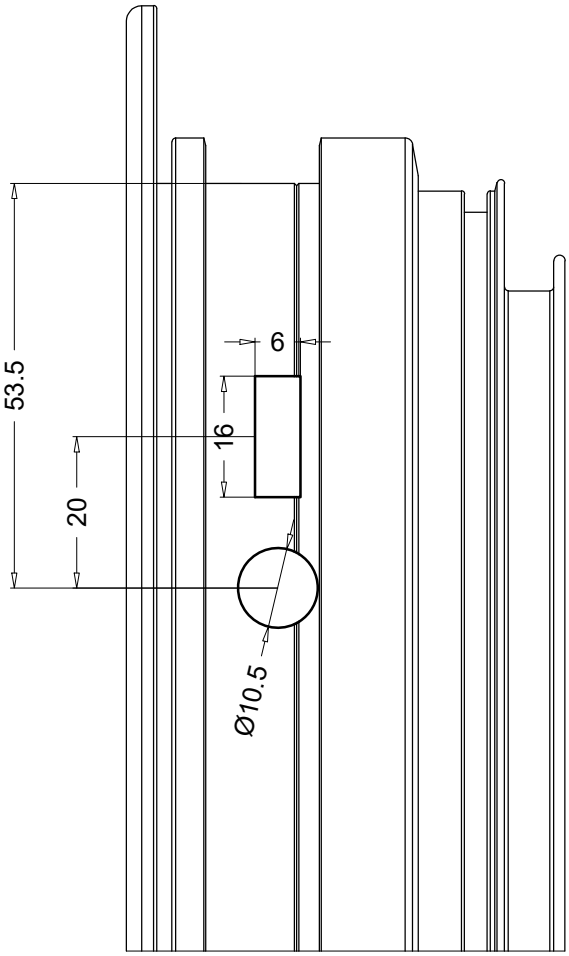

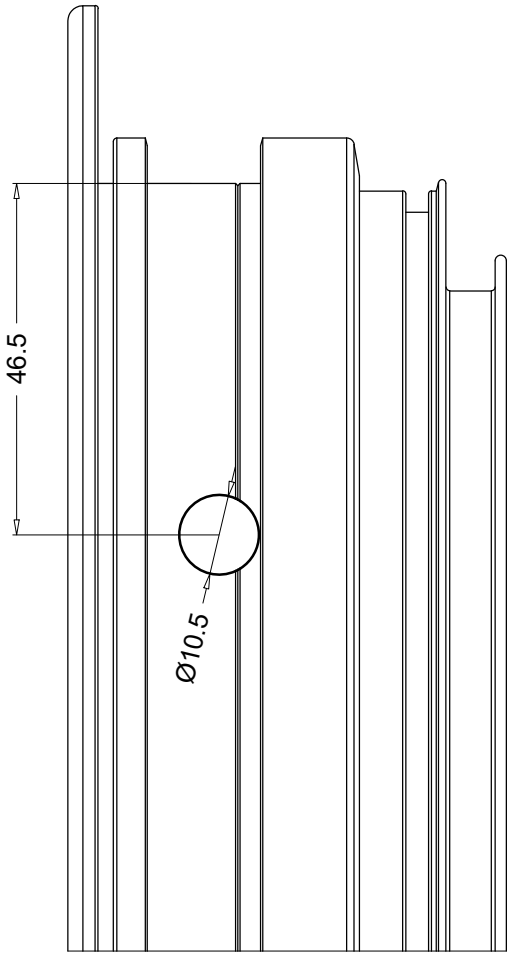

Obrada na profilu PS15017 za montiranje kutnika 5011

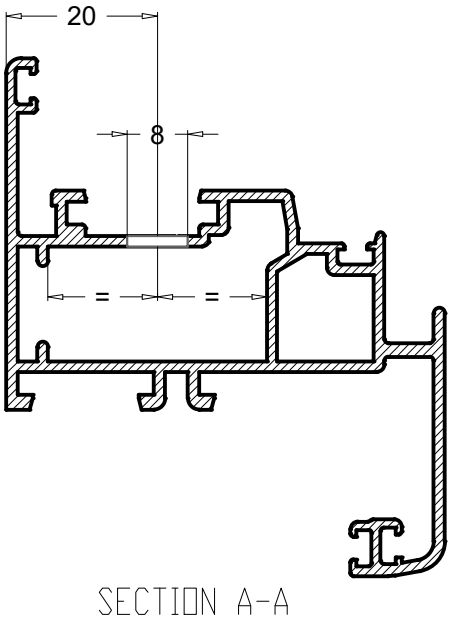

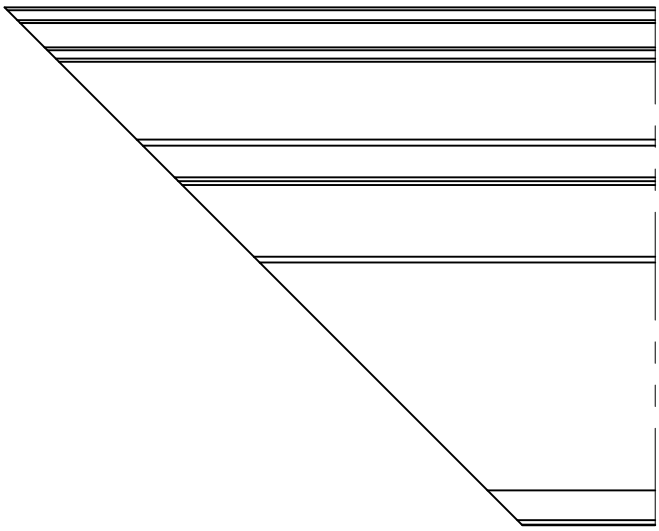

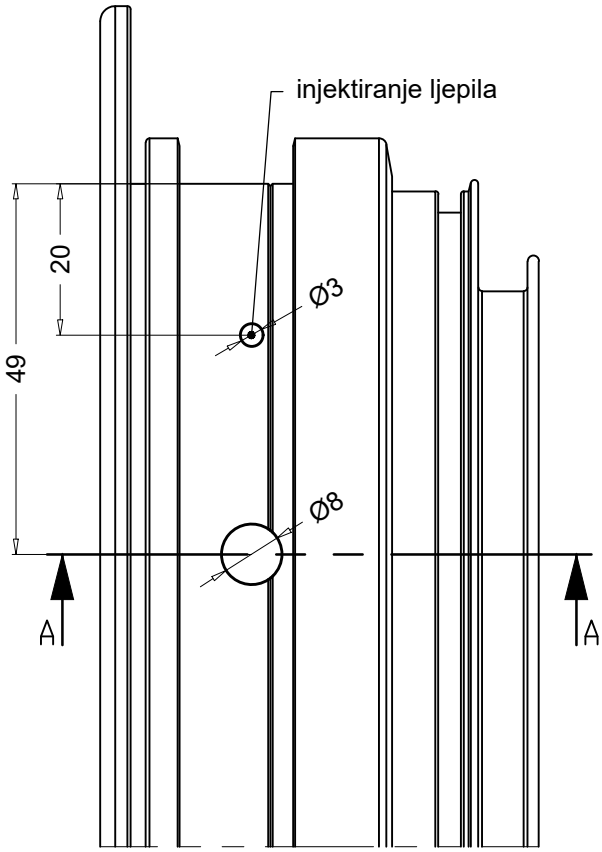

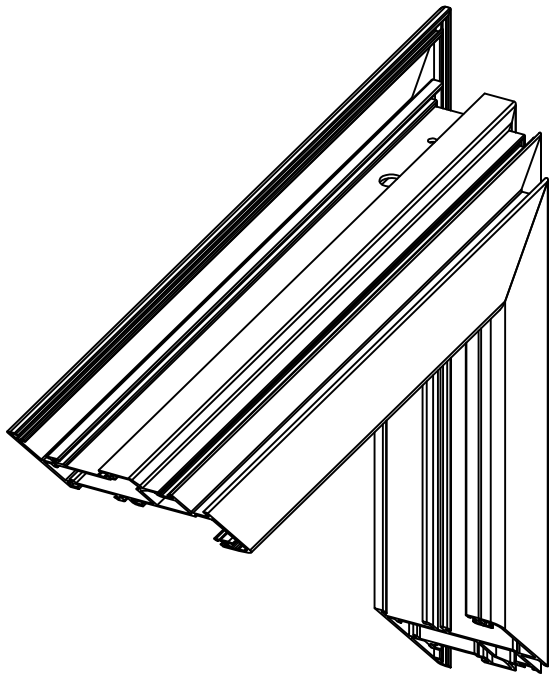

Obrada na profilu PS15018 za montiranje kutnika 0447

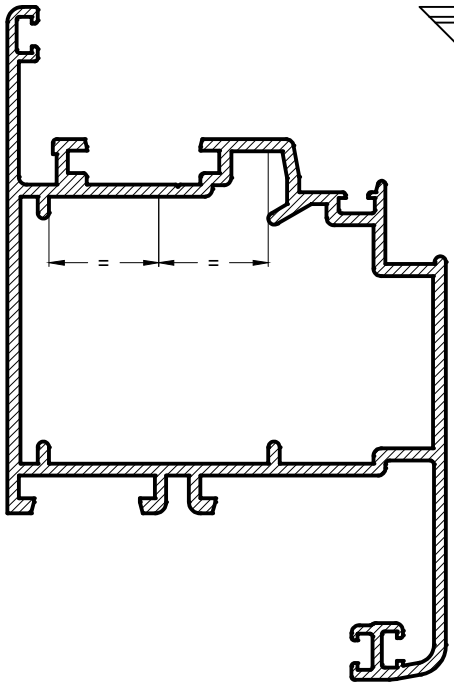

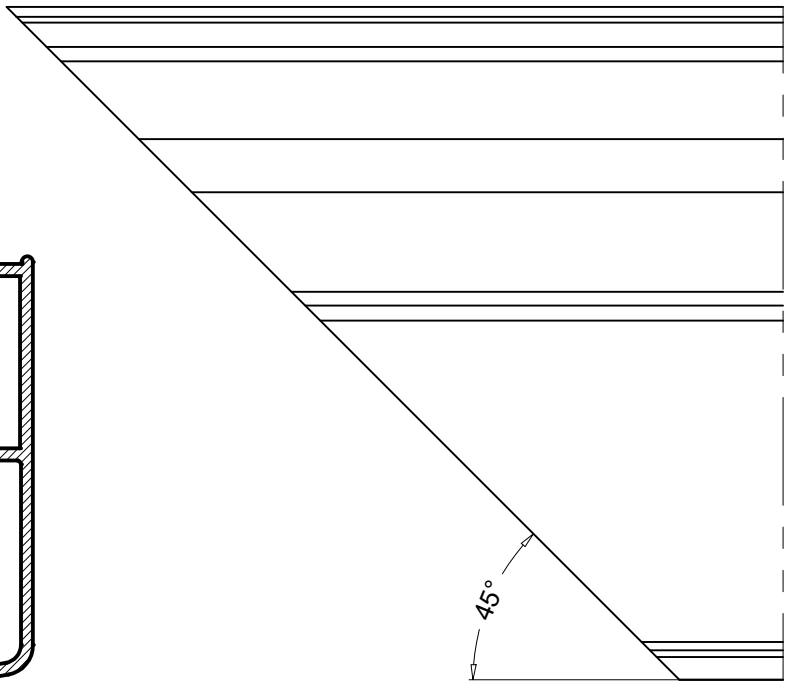

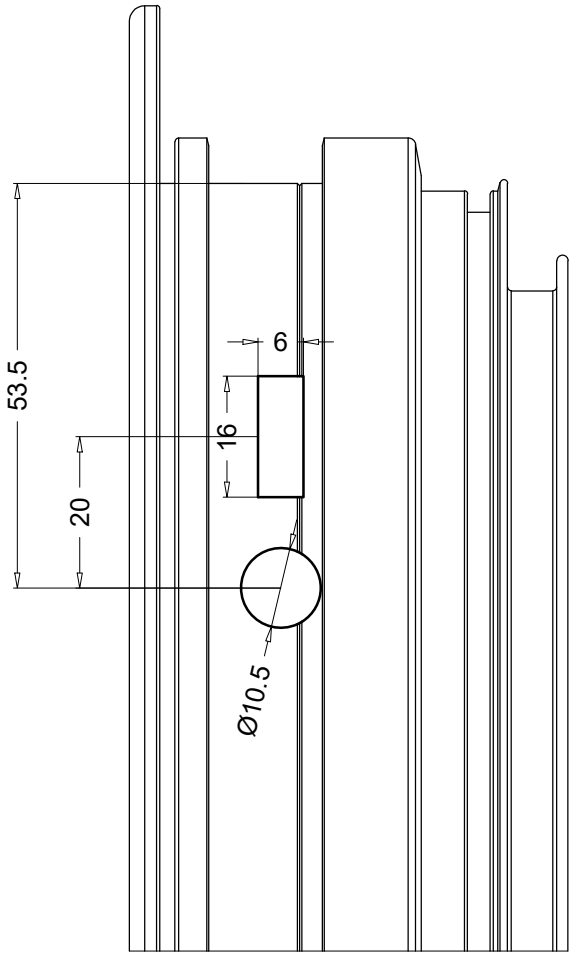

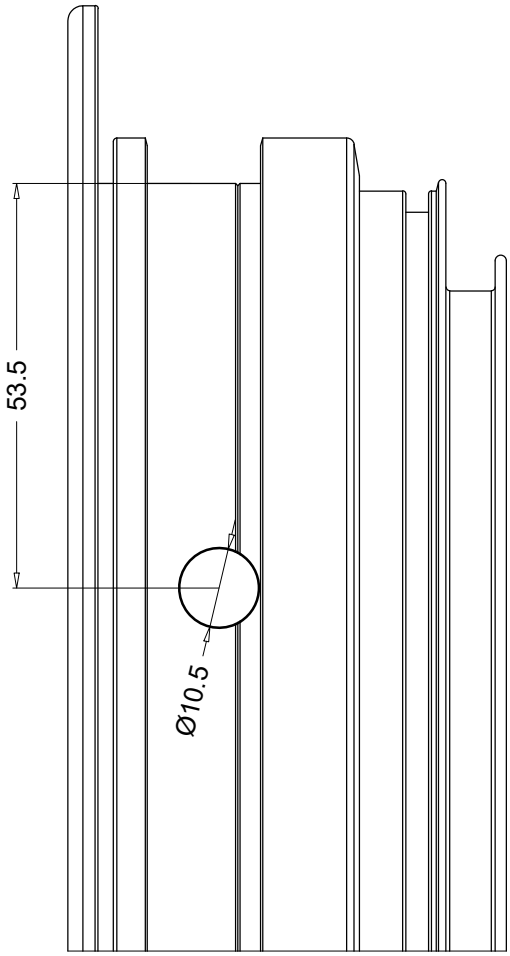

Obrada na profilu PS15018 za montiranje kutnika 5067

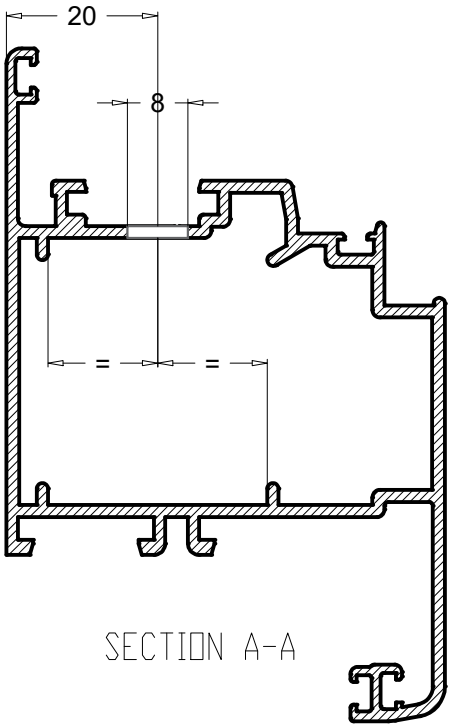

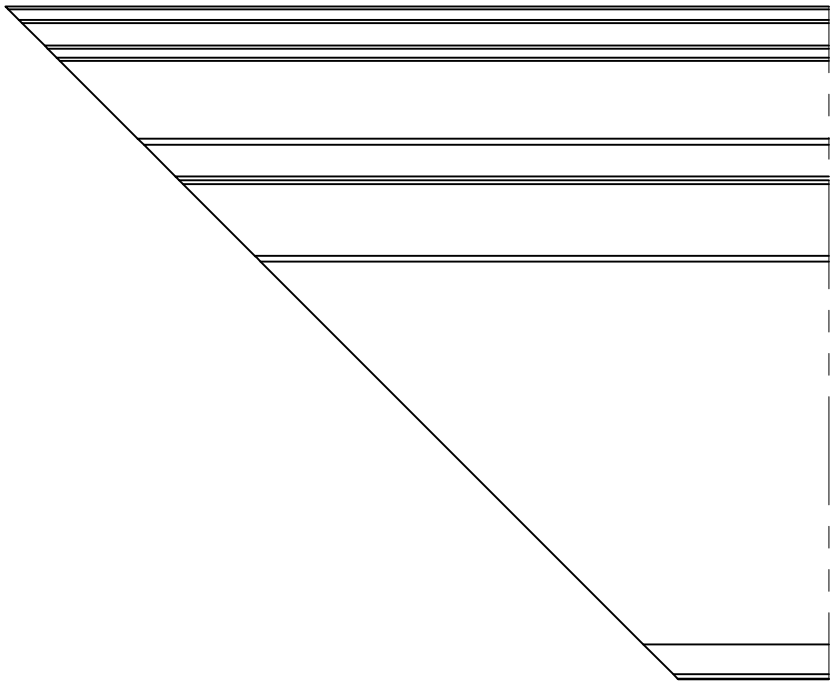

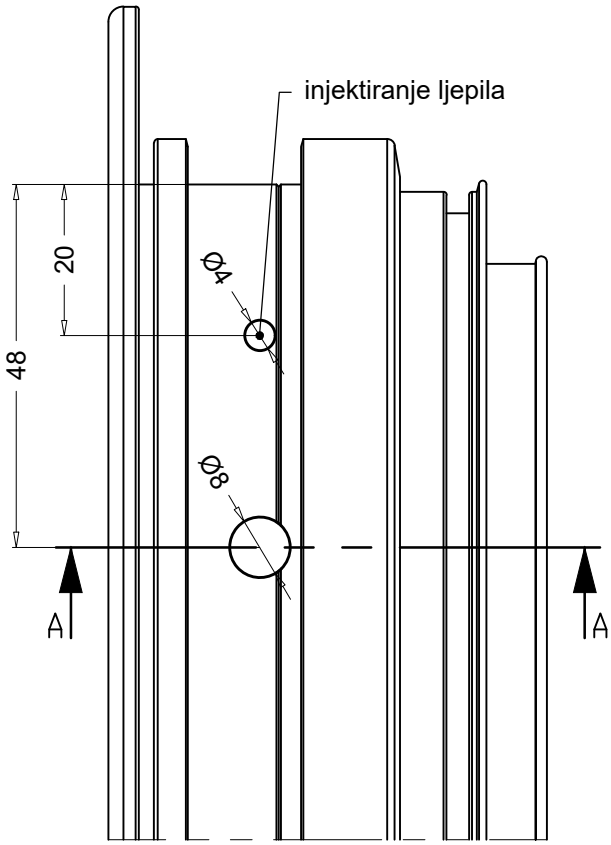

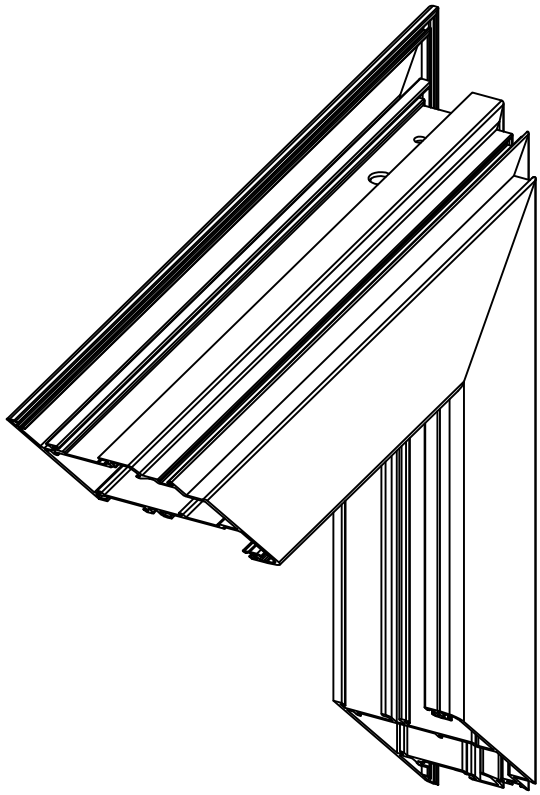

Obrada na profilu PS15065 za montiranje kutnika 0447

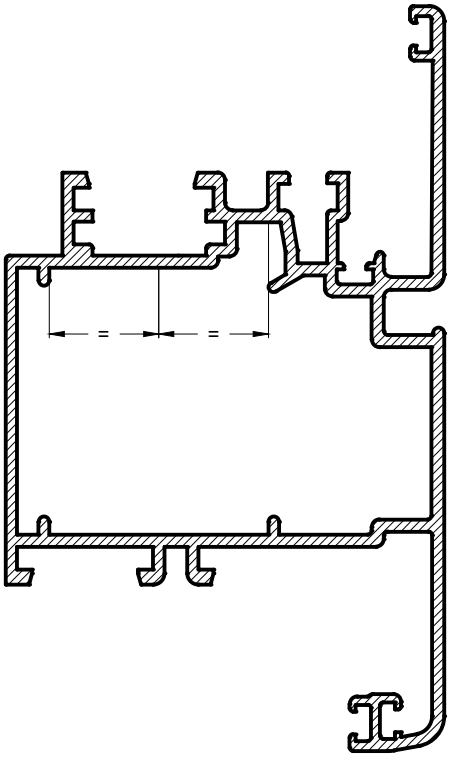

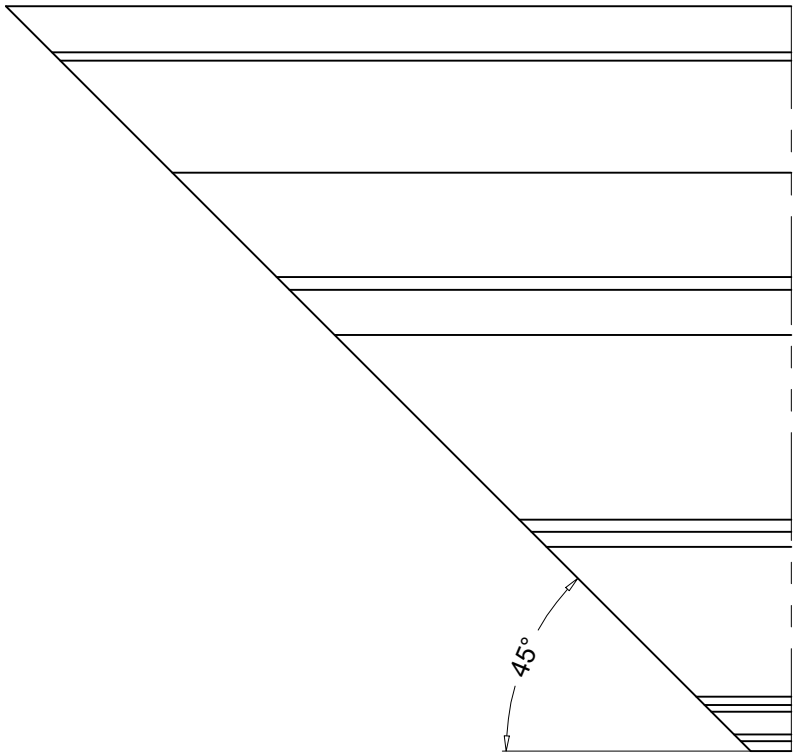

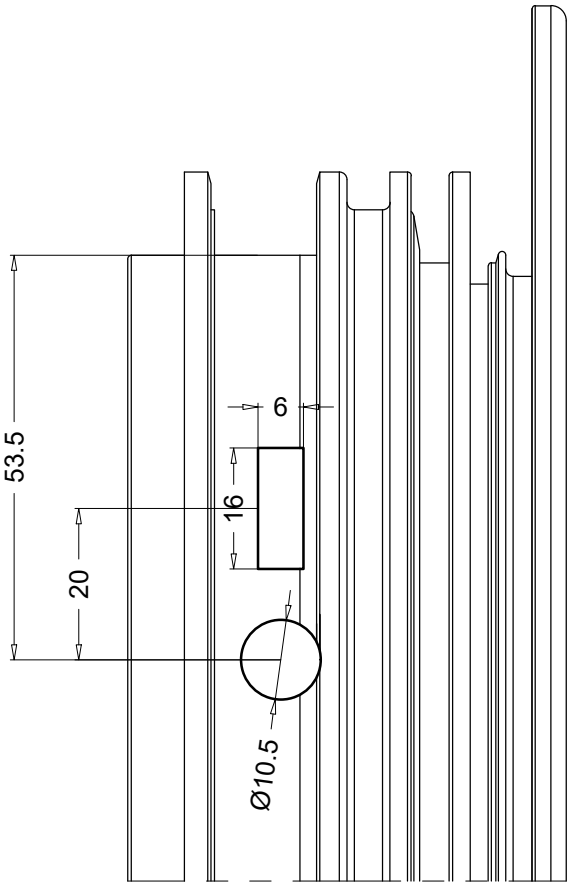

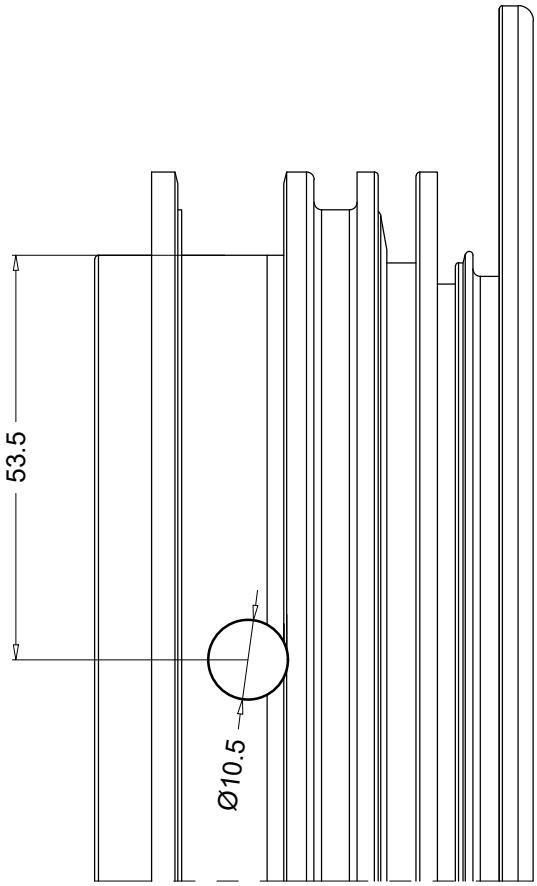

Obrada na profilu PS15065 za montiranje kutnika 5067

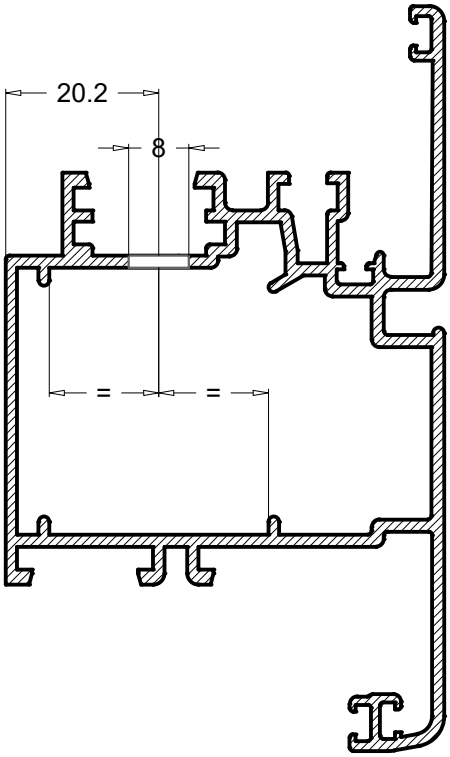

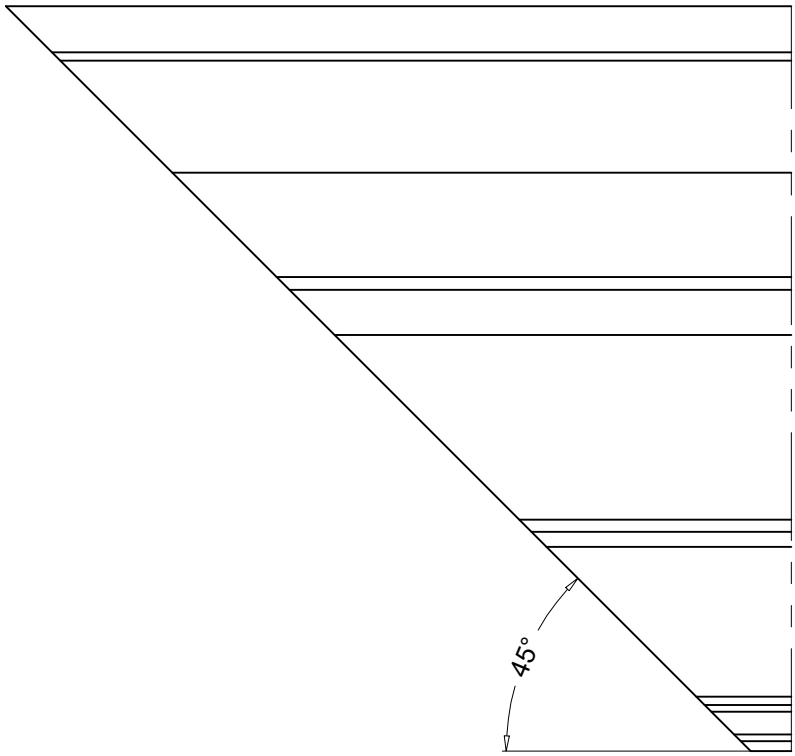

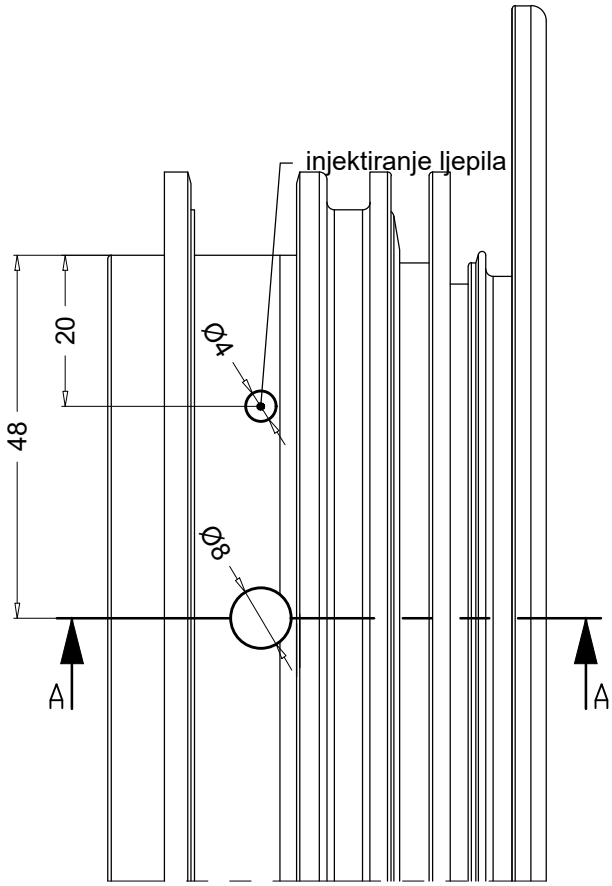

Obrada na profilu PS15039 za montiranje kutnika 0447

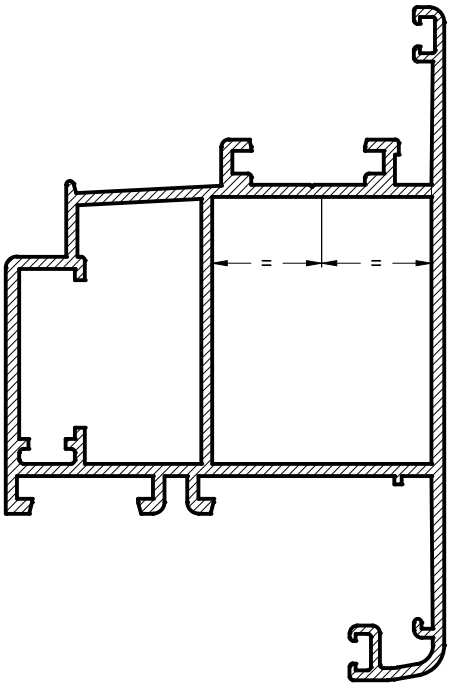

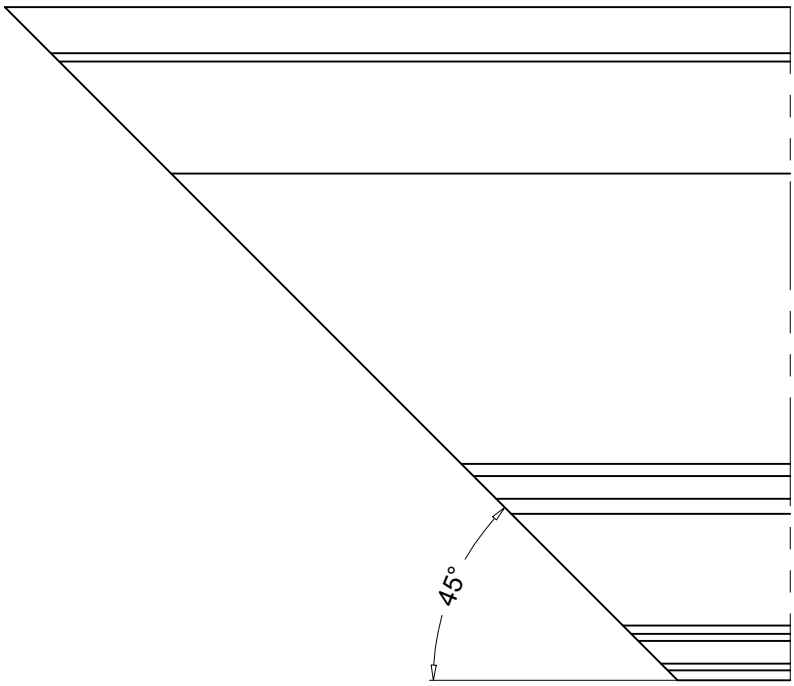

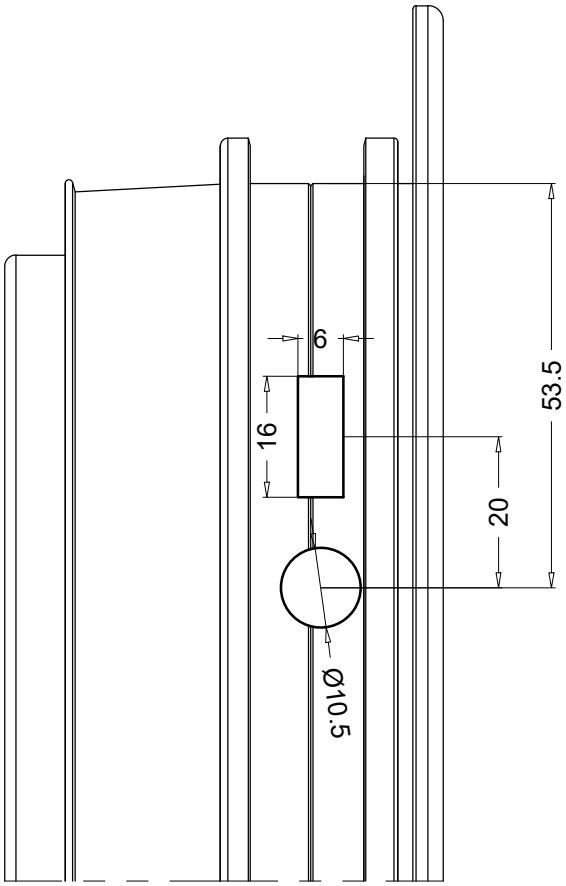

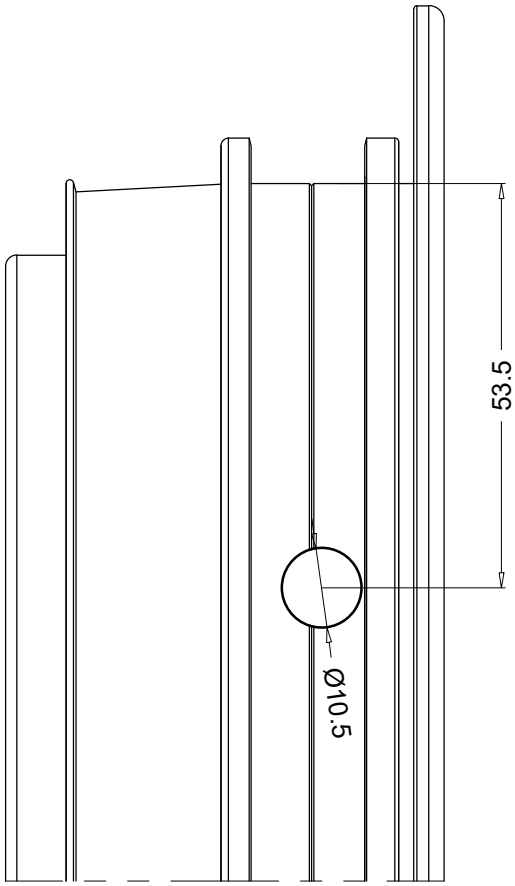

Obrada na profilu PS15039 za montiranje kutnika 5067

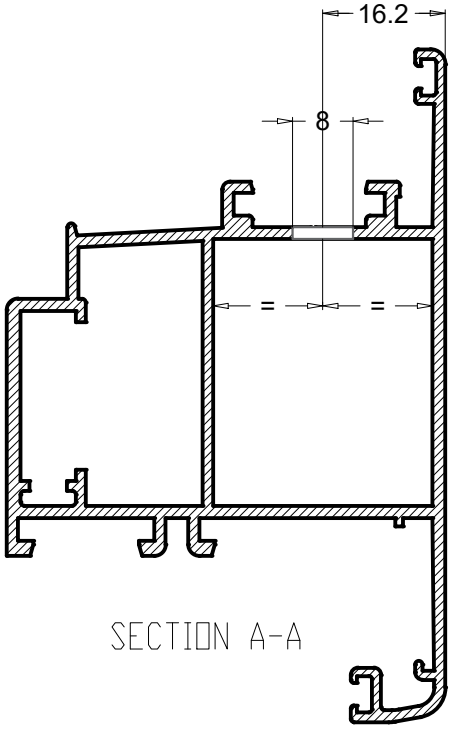

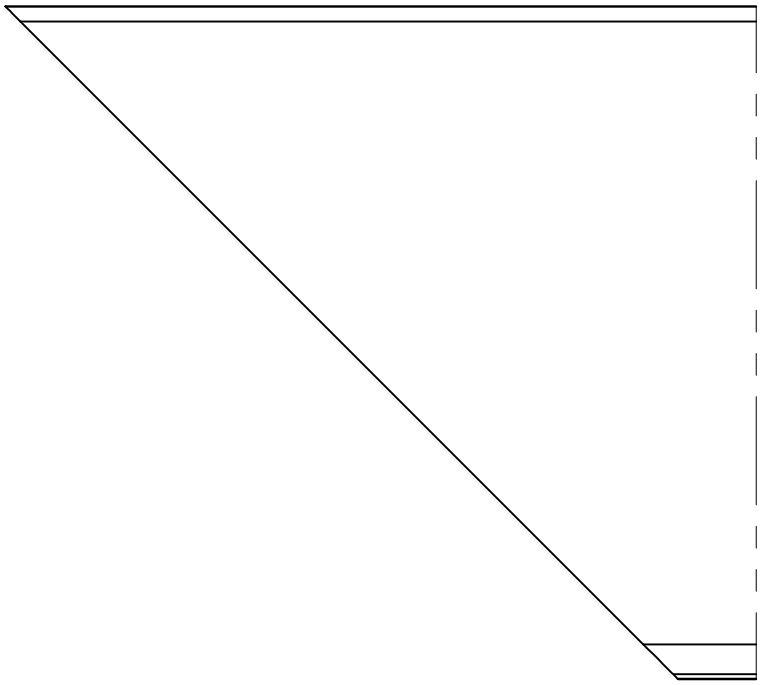

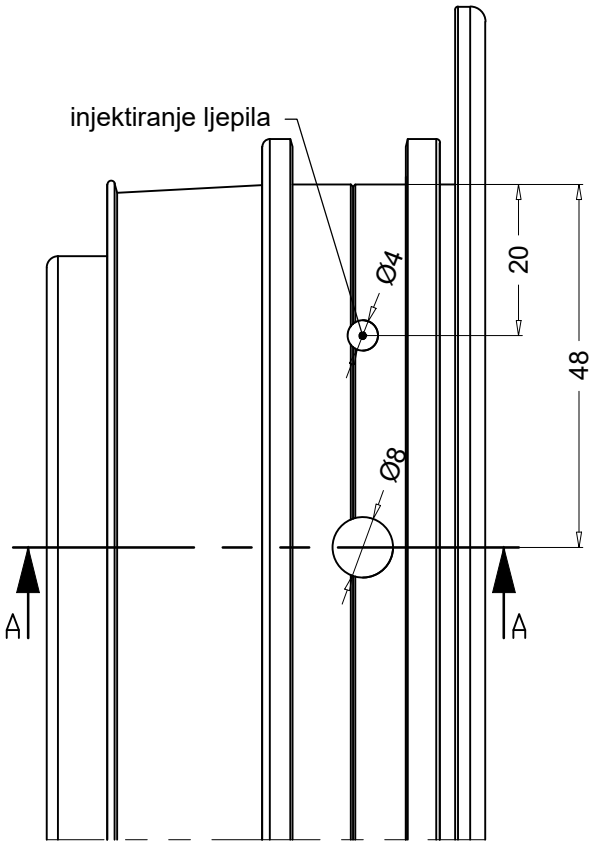

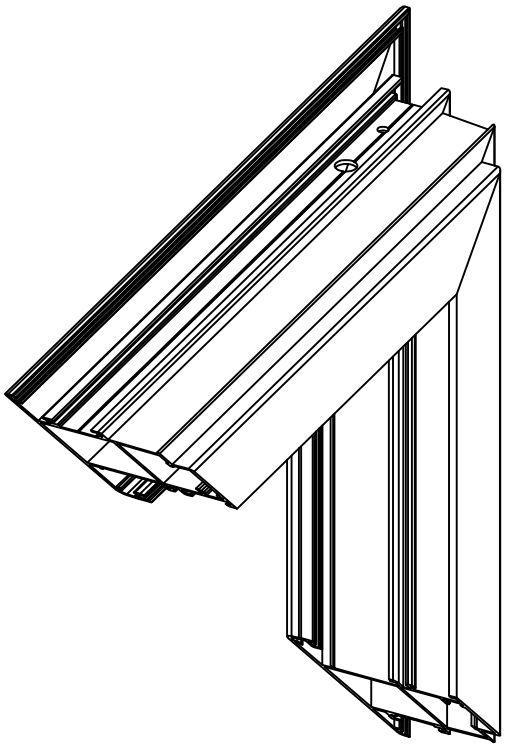

Obrada na profilu PS15066 za montiranje kutnika 5067

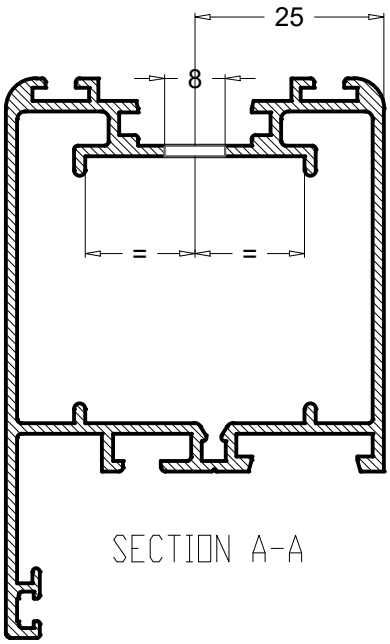

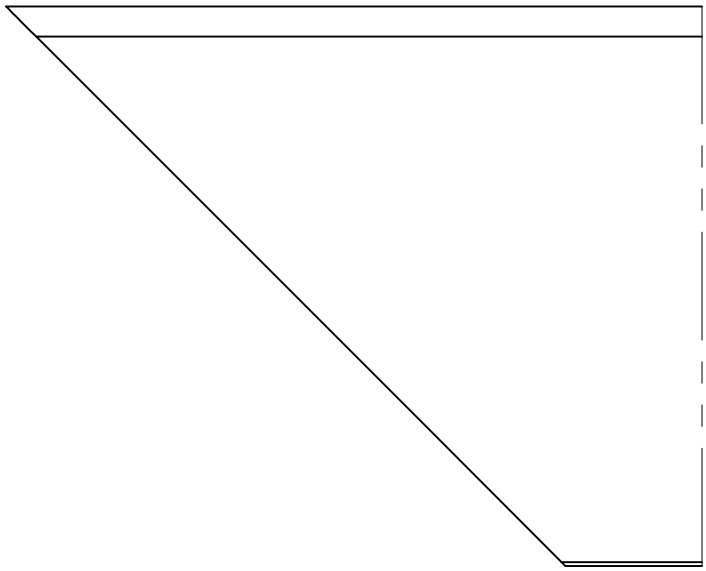

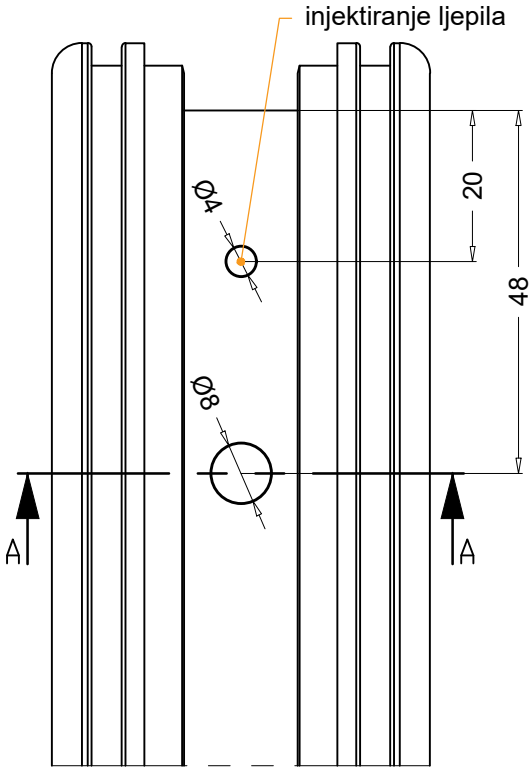

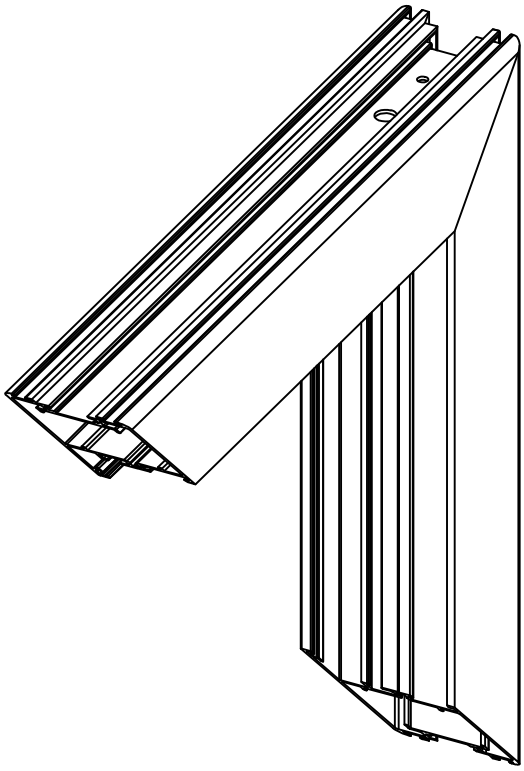

Obrada na profilima krila za montiranje ručke

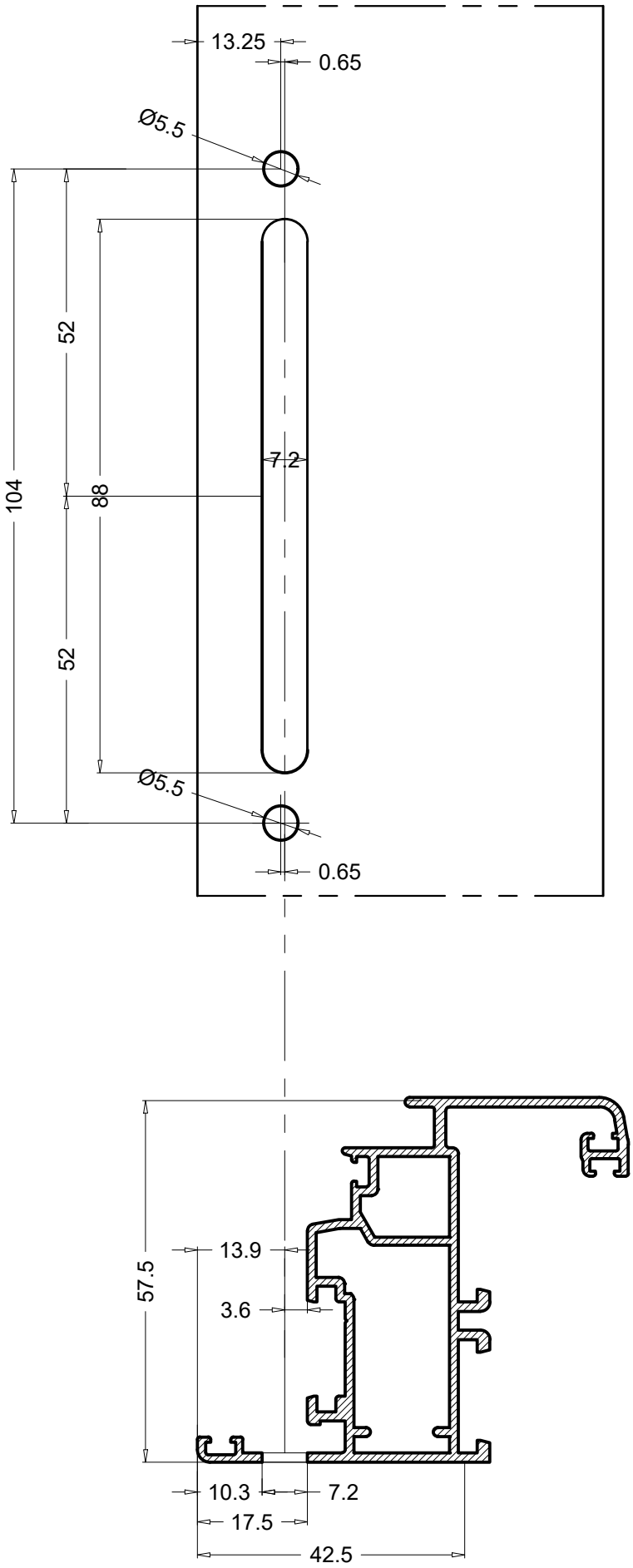

Obrada na profilu PR50550 (klizač)

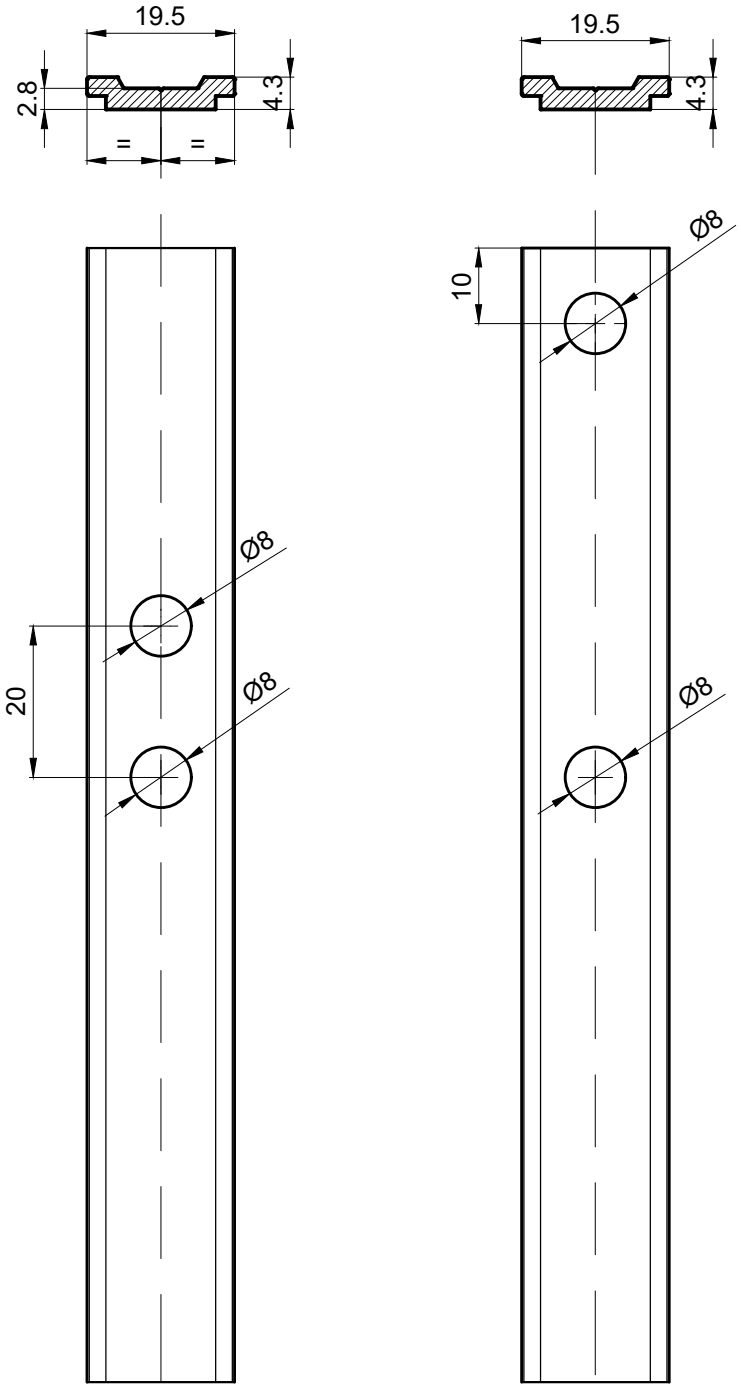

Obrada na profilu krila za montiranje klizača (PR50550)

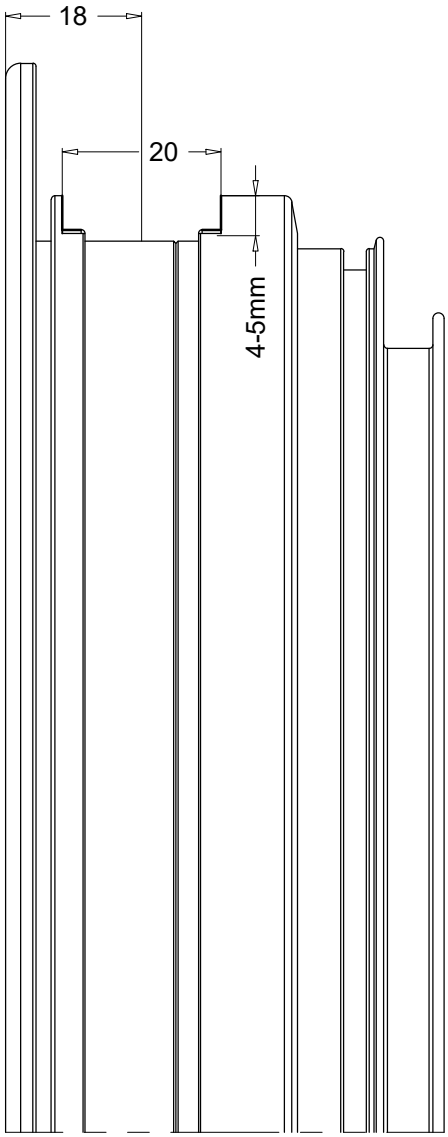

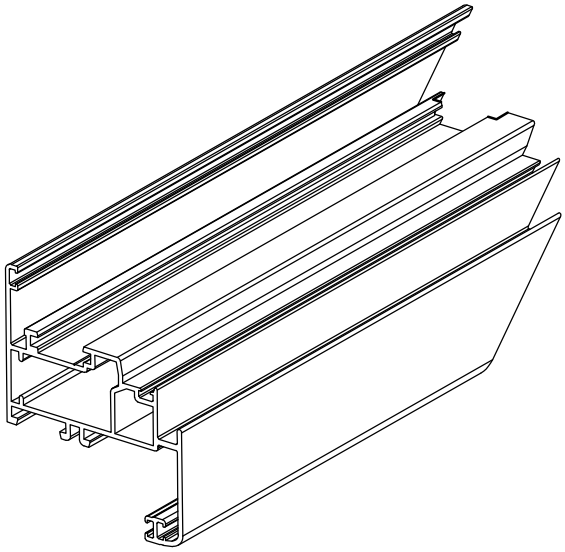

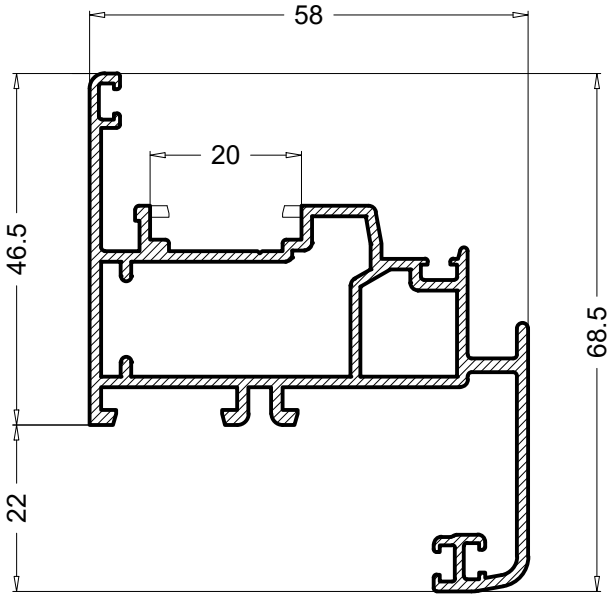

Obrada na profilu krila za montiranje prečki

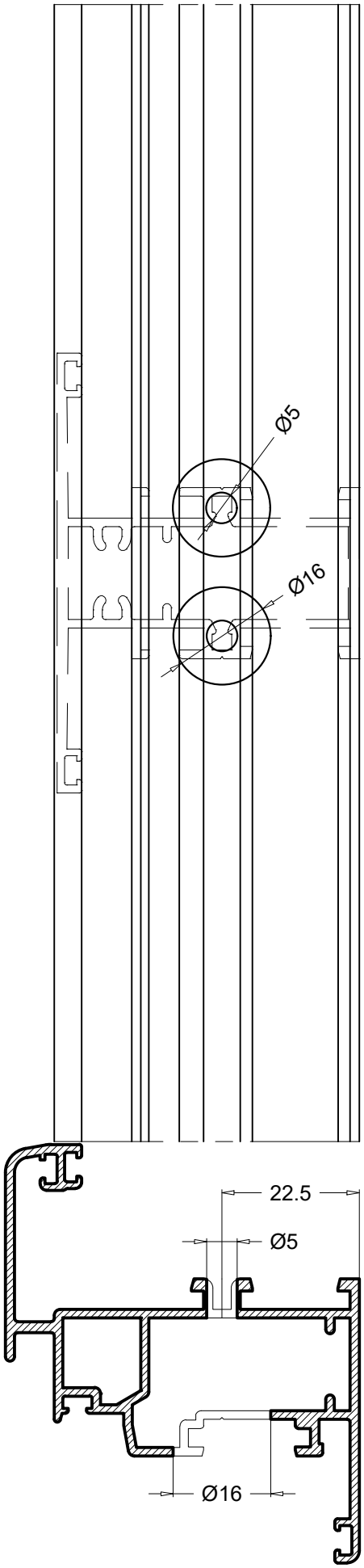

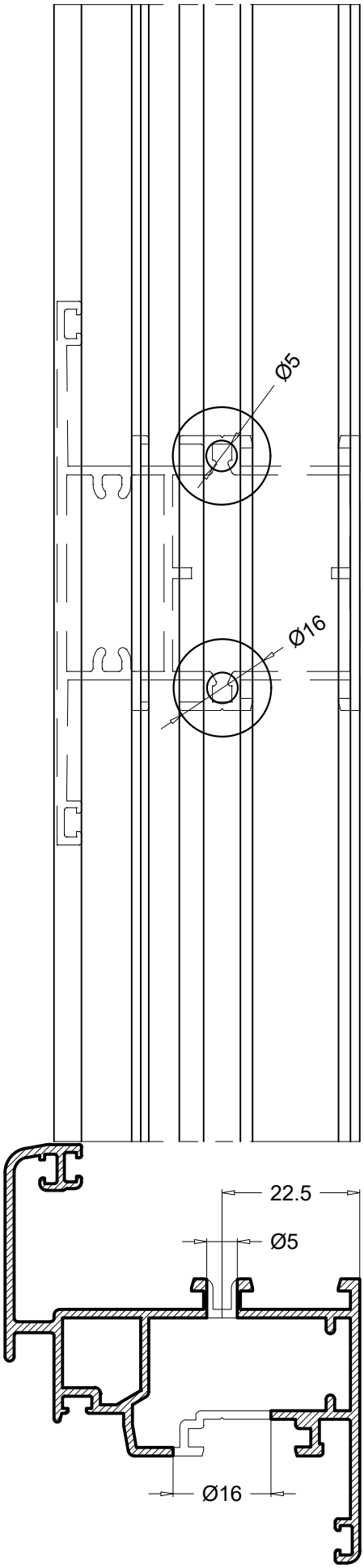

PODACI O OVOME KATALOGU ČISTO SU INDIKATIVNI.FIRMA ZADRŽAVA PRAVO IZMJENA TEHNIČKE PRIRODE BEZ PRETHODNOG OBAVJEŠTENJA.

Obrada na profilu krila za montiranje prečki i parapeta

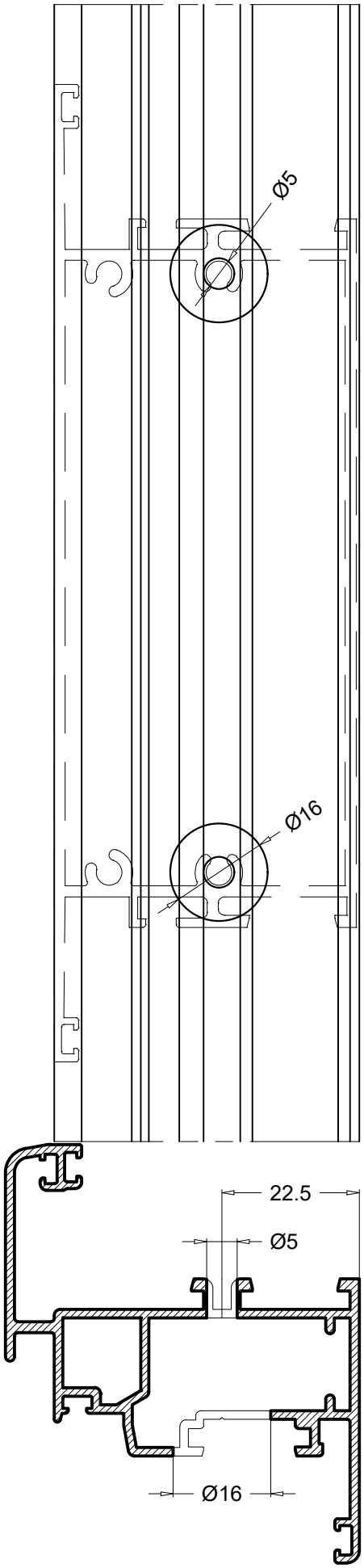

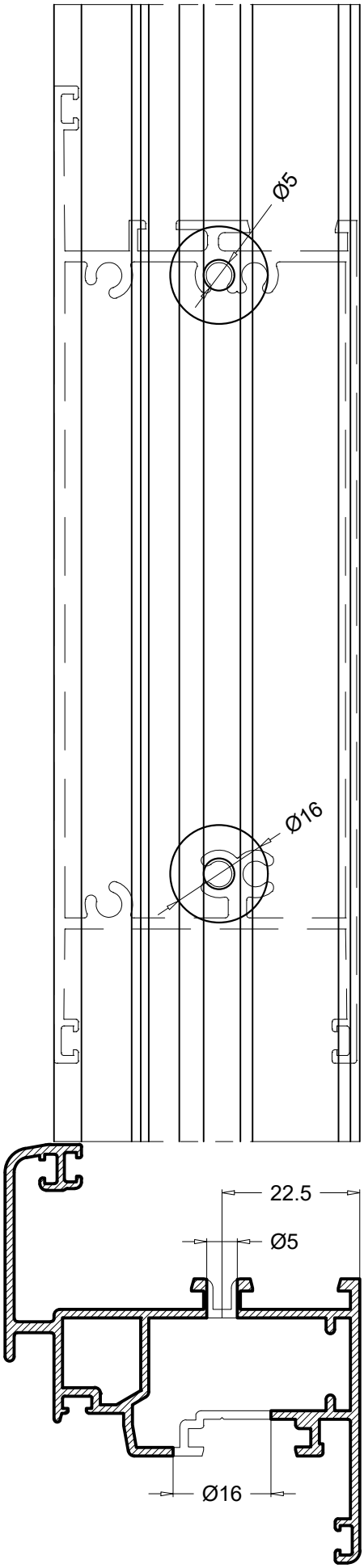

OBRADE NA PROFILIMA PREČKI

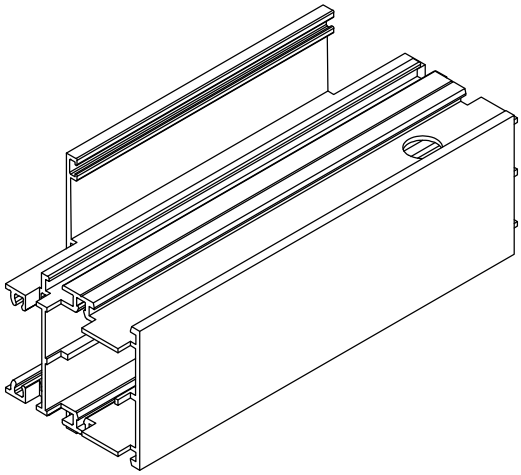

Obrada na profilu prečke PS15019

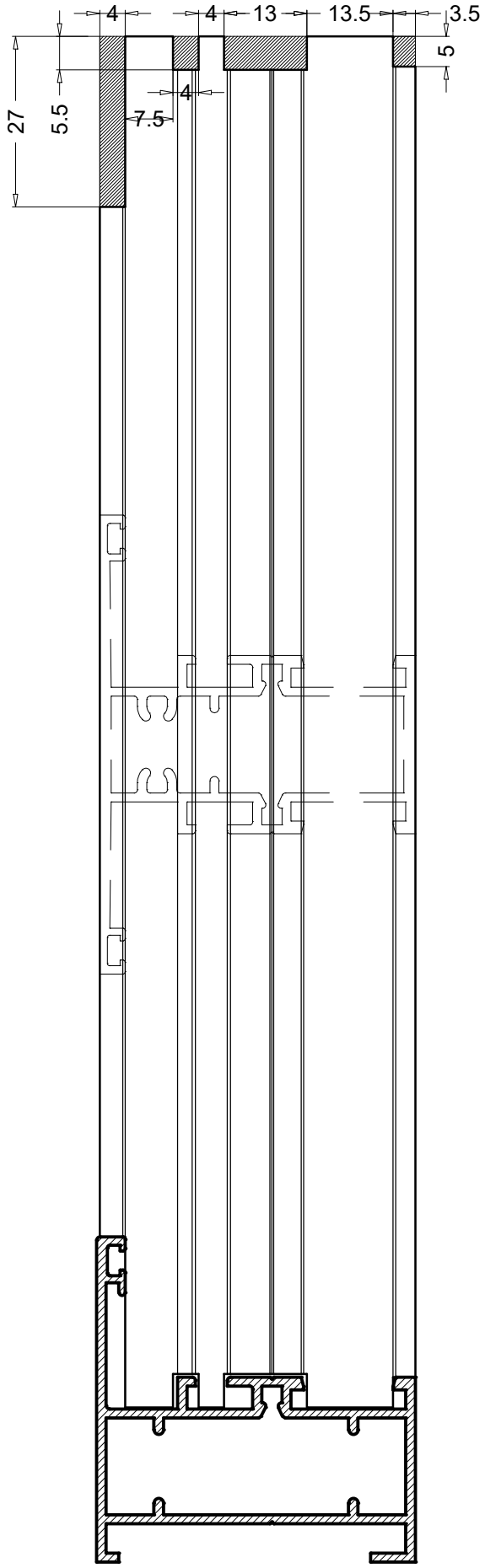

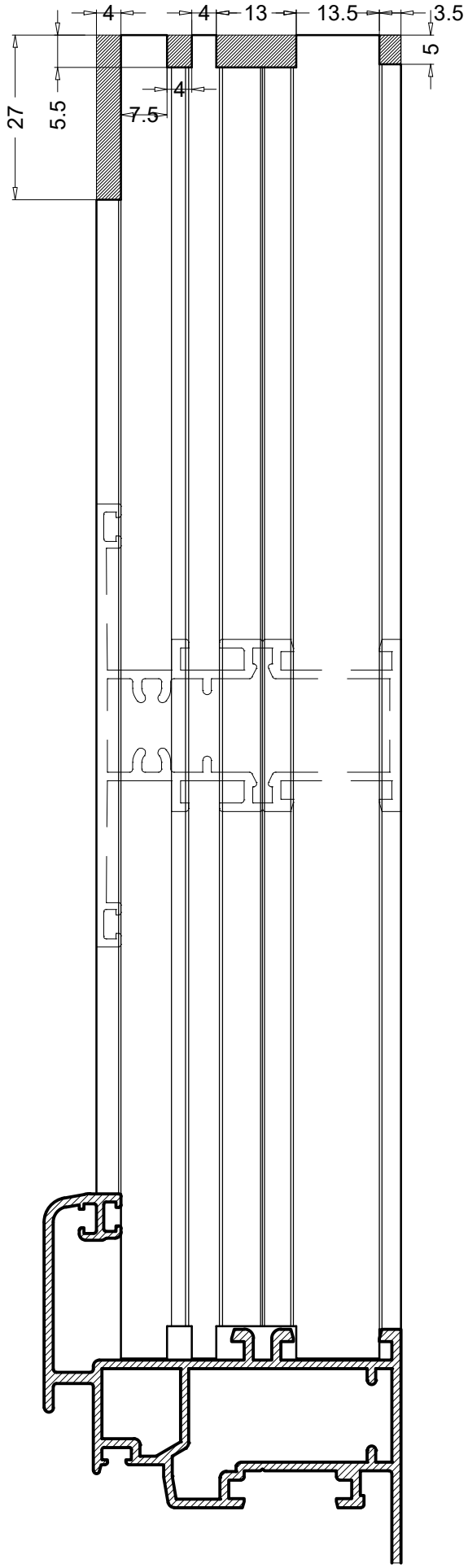

Obrada na profilu prečke PS15037

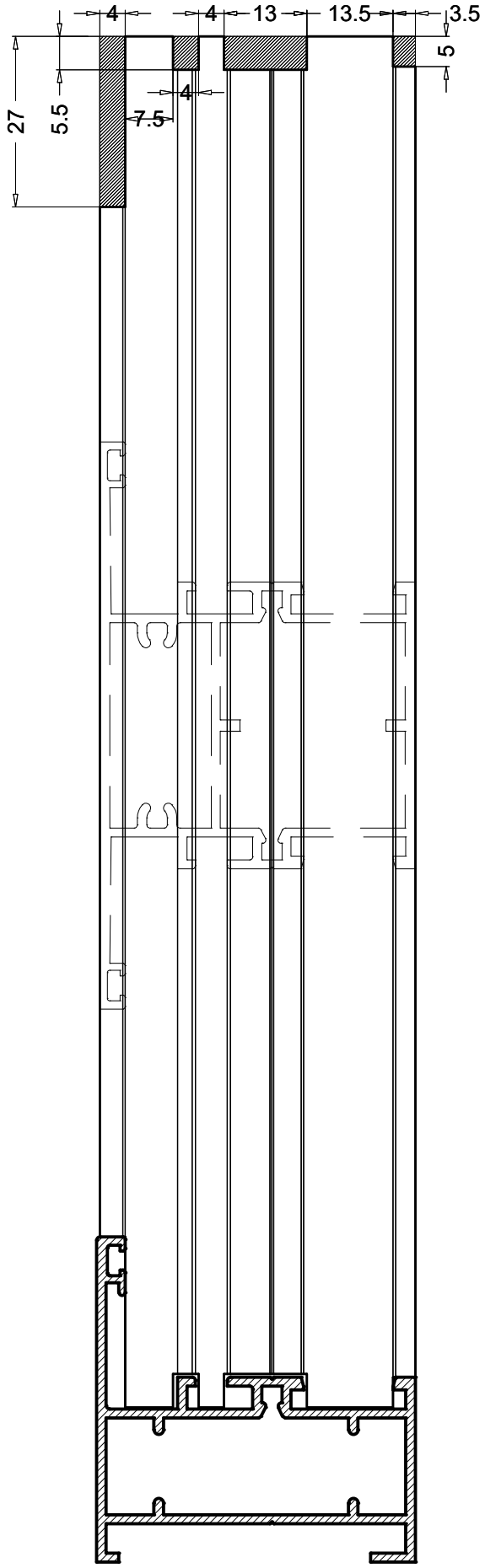

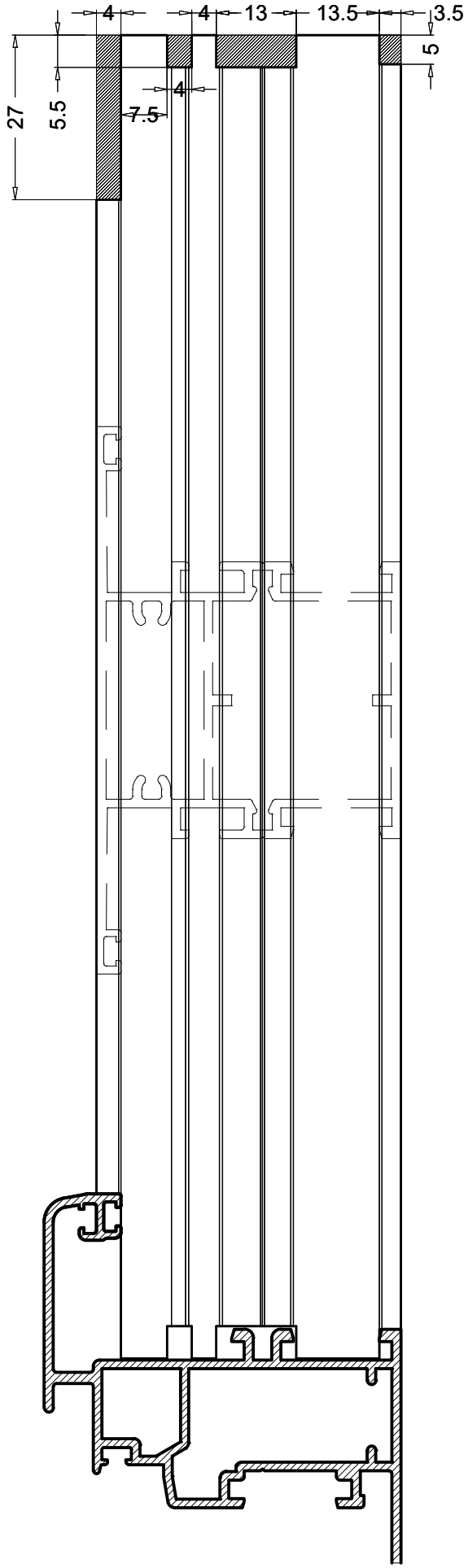

Obrada na profilu prečke PS15035

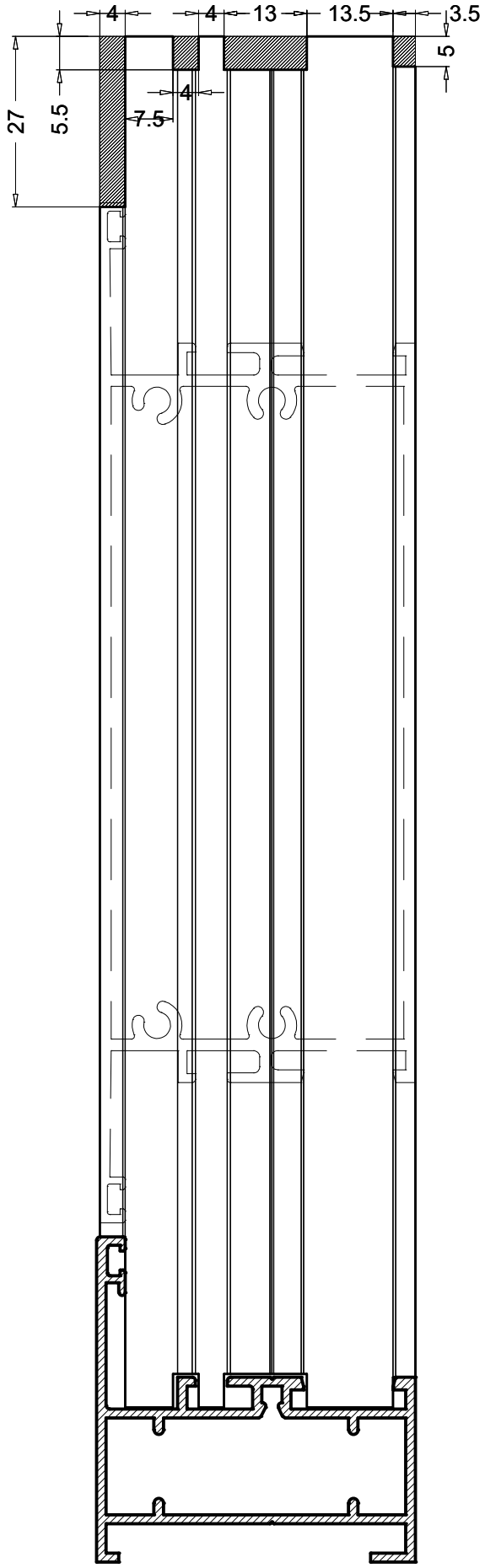

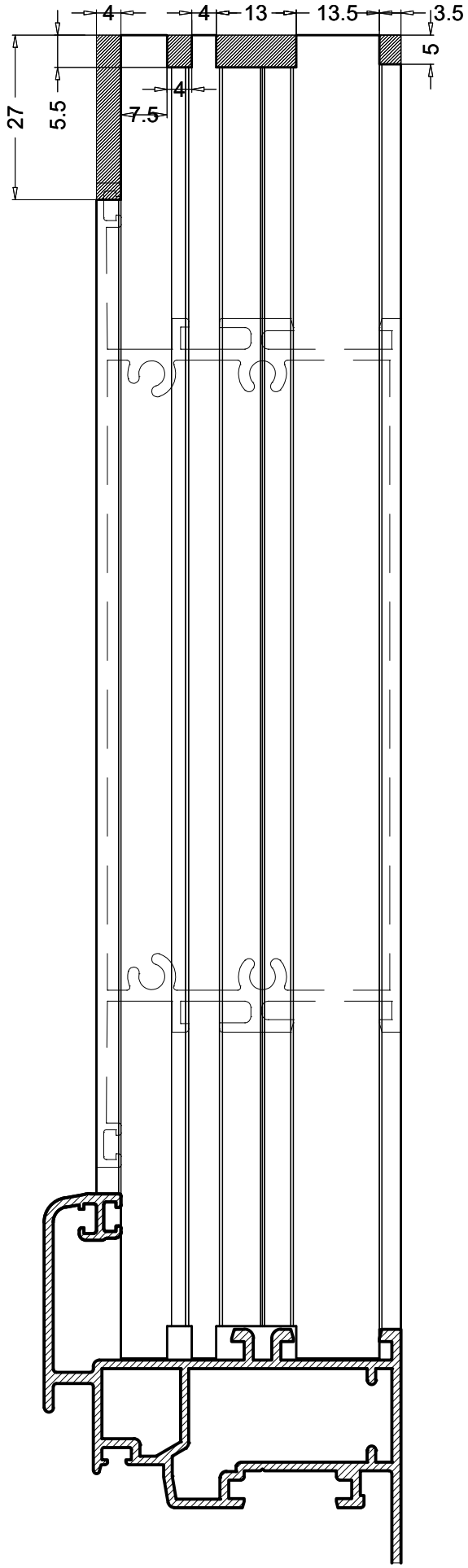

Obrada na profilu prečke PS15036

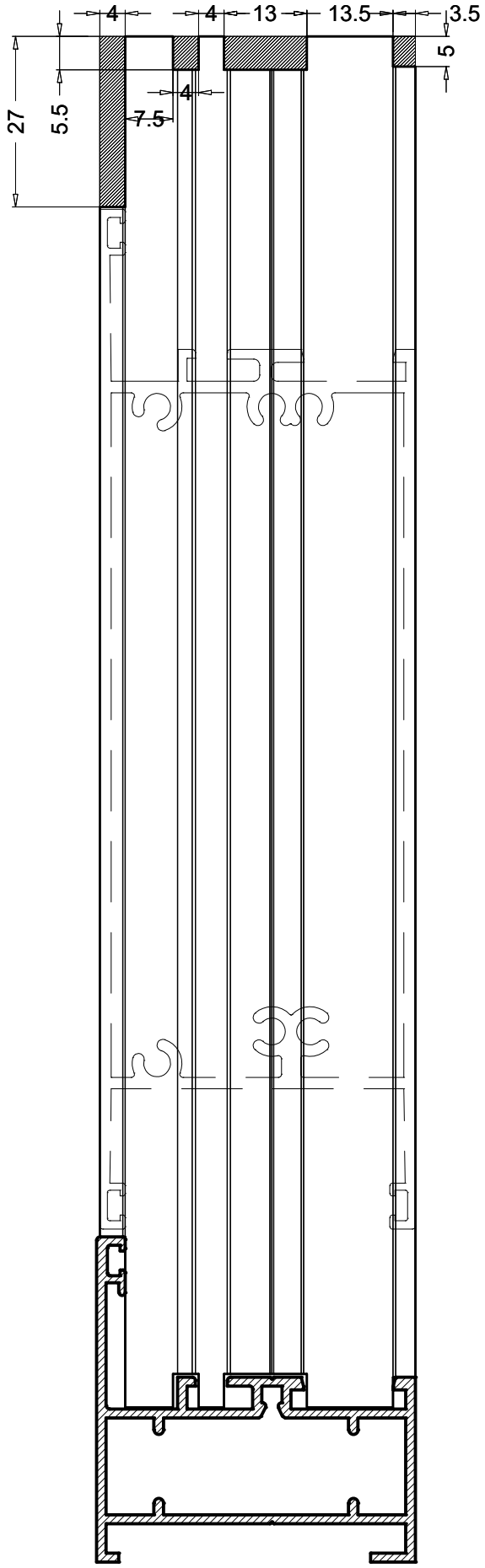

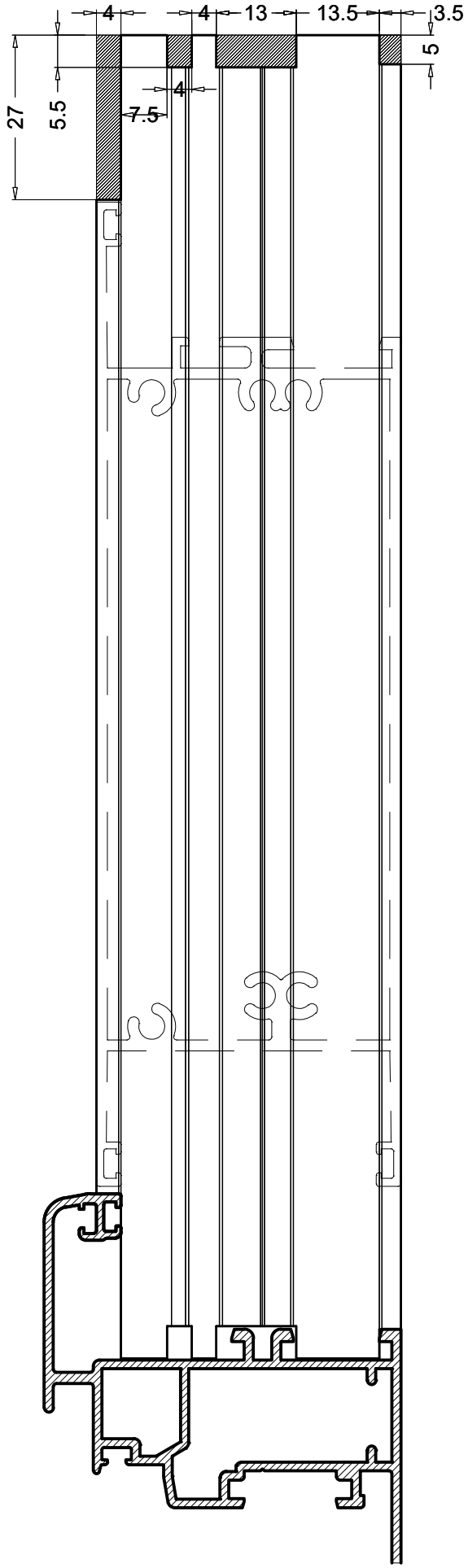

Obrada na profilu prečke za spajanje kutnikom 100004 (G123)

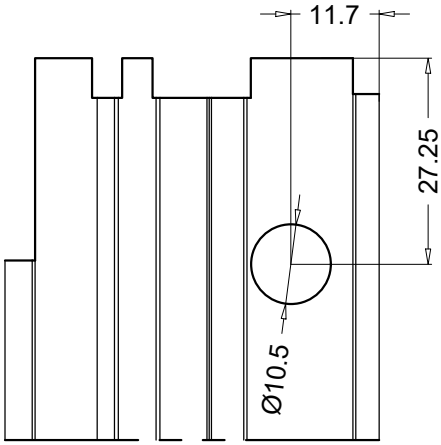

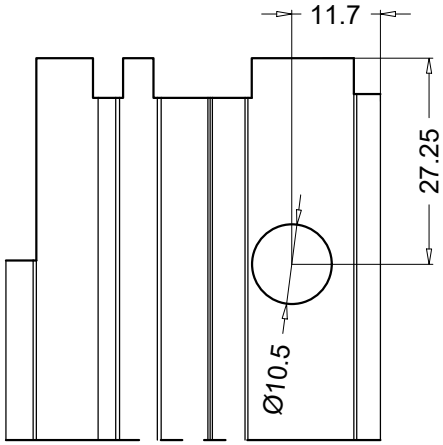

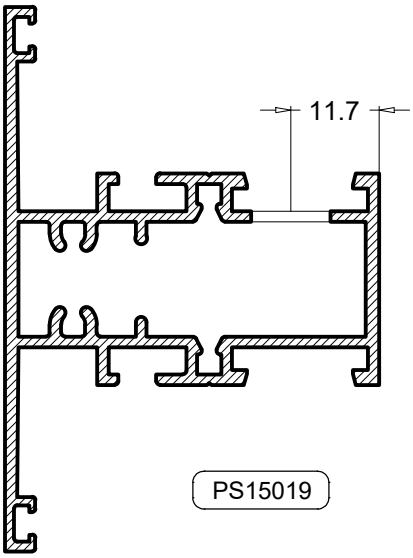

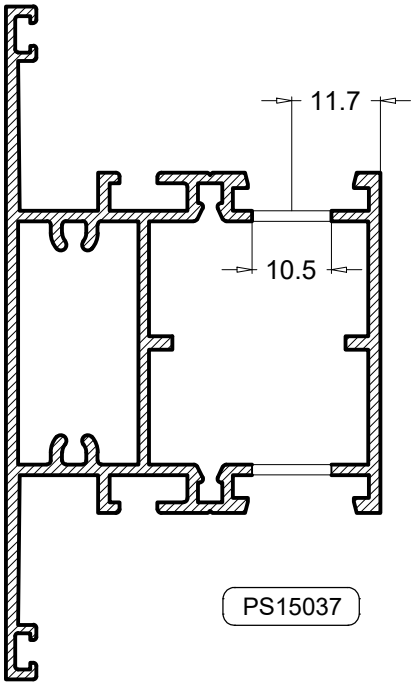

Obrada na profilu okvira PS15111 za spajanje kutnikom 0409 (G201)

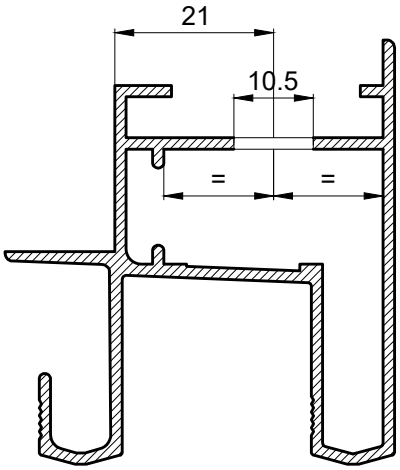

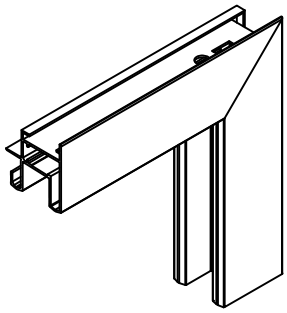

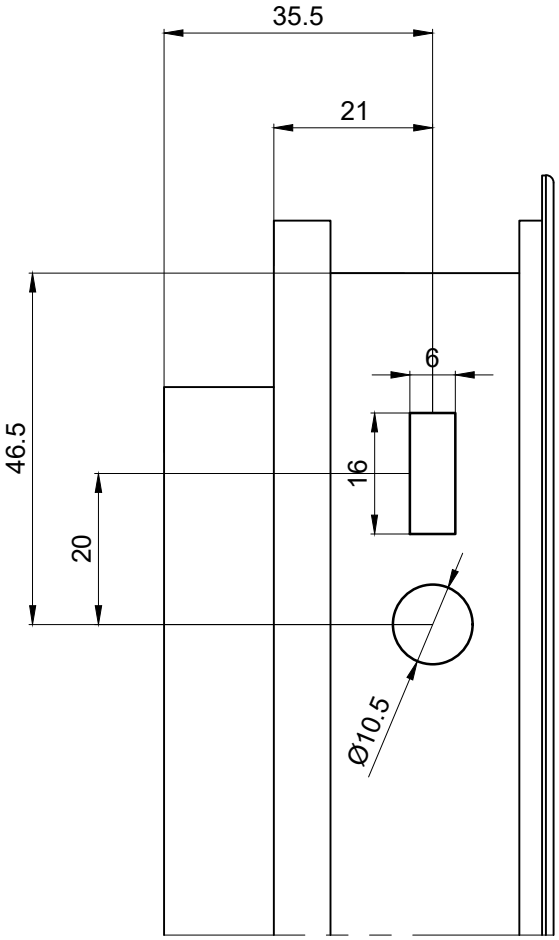

Brtve i plastike

Code Kod	Section Presjek	Description Opis	Box Quantity Količina/pak.			Material Materijal		
UP2		UNUTARNJA EPDM BRTVA ZA STAKLO, 2 mm	180			EPDM		
				E50	E50tt	PR65tt	PE85tt	PK150tt
PRG621		UNUTARNJA EPDM BRTVA ZA STAKLO, 2-3 mm	160			EPDM		
				E50	E50tt	PR65tt	PE85tt	PK150tt
UP4		UNUTARNJA BRTVA ZA STAKLO 4mm	???			EPDM		
				E50	E50tt	PR65tt	PE85tt	PK150tt
PRG14	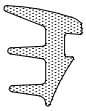	UNUTARNJA EPDM BRTVA ZA STAKLO, 4-5 mm	120			EPDM		
				E50	E50tt	PR65tt	PE85tt	PK150tt
PRG705	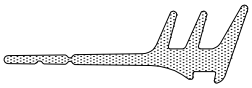	UNUTARNJA EPDM BRTVA S PEROM ZA STAKLO, 4-5 mm	150			EPDM		
				E50	E50tt	PR65tt	PE85tt	PK150tt
PRG17	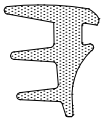	UNUTARNJA EPDM BRTVA ZA STAKLO, 6-7 mm	80			EPDM		
				E50	E50tt	PR65tt	PE85tt	PK150tt
PRG602		VANJSKA KOEKSTRTUDIRANA BRTVA ZA STAKLO, 2 mm	350			EPDM + ESPANSO		
				E50	E50tt	PR65tt	PE85tt	PK150tt
PRG603		VANJSKA KOEKSTRTUDIRANA GUMA ZA STAKLO, 3 mm	250			EPDM + ESPANSO		
				E50	E50tt	PR65tt	PE85tt	PK150tt

Brtve i plastike

Code Kod	Section Presjek	Description Opis	Box Quantity Količina/pak.			Material Materijal		
PRG604		VANJSKA KOEKSTRTUDIRANA BRTVA ZA STAKLO, 3 mm	200			EPDM + ESPANSO		
				E50	E50tt	PR65tt	PE85tt	PK150tt
PRG610	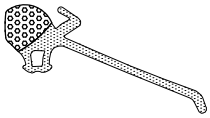	VANJSKA KOEKSTRUDIRANA BRTVA S PEROM ZA STAKLO, 3 mm	100			EPDM + ESPANSO		
				E50	E50tt	PR65tt	PE85tt	PK150tt
PRG104		VANJSKA KOEKSTRUDIRANA BRTVA ZA STAKLO, 5 mm				EPDM + ESPANSO		
				E50	E50tt	PR65tt	PE85tt	PK150tt
PRG616		VANJSKA BRTVA ZA STAKLO 2-3mm	???			EPDM		
				E50	E50tt	PR65tt	PE85tt	PK150tt
PRG617		VANJSKA EPDM BRTVA ZA STAKLO, 3-4 mm	???			EPDM		
				E50	E50tt	PR65tt	PE85tt	PK150tt
PRG618		VANJSKA EPDM BRTVA ZA STAKLO, 4-5 mm	150			EPDM		
				E50	E50tt	PR65tt	PE85tt	PK150tt
PRG620	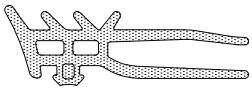	VANJSKA EPDM BRTVA SA USNAMA ZA STAKLO, 5 mm	150			EPDM		
				E50	E50tt	PR65tt	PE85tt	PK150tt
PRG05-PR-CO		UDARNA KOEKSTRUDIRANA BRTVA	240			EPDM + ESPANSO		
				E50	E50tt	PR65tt	PE85tt	

Brtve i plastike

Code Kod	Section Presjek	Description Opis	Box Quantity Količina/pak.			Material Materijal		
PRG05-PR		UDARNA EPDM BRTVA	200			EPDM		
				E50	E50tt	PR65tt	PE85tt	
Z818		Četkica				-		
				E50				
Z802	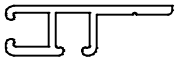	Nosač četkice Z801						
				E50				
Z801	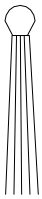	Četkica parapeta Z802						
				E50				
2328	-----	PVC čep kondenza				PVC		
			E50	E50tt	PR65tt	PE85tt	PE85sk	
GT502		Čep centralnog profila PS15075				Termoplastika		
			E50					
Z115	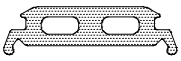	Brtva obuhvatnog okvira						
			E50					

PODACI O OVOME KATALOGU ČISTO SU INDIKATIVNI.FIRMA ZADRŽAVA PRAVO IZMJENA TEHNIČKE PRIRODE BEZ PRETHODNOG OBAVJEŠTENJA.

Kutnici i spojnice

Code Kod	Section Presjek	Description Opis	Box Quantity Količina/pak.			Material Materijal		
0707	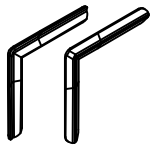	Kutnik poravnanja INOX PRA14				Nehrđajući čelik		
			PS15	E50tt	E50	PR65tt	PE85tt	PE85sk
0447	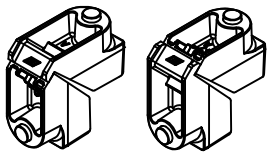	Kutnik sa dugmetom G202 28.5 mm x 35.7 mm.				Aluminijski odlivak		
				E50tt	E50	PR65tt		
2001	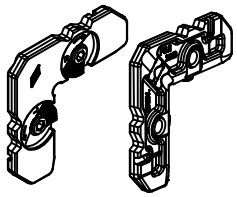	Kutnik poravnanja pokretnog krila G398				Aluminijski odlivak		
			E50	E50tt				
0409	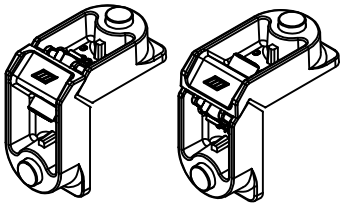	Glavni kutnik krila G201 28.5 x 14.5 mm				Aluminijski odlivak		
			PS15	E50	E50tt	PR65tt	PE85tt	PK150tt
100004	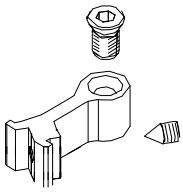	Veznik prečke G123				Aluminijski odlivak		
				E50	E50tt	PR65tt	PE85tt	PE85sk
0092	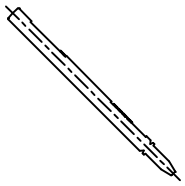	Bolcna za spajanje kutnika				Aluminijski odlivak		
				E50	E50tt	PR65tt	PE85tt	PK150tt
100004	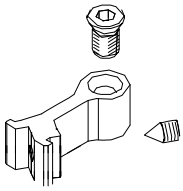	Veznik prečke				Aluminijski odlivak		
				E50	E50tt	PR65tt	PE85tt	PE85sk
2200	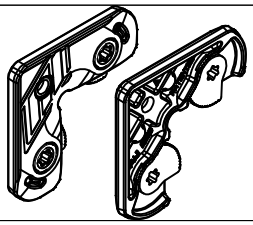	Kutnik poravnanja PRA02 4.8mm x 17.4 mm				Aluminijski odlivak		
				E50	PR65tt	PE85tt	PE85sk	PK150tt

Napomene

EMERUS
ALUMINIUM EXTRUSION

Emerus d.o.o. | A. von Humboldta 4B | 10000 Zagreb | Hrvatska | Tel: +385 1 2099 195

Emerus d.o.o. | Knešpolje b.b. | 88220 Široki Brijeg | Bosna i Hercegovina | Tel: +387 39 701 240

www.emerus.eu info@emerus.eu